IRUDEK

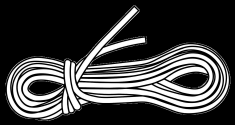

User manual EN
Manual de uso ES
Manuale d'uso IT
Podręcznik użytkownika PL
Manual do utilizador PT
Benutzerhandbuch DE
Manuel de l'utilisateur FR
Felhasználói kézikönyv HU
Manual do utilizador PT
Používateľská príručka SK
Brukerhåndbok NO
Manual de utilizare RO
Användarmanual SV
Ръководство за потребителя BG
Käyttöohje FI
Упутство за употребу SR
Naudotojo vadovas LT
Kasutusjuhend ET

IRUDEK 2000 S.L.
Pol. Erribera 8A
20150 Aduna (Guipúzcoa)
España
Tfno: +34 943 69 26 17
Fax: +34 943 69 25 26
irudek@irudek.com

PICTOGRAMS

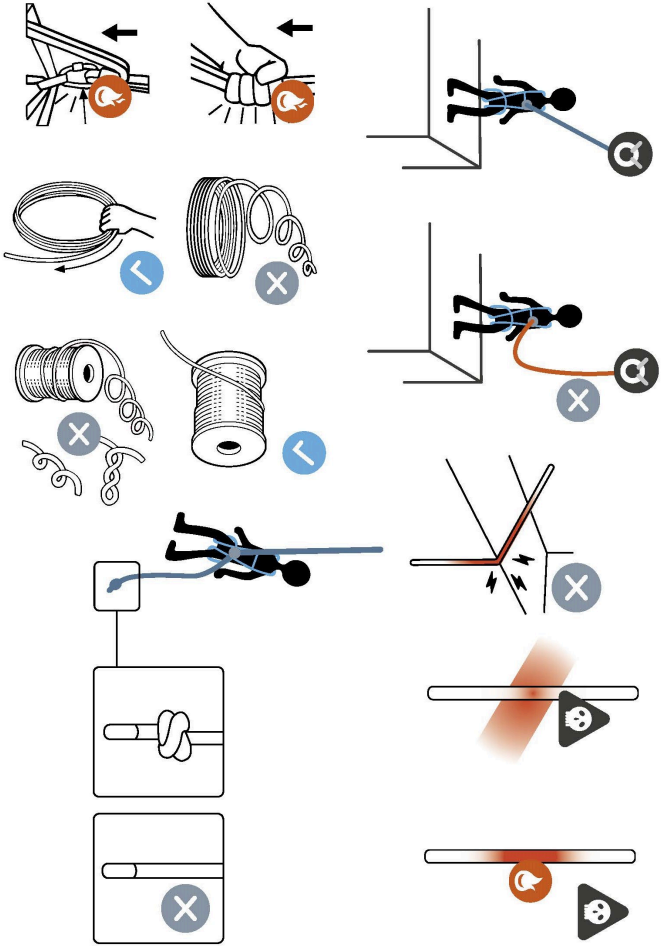

- Manufacturer
- Fabricante
- Producttore
- Producent

- Read the instructions
- Leer las instrucciones
- Leggere le istruzioni
- Leia as instruções
- Przeczytaj instrukcję

- CE, complies with EU Regulation 2016/425
- CE, cumple reglamento EU 2016/425
- CE, è conforme al Regolamento UE 2016/425
- CE, está em conformidade com o Regulamento da UE 2016/425
- CE, jest zgodny z rozporządzeniemUE 2016/425

- Model
- Modelo
- Modello

- Regulations
- Normativa
- Regolamenti
- Regulamentos
- Przepisy

- Lot-serial no.
- N.º lote-serie
- Numero di lotto-serie
- Número de série-lote
- Nr partii-serii

- Date of manufacture
- Fecha de fabricación
- Data di produzione
- Data de fabrico
- Data produkcji

- Size
- Talla
- Dimensione
- Tamanho
- Rozmiar

TESTED 140 KG

- Maximun load
- Carga máxima
- Carico massimo
- Maksymalne obciążenie

- QR
- QR
- QR
- QR
- QR

NFC

- Irudeck's App NFC Chip
- Chip NFC para App IruCheck
- App Chip NFC di Irudeck
- Aplicação Irudeck's App NFC Chip
- Aplikacja Irudeck's App NFC Chip

IRUDEK

BOA WHITE 10,5MM

CE 0082

EN 1891 A: 1998

LOT Nº / SERIAL

XX/XXXX

20M

NFC

IRUDEK 2000 S.L. 20150, ADUNA - SPAIN

NOMENCLATURE

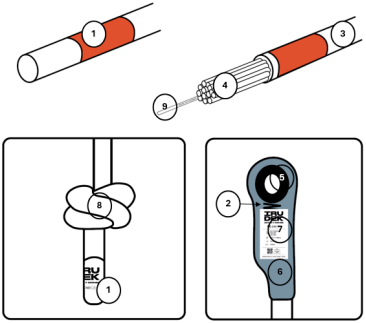

MODELS AND STANDARDS

MODEL	Diameter	Standar	Type
Coral	10,0mm	EN 1891:1998	A
Boa White	10,5mm	EN 1891:1998	A
Boa Blue	10,5mm	EN 1891:1998	A
Konda	11,0mm	EN 1891:1998	A
Mamba	12, mm	EN 1891:1998	A

EN

Read the operating instructions carefully before using the rope, train yourself properly, familiarise yourself with it and use it responsibly. Activities at height involve serious risks not outlined in this manual, where each user is responsible for the management of such risks, their safety, their actions and the consequences of these, if you do not assume this or do not understand this manual, do not use the equipment.

MEDICAL CONDITIONS THAT MAY AFFECT THE SAFETY OF THE USER:
UNDER NORMAL CONDITIONS OF USE, CARDIOVASCULAR PROBLEMS, RESPIRATORY DISEASES, MUSCULOSKELETAL DISORDERS AFFECTING THE SPINE, HIPS OR KNEES, OBESITY OR EXCESS WEIGHT, AS WELL AS NEUROLOGICAL OR BALANCE DISORDERS AND PERIPHERAL CIRCULATORY PROBLEMS HINDERING VENOUS RETURN MUST BE TAKEN INTO ACCOUNT. IN AN EMERGENCY SITUATION FOLLOWING THE ARREST OF A FALL, THE RISKS ARE PARTICULARLY SERIOUS IN PEOPLE PREDISPOSED TO HARNESS SYNDROME, WITH A HISTORY OF TRAUMA OR INJURY, WITH COAGULATION PROBLEMS OR ON ANTICOAGULANT TREATMENT, AND IN THOSE WITH NEUROLOGICAL CONDITIONS THAT CAN CAUSE SEIZURES.

DESCRIPTION

Semi-static lanyards in accordance with EN 1891: 1998 are personal protective equipment (PPE) against falls from heights. Do not use this product beyond its limits or in unforeseen situations.

These ropes are low stretch braided ropes designed to protect those working at heights, for rope access, rescue and similar activities (ascent and descent of persons, safety devices...). Neither the manufacturer nor the distributor can be held liable for damage caused by improper use of the rope.

Check the compatibility of this product with other elements of the system you are using (compatibility = correct functional interaction). The components used with the rope must comply with the standards in force in your country. Make sure that the rope is compatible with the devices used: refer to their data sheets.

Check that the chosen adjustment device is suitable for the rope diameter (check the marking on the device).

Caution: A new rope may slip, reducing the effectiveness of the braking and belay devices. Familiarise yourself with the use of a new rope. Ensure that there are no burrs or sharp edges on carabiners or other devices in contact with the rope.

Semi-static ropes are classified as PPE (Personal Protective Equipment) in accordance with EU Regulation 2016/425 on PPE and are in conformity with European Standard EN 1891:1998 (Personal protective equipment for the prevention of falls from a height. Braided ropes with sheath, semi-static).

The declaration of conformity is available at the following link:

https://www.irudek.com/

NOMENCLATURE

Rope types: **A1** - rope with sewn termination, **A2** - rope by metres

Depending on the rope, it may contain all or only some of the elements.

Description of parts: 1-tip marking, 2-end stitching, 3-sheath, 4-wing, 5-thread, 6-seam protector, 7-identification label, 8-stop knot, 9-interior identification tape (only rope per metre).

LIMITATIONS ON USE

Semi-static ropes supplied by IRUDEK are Type A, please note that, Type B ropes have a lower performance than Type A ropes, being more vulnerable to abrasion, cuts and wear. Type A ropes are more suitable for rope access and belaying.

Both types of ropes must be protected against mechanical damage. Semi-static ropes are not designed to arrest falls, so the user must avoid this risk. Check the compatibility of the rope with other equipment before use. The manufacturer recommends testing all equipment in a safe environment before use.

Chemicals, heat, abrasion, UV rays and sharp edges can damage ropes. Use a rope protector or turnout if necessary.

Way of dividing the rope: Each end of the rope has a compact termination, where the core and sheath are connected. If you split the rope, terminate the ends by fusing the core and sheath. The ends should not have sharp edges. After cutting the rope, you must equip the ends with external tapes with information about the rope type, diameter and standard (EN 1891:1998). Allow for an additional 3% margin to compensate for length changes during the lifetime of the rope. New rope lengths must be separately traceable, it is recommended to include a copy of the technical data sheet.

The belay system must be attached to a reliable anchor point above the user. Avoid any excess rope between the user and the anchor point. For fall arrest systems, it is essential to check the clearance required below the user to avoid collisions in the event of a fall. Rope functionality can be affected by temperature extremes, knots, sharp edges, chemical reagents, electrical conductivity, abrasion, adverse weather effects and pendulum movements during a fall.

Ageing: With use, a rope can increase in diameter and lose length. Check the length of the rope regularly.

Ice and moisture: Moisture and ice make the rope more sensitive to abrasion and more difficult to control in braking and belay devices.

Descent: A knot at the end of the rope is a necessary precaution. Avoid descending too fast to prevent burns and accelerated rope wear.

For climbing activities with a frequent risk of falling (mountaineering, climbing...), consider the use of dynamic ropes complying with EN 892.

For access and positioning activities with ropes, use the appropriate knots for each circumstance. Bear in mind that the melting temperature of polyamide is close to 230º, do not make rapid descents that may overheat the system.

Avoid all possible contact with acidic or alkaline substances, as well as prolonged exposure to ultraviolet radiation from the sun, which may cause degradation.

Avoid contact with mud, dust, sea water and any other corrosive, aggressive substances or chemicals that emit vapours.

Avoid contact with sharp objects, rock, concrete or metal edges, crampons, ice axe blades, loose stones or other objects that may cause injury.

Do not attach this rope directly to objects or anchors with a diameter of less than 9 mm, as there is a risk of breakage.

Avoid rapid descents (abseiling at more than 2 m/s) or manoeuvres at high temperatures (fire rescue or self-rescue), as these can cause serious or even fatal injuries.

There are many incorrect ways of using the rope that we cannot list all of them. The examples are not exhaustive. During use, it is important to regularly check the condition of the product and its connection to other elements of the system.

Do not leave the rope or safety equipment inside a car exposed to the sun, as temperatures inside the vehicle can exceed 50ºC, even through the windows or in the boot.

The characteristics and resistance of the rope can be read on the enclosed label, they are guaranteed values only for an unused rope. Any type of knot, angle, friction or too much abrupt traction decreases these values.

USE

Before using a new rope for the first time, it is recommended to follow these steps to unwind the rope correctly:

1. If it is packed in a hank, unwind it in the opposite direction to its winding. Avoid throwing it to unwind it.
2. If it comes on a spool, proceed in the same way as with a hank to unwind it from the bobbin. It is crucial to avoid twisting of the rope and consequent stretching of the yarns during this process.

The anchorage point of the system should preferably be located above the user's position and meet the requirements of EN 795, with a minimum strength of 12 kN for metallic devices and 18kN for textile devices.

The rope may be fitted with connectors at the rope ends, which are used as connection points to the fall arrest system.

In fall arrest systems, before any use, it is essential to check the required clearance under the user to avoid collisions with the ground or obstacles in the event of a fall. Avoid leaving excess rope between the user and the anchor point.

Ensure that the anchorage point is correctly positioned to limit the risk and fall distance.

Care should be taken when using multiple pieces of equipment, as the security function of one may be affected by the security function of another.

PREVENT YOUR PRODUCTS FROM COMING INTO CONTACT WITH ABRASIVE MATERIALS OR SHARP PARTS.
USERS MUST BE MEDICALLY FIT FOR ACTIVITIES AT ALTITUDE.
SUSPENDING IMMOBILE IN A HARNESS CAN CAUSE SERIOUS PHYSIOLOGICAL PROBLEMS OR EVEN DEATH.

The instructions for use defined in the technical data sheets of each piece of equipment associated with this product must be followed.

The instructions for use shall be provided to the user in the language of the country of use.

Keep the instructions for use in a permanent place for reference after removal from the equipment.

Make sure that the markings on the product are legible.

An exceptional event may require the withdrawal of a product after a single use (type and intensity of use, environment of use: aggressive environments, marine, sharp edges, extreme temperatures, exposure to flame, chemicals, etc.). A product must be recalled if:

- It has exceeded its useful life.
- You have suffered a fall or significant strain.
- The outcome of the reviews is unsatisfactory or their reliability is in doubt.
- The full history of use is not known.
- Their use is obsolete (due to legislative, regulatory, technical changes, incompatibility with other equipment, etc.). Destroy these products to prevent future use.

When using the equipment, ensure that it is not positioned in such a way that the user can trip over it.

A fall arrest harness is the only acceptable body restraint device that can be used in a fall arrest system.

The fall protection system may only be connected to harness connection points which are marked with the capital letter "A". The marking "A/2" indicates that two connection points with the same marking must be connected at the same time. It is forbidden to connect the protection system to a single connection point which is marked "A/2".

The connection to the anchor point and to other equipment must be made by means of carabiners according to EN 362:2005..

For use with fall arresters EN 353-1+A1:2017, EN 353-2:2002, unless circumstances require otherwise, it is recommended to connect the equipment to the front anchorage point of the harness.

CHECKS BEFORE USE

Prior to use, a visual and functional inspection of its components must be carried out by the user, verifying that they do not show signs of deterioration, excessive wear, corrosion, abrasions, degradation due to UV radiation, cuts and incorrect use. Special attention should be paid to straps, seams, anchorage rings, buckles and adjustment elements.

If any defects, anomalies or damage are found in the personal protection equipment that entail a loss of protection, it must be removed from use.

CHECKS DURING USE

While using the equipment, pay special attention to any hazardous circumstances that may affect equipment performance and user safety, including the following:

- The labelling on the safety components.
- Accidental contact with sharp edges.
- Various types of damage, such as cuts, abrasion and/or corrosion.
- The negative effect of weather conditions.
- "Pendulum" falls.
- Effects of extreme temperatures.
- Effects after contact with chemical products.
- Electrical conductivity.
- It is essential that all fasteners and fittings are checked regularly.

WARRANTY

This product has a 3-year warranty that covers manufacturing and raw material defects. The warranty does not cover wear, corrosion or damage caused by storage, transport or improper or intensive use.

The warranty application must be submitted along with the purchase receipt. If a manufacturing defect is found, IRUDEK agrees to repair, replace or refund the product for an amount that does not exceed the price stated in the product invoice.

WASTE MANAGEMENT

Products without electrical components: dispose of the product safely at the end of its useful life. Separate textiles, plastics and metal materials as far as possible for environmental management.

Electrical or electronic products / with batteries: This product contains electrical components or batteries and must not be disposed of with household waste. Please hand it over to an authorised waste collector or consult www.irudek.com for proper disposal.

USEFUL LIFE

The estimated useful life of textile equipment is 12 years from the date of manufacture (2 years of storage and 10 years of use). Metal equipment has an unlimited useful life.

The following factors can reduce the product's useful life: intensive use, contact with chemical substances, especially aggressive environments, exposure to extreme temperatures, exposure to ultraviolet rays, abrasion, cuts, strong impacts, improper use, transport and/or maintenance.

TRANSPORT

This personal protection equipment must be transported in packaging that protects it against humidity and any mechanical, chemical and/or thermal damage.

STORAGE

This personal protection system must be stored in a package with plenty of room in a dry place, protected against sunlight, ultraviolet rays, dust, sharp objects, extreme temperatures and aggressive substances.

REQUIREMENTS

Prior to the use of the equipment, a rescue plan has to be established in order to be able to execute it in case of emergency.

Do not make any changes or add any elements to the equipment without prior written authorisation from the manufacturer.

The equipment must not be used outside its scope of limitations or for any purpose other than its intended purpose.

Make sure that the equipment components are compatible with the system it is assembled to. Make sure that all the elements are appropriate for the proposed application. It is forbidden to use the protection system if the operation of an individual component is affected by or interferes with the operation of another component. Perform a periodic inspection of the connections and adjustments of the components to ensure that they do not come loose accidentally.

If any wear or damage is detected or there are any doubts as to safe conditions of use, this personal protection equipment should be removed from use immediately. It must not be used again until an authorised individual presents a written confirmation that it is in suitable condition to be used.

If the equipment has prevented a fall, it should be removed from service.

Before each use, for safety purposes it is essential to verify the minimum distance of free space required under the user's feet to avoid colliding with the ground or any other obstacle in the event of a fall. Detailed information regarding the minimum requirements of free space can be found in the instructions of the corresponding fall prevention system components.

If the product is resold outside the original country of destination, the reseller must provide instructions of use, maintenance, periodic inspection and repair in the language of the country where the equipment will be used.

MAINTENANCE INSTRUCTIONS

Visual inspection

Users should perform a visual and functional inspection of the equipment before using it.

If the equipment has undergone unusual or extraordinary conditions, a special inspection should be carried out by the manufacturer or a competent person authorised by the manufacturer.

At least every 12 months, a thorough periodic overhaul must be carried out by the manufacturer or a competent person authorised by the manufacturer, in strict accordance with IRUDEK's periodic overhaul procedures. The safety of the users depends on the continued efficiency and durability of the equipment. The periodic inspection must be certified according to the requirements of EN365:2004, determining the validity of the certificate and the date of the next inspection.

The product marking must be legible.

Any pertinent observations must be entered in the equipment inspection certificate.

If any defects, anomalies or damage are found in the personal protection equipment that entail a loss of protection, it must be removed from use.

Cleaning

This personal protection equipment must be cleaned without causing any damage to the materials used for its manufacture or to the user. The cleaning procedure must be followed strictly. Clean textile and plastic materials (belts, ropes) with a cotton or cloth or a brush. Do not use any type of abrasive material. To clean the equipment thoroughly, wash it by hand at a temperature between 30 and 40ºC, using neutral soap. Use a moist cloth for the metal parts. If the equipment gets wet due to use or cleaning, let it dry naturally in a well-ventilated place, away from direct heat or chemical compounds.

The disinfection process shall be carried out in the same way as the deep cleaning process.

Repair

The equipment must only be repaired by the manufacturer or a person authorised to do so and following the procedures established by the manufacturer. Instructions for repair will be provided in the official languages of the country where the equipment is put to use.

CONTROL SHEET

The control sheet should be completed before the equipment is delivered for its first use.

All the information about the personal protection equipment (name, serial number, date of purchase and date of first use, user name, periodic inspection and repair log and next periodic inspection date) must be entered in the equipment's control sheet.

The sheet must be completed exclusively by the person responsible for the protection equipment.

IruCheck

The IruCheck application is used for easy, effective control of fall prevention equipment. Its use is recommended to trace these products, thereby replacing the Control Sheet.

CONTROL SHEET (ENGLISH ONLY)

CONTROL SHEET

REFERENCE	
BATCH NUMBER, SERIAL NUMBER	
YEAR OF MANUFACTURE	
DATE OF PURCHASE	
DATE OF INITIAL USE	
USER NAME	

INSPECTION HISTORY

DATE	OBJECTIVE	INSPECTOR NAME SIGNATURE	COMMENTS	NEXT INSPECTION DATE

NOTIFIED BODY

Notified body which carried out the EU type-examination: AITEX, Carretera Banyeres, 03801 Alcoy, Spain (Notified Body number 0161) and Notified Body involved in the production control phase: APAVE, 6 Rue du General Audran, 92412 Courbevoie, Cedex, France (Notified Body number 0082)

ES

Lea atentamente las instrucciones de uso antes de utilizar la cuerda, fórmese adecuadamente, familiarícese con él y haga un uso responsable. Las actividades en altura conllevan riesgos graves no reseñados en este manual, donde cada usuario es responsable de la gestión de dichos riesgos, su seguridad, sus actos y las consecuencias de éstos, si no lo asume así o no entiende este manual, no utilice el equipo.

CONDICIONES MÉDICAS QUE PUEDEN AFECTAR LA SEGURIDAD DEL USUARIO:

EN CONDICIONES NORMALES DE USO, DEBEN TENERSE EN CUENTA LOS PROBLEMAS CARDIOVASCULARES, LAS ENFERMEDADES RESPIRATORIAS, LOS TRASTORNOS MUSCULOESQUELÉTICOS QUE AFECTEN A LA COLUMNA VERTEBRAL, LAS CADERAS O LAS RODILLAS, LA OBESIDAD O EL EXCESO DE PESO, ASÍ COMO LOS TRASTORNOS NEUROLÓGICOS O DEL EQUILIBRIO Y LOS PROBLEMAS CIRCULATORIOS PERIFÉRICOS QUE DIFICULTEN EL RETORNO VENOSO. EN UNA SITUACIÓN DE EMERGENCIA TRAS LA DETENCIÓN DE UNA CAÍDA, LOS RIESGOS SON ESPECIALMENTE GRAVES EN PERSONAS PREDISPUESTAS AL SÍNDROME DEL ARNÉS, CON ANTECEDENTES DE TRAUMATISMOS O LESIONES, CON PROBLEMAS DE COAGULACIÓN O EN TRATAMIENTO ANTICOAGULANTE, Y EN AQUELLAS QUE PADEZCAN ENFERMEDADES NEUROLÓGICAS SUSCEPTIBLES DE PROVOCAR CRISIS.

DESCRIPCIÓN

Las cuerdas semiestáticas conforme a EN 1891: 1998 son equipos de protección individual (EPI) contra caídas desde alturas. No use este producto más allá de sus límites o en situaciones no previstas.

Estas cuerdas son cuerdas trenzadas de bajo estiramiento diseñadas para proteger a quienes trabajan en alturas, para acceso mediante cuerda, rescate y actividades similares (ascenso y descenso de personas, dispositivos de seguridad...). Ni el fabricante ni el distribuidor son responsables de los daños provocados por un uso indebido de la cuerda.

Verifique la compatibilidad de este producto con otros elementos del sistema que utiliza (compatibilidad = interacción funcional correcta). Los componentes usados con la cuerda deben cumplir las normas vigentes en su país . Asegúrese de que la cuerda es compatible con los dispositivos utilizados: consulte sus fichas técnicas.

Compruebe que el dispositivo de regulación elegido es adecuado para el diámetro de la cuerda (verifique el marcado en el dispositivo).

Precaución: una cuerda nueva puede deslizarse, reduciendo la eficacia de los aparatos de frenado y aseguramiento. Familiarícese con el uso de una cuerda nueva. Asegúrese de que no haya rebabas o aristas cortantes en mosquetones u otros dispositivos en contacto con la cuerda.

Los cuerdas semiestáticas están clasificados como EPI (Equipamiento de Protección Individual) conforme al Reglamento EU 2016/425 sobre EPI y están en conformidad con la Norma Europea EN 1891:1998 (Equipos de protección individual para la prevención de caídas desde una altura. Cuerdas trenzadas con funda, semiestáticas.).

La declaración de conformidad está disponible en el siguiente enlace:

https://www.irudek.com/

NOMENCLATURA

Tipos de cuerdas: A1 - cuerda con terminal cosido, A2 - cuerda por metros

Depende de la cuerda puede contener todos o solo varios de los elementos

Descripción de las partes: 1-marcaje de la punta, 2-terminal cosido, 3- funda, 4-alma, 5-guardacabos, 6-protector de la costura, 7-etiqueta identificativa, 8-nudo de tope, 9-cinta identificativa interior (solo cuerda por metros).

LIMITACIONES DE USO

Las cuerdas semiestáticas suministradas por IRUDEK son Tipo A, tenga en cuenta que, las cuerdas tipo B tienen un rendimiento inferior a las cuerdas tipo A, siendo más vulnerables a la abrasión, cortes y desgaste. Las cuerdas tipo A son más adecuadas para acceso por cuerda y sujeción.

Ambos tipos de cuerdas deben protegerse contra daños mecánicos. Las cuerdas semiestáticas no están diseñadas para detener caídas, así que el usuario debe evitar este riesgo. Compruebe la compatibilidad de la cuerda con el resto del equipo antes de su uso. El fabricante recomienda probar todo el equipo en un entorno seguro antes de usarlo.

Los productos químicos, el calor, la abrasión, los rayos UV y las aristas cortantes pueden dañar las cuerdas. Utilice un protector de cuerda o un desvío si es necesario.

Forma de dividir la cuerda: Cada extremo de la cuerda tiene una terminación compacta, donde el núcleo y la funda están conectados. Si divide la cuerda, termine los extremos fusionando el núcleo y la funda. Los extremos no deben tener bordes afilados. Después de cortar la cuerda, debe equipar los extremos con cintas externas con información sobre el tipo de cuerda, diámetro y norma (EN 1891:1998). Prevea un margen adicional del 3% para compensar la evolución de la longitud durante su vida útil. Los nuevos tramos de cuerda deben llevar su trazabilidad independiente, se recomienda incluir una copia de la ficha técnica.

El sistema de aseguramiento debe estar unido a un punto de anclaje fiable situado por encima del usuario. Evite cualquier exceso de cuerda entre el usuario y el punto de anclaje. Para sistemas de detención de caídas, es esencial verificar el espacio libre requerido debajo del usuario para evitar colisiones en caso de caída. La funcionalidad de la cuerda puede verse afectada por temperaturas extremas, nudos, bordes afilados, reactivos químicos, conductividad eléctrica, abrasión, efectos climáticos adversos y movimientos pendulares durante una caída.

Envejecimiento: Con el uso, una cuerda puede aumentar de diámetro y perder longitud. Controle regularmente la longitud de la cuerda.

Hielo y humedad: La humedad y el hielo hacen que la cuerda sea más sensible a la abrasión y más difícil de controlar en dispositivos de frenado y aseguramiento.

Descenso: Un nudo en la punta de la cuerda es una precaución necesaria. Evite descender demasiado rápido para prevenir quemaduras y aceleración del desgaste de la cuerda.

Para actividades de escalada con riesgo frecuente de caídas (montañismo, escalada...), considere el uso de cuerdas dinámicas que cumplan con la norma EN 892.

Para actividades de acceso y posicionamiento con cuerdas emplee los nudos adecuados a cada circunstancia. Tenga en cuenta que la temperatura de fusión de la poliamida es cercana a los 230º, no haga descensos rápidos que puedan sobrecalentar el sistema.

Evite todo contacto posible con sustancias ácidas o alcalinas, así como con la exposición prolongada a la radiación ultravioleta del sol, lo que puede causar degradación.

Evite el contacto con barro, polvo, agua de mar y cualquier otra sustancia corrosiva, agresiva o con productos químicos que emitan vapores.

Evite el contacto con objetos afilados, bordes de roca, concreto o metal, crampones, hojas de piolet, piedras sueltas u otros objetos que puedan causar daño.

No una directamente esta cuerda a objetos o anclajes con un diámetro inferior a 9 mm, ya que existe peligro de rotura.

Evite descensos rápidos (rápel a más de 2 m/s) o maniobras a altas temperaturas (rescate o auto-rescate en incendios), ya que pueden causar lesiones graves o incluso mortales.

Existen muchas formas incorrectas de usar la cuerda que no podemos enumerar todas. Los ejemplos no son exhaustivos. Durante el uso, es importante verificar regularmente el estado del producto y su conexión con otros elementos del sistema.

No deje la cuerda o el equipo de seguridad dentro de un automóvil expuesto al sol, ya que las temperaturas dentro del vehículo pueden superar los 50ºC, incluso a través de los cristales o en el maletero.

Las características y resistencias de la cuerda se pueden leer en la etiqueta adjunta, son valores garantizados sólo para una cuerda sin deterioro. Cualquier tipo de nudo, ángulo, rozamiento o tracción demasiado brusca disminuye dichos valores.

USO

Antes de emplear por primera vez una cuerda nueva, se recomienda seguir estos pasos para desenrollarla correctamente:

1. Si está empaquetada en madeja, desenróllala en sentido opuesto al de su bobinado. Evite lanzarla para desenrollarla.
2. Si viene en carrete, proceda de la misma manera que con una madeja para desenrollarla de la bobina. Es crucial evitar el retorcimiento de la cuerda y la consecuente extensión de los hilos durante este proceso.

El punto de anclaje del sistema debe estar preferiblemente ubicado por encima de la posición del usuario y cumplir con los requisitos de la norma EN 795, con una resistencia mínima de 12 kN para dispositivos metálicos y 18kN para dispositivos textiles.

La cuerda puede disponer de conectores en sus terminales, que se utilizan como puntos de conexión al sistema anticaídas.

En sistemas anticaídas, antes de cualquier uso, es esencial verificar la altura libre requerida debajo del usuario para evitar colisiones con el suelo u obstáculos en caso de caída. Evite dejar la cuerda sobrante entre el usuario y el punto de anclaje.

Asegúrese de que el punto de anclaje esté correctamente colocado para limitar el riesgo y la distancia de caída.

Se debe tener cuidado al usar varios equipos, ya que la función de seguridad de uno puede verse afectada por la de otro.

EVITE QUE SUS PRODUCTOS ENTREN EN CONTACTO CON MATERIALES ABRASIVOS O PIEZAS CORTANTES.
LOS USUARIOS DEBEN ESTAR MÉDICAMENTE APTOS PARA ACTIVIDADES EN ALTURA.
SUSPENDERSE INMÓVIL EN UN ARNÉS PUEDE CAUSAR PROBLEMAS FISIOLÓGICOS GRAVES O INCLUSO LA MUERTE.

Se deben seguir las instrucciones de uso definidas en las fichas técnicas de cada equipo asociado a este producto.

Las instrucciones de uso deben entregarse al usuario en el idioma del país de uso.

Guarde las instrucciones de uso de manera permanente para poder consultarlas después de retirarlas del equipo.

Asegúrese de que los marcados en el producto sean legibles.

Un evento excepcional puede requerir la retirada de un producto después de un solo uso (tipo e intensidad de uso, entorno de uso: ambientes agresivos, marinos, bordes afilados, temperaturas extremas, exposición a la llama, productos químicos, etc.). Un producto debe ser retirado si:

- Ha superado su vida útil.
- Ha sufrido una caída o un esfuerzo significativo.
- El resultado de las revisiones no es satisfactorio o se duda de su fiabilidad.
- No se conoce el historial completo de uso.
- Su uso es obsoleto (debido a cambios legislativos, normativos, técnicos, incompatibilidad con otros equipos, etc.). Destruya estos productos para evitar su uso futuro.

Al utilizar el equipo, asegurarse de que no esté posicionado de manera que el usuario pueda tropezar con él.

Un arnés anticaídas es el único dispositivo de prensión del cuerpo aceptable que se puede usar en un sistema anticaídas.

El sistema de protección anticaídas debe ser conectado únicamente a los puntos de conexión del arnés que lleven una identificación con la letra "A" mayúscula. La identificación "A/2", indica que es necesario conectar a la vez dos puntos de conexión con la misma identificación. Está prohibido conectar el sistema de protección a un punto de conexión único que está identificado con "A/2".

La conexión al punto de anclaje y a otros equipos debe ser realizado a través de mosquetones conforme a EN 362:2005.

Para la utilización con anticaídas EN 353-1+A1:2017, EN 353-2:2002, salvo que las circunstancias requieran lo contrario, se recomienda conectar el equipo al punto de anclaje frontal del arnés.

COMPROBACIONES ANTES DEL USO

Previo a la utilización hay que realizar una revisión visual y funcional de sus componentes por parte del usuario, verificando que no presentan rasgos de deterioro, desgaste excesivo, corrosión, abrasiones, degradación por radiación UV, cortes e incorrecciones de uso. Se debe prestar especial atención a las cintas, costuras, anillas de anclaje, hebillas y elementos de regulación.

Retirar del uso ante cualquier defecto, anomalía o daño apreciado en el equipo de protección individual utilizado que, a su juicio, puede entrañar una pérdida de su eficacia protectora.

COMPROBACIONES DURANTE EL USO

Durante el uso del equipo es necesario prestar especial atención a las circunstancias peligrosas que pueden afectar al comportamiento del equipo y a la seguridad del usuario, y en particular:

- Cualquier tipo de rotulación en elementos de seguridad.
- Contacto accidental sobre bordes cortantes.
- Distintos deterioros, como cortes, abrasión y/o corrosión.
- Influencia negativa de agentes climáticos.
- Caídas de tipo "péndulo".
- Influencia a temperaturas extremas.
- Efectos tras contacto con productos químicos.
- Conductividad eléctrica.
- Es esencial comprobar regularmente todos los elementos de fijación y ajuste.

GARANTÍA

La garantía de este producto es de 3 años, limitada a defectos de fabricación y de materias primas. No cubre el deterioro, la corrosión y los daños provocados por un almacenamiento, transporte o uso indebido o intensivo.

La solicitud de garantía deberá estar acompañada del justificante de compra. En caso de que se determine como defecto de fabricación, IRUDEK se comprometa a reparar, sustituir o abonar el producto, sin sobrepasar en ningún caso el precio de factura del producto.

GESTIÓN DE RESIDUOS

Productos sin componentes eléctricos: elimine el producto de forma segura al final de su vida útil. Separe, en la medida de lo posible, los materiales textiles, plásticos y metálicos para su gestión ambiental.

Productos eléctricos o electrónicos / con pilas o baterías: Este producto contiene componentes eléctricos o baterías y no debe desecharse con residuos domésticos. Entréguelo a un gestor autorizado o consulte www.irudek.com para su correcta gestión.

VIDA ÚTIL

La vida útil estimada de los equipos textiles es de 12 años a partir de la fecha de fabricación (2 años de almacenamiento y 10 años de utilización). Los equipos metálicos tienen una vida útil ilimitada.

Los siguientes factores pueden reducir la vida útil del producto: uso intensivo, contacto con sustancias químicas, ambientes especialmente agresivos, exposición a temperaturas extremas, exposición a los rayos ultravioleta, abrasión, cortes, fuertes impactos, o una mala utilización, transporte y/o mantenimiento.

TRANSPORTE

El equipo de protección individual debe ser transportado en un embalaje que lo proteja contra la humedad o daños mecánicos, químicos y/o térmicos.

ALMACENAMIENTO

El equipo de protección individual debe ser almacenado en un embalaje holgado, en un lugar seco, ventilado, protegido contra la luz solar, rayos ultravioleta, polvo, objetos con bordes cortantes, temperaturas extremas y sustancias agresivas.

OBLIGACIONES

Antes de la utilización del equipo, se ha de establecer un plan de rescate para poder ejecutarlo en caso de emergencia.

No realizar alteraciones o adiciones al equipo sin el previo consentimiento por escrito del fabricante.

El equipo no debe ser utilizado fuera de sus limitaciones, o para otro propósito distinto del previsto.

Asegurar la compatibilidad de los elementos de un equipo cuando se monten en un sistema. Asegurándose que todos los artículos son apropiados para la aplicación propuesta. Está prohibido usar el sistema de protección en el que el funcionamiento de un elemento individual se vea afectado por o interfiera con la función de otro. Revisar periódicamente las conexiones y el ajuste de los componentes para evitar su desconexión accidental.

En caso de detectar deterioros o cualquier duda sobre su estado para una utilización segura, el equipo de protección individual debe ser retirado del uso inmediatamente. No debe ser usado otra vez hasta que una persona competente confirme por escrito si es aceptable hacerlo.

En caso de que haya parado una caída, el equipo debe ser retirado del uso.

Es esencial para la seguridad verificar el espacio libre mínimo requerido por debajo de los pies del usuario en el lugar de trabajo antes de cada uso, para que en caso de caída no haya colisión con el suelo u otro obstáculo en la trayectoria de la caída. Los detalles de espacio libre mínimo exigido se encuentran en las instrucciones de uso de los componentes respectivos del sistema anticaídas.

Si el producto es revendido fuera del país original de destino, el revendedor debe proporcionar instrucciones de uso, mantenimiento, revisión periódica y de reparación en el idioma del país donde se vaya a utilizar el equipo.

INSTRUCCIONES DE MANTENIMIENTO

Revisión visual

Se debe realizar una revisión visual y funcional, por parte del usuario, previa a la utilización.

Se deberá realizar una revisión especial por parte del fabricante o persona competente autorizada por el fabricante, cuando el equipo ha sido sometido a condiciones especiales o extraordinarias.

Al menos cada 12 meses, ha de realizarse una revisión periódica en profundidad, efectuada por el fabricante o una persona competente autorizada por el fabricante, siguiendo estrictamente los procedimientos para la revisión periódica de IRUDEK. La seguridad de los usuarios depende de la continua eficacia y durabilidad del equipo. La revisión periódica se ha de certificar según los requisitos de la norma EN365:2004, determinando la validez del certificado y la fecha de la siguiente revisión.

Se debe comprobar la legibilidad del marcado del producto.

Las observaciones deberán recogerse en el certificado de revisión del equipo.

Retirar del uso ante cualquier defecto, anomalía o daño apreciado en el equipo de protección individual utilizado que, a su juicio, pueda entrañar una pérdida de su eficacia protectora.

Limpieza

El equipo de protección individual debe ser limpiado de forma que no cause efectos adversos en los materiales utilizados en la fabricación del equipo, o al usuario. El procedimiento de limpieza ha de cumplirse estrictamente. Para materiales textiles y de plástico (cintas, cuerdas) limpiar con un trapo de algodón o un cepillo. No utilizar ningún material abrasivo. Para una limpieza profunda, lavar el equipo a mano a una temperatura entre 30ºC y 40ºC utilizando un jabón neutro. Para las partes metálicas, utilizar un trapo húmedo. Si el equipo se moja, ya sea por el uso o debido a la limpieza, se debe dejar secar de forma natural, en un lugar ventilado y oscuro, alejado del calor directo y compuestos químicos.

El proceso de desinfección se realizará de la misma manera que el de limpieza profunda.

Reparación

El equipo debe ser reparado únicamente por el fabricante o una persona autorizada para este fin, siguiendo los procedimientos establecidos por el fabricante. Se suministrarán instrucciones para la reparación en las lenguas oficiales del país donde el equipo sea puesto en servicio.

FICHA DE CONTROL

La ficha de control debe ser rellenada antes de la primera entrega del equipo para su empleo.

Toda la información referente al equipo de protección individual (nombre, número de serie, fecha de compra y fecha de primera puesta en servicio, nombre de usuario, histórico de las revisiones periódicas y reparaciones, y próxima fecha para la revisión periódica) debe estar anotado en la ficha de control del equipo.

La ficha debe ser rellenada únicamente por el responsable del equipo de protección.

IruCheck

La aplicación IruCheck permite, de una forma efectiva y ágil, llevar el control de los equipos anticaídas. Se recomienda su utilización para la trazabilidad de estos dispositivos, sustituyendo la Ficha de Control.

CONTROL SHEET (ENGLISH ONLY)

CONTROL SHEET

REFERENCE	
BATCH NUMBER, SERIAL NUMBER	
YEAR OF MANUFACTURE	
DATE OF PURCHASE	
DATE OF INITIAL USE	
USER NAME	

INSPECTION HISTORY

DATE	OBJECTIVE	INSPECTOR NAME SIGNATURE	COMMENTS	NEXT INSPECTION DATE

ORGANISMO NOTIFICADO

Organismo notificado que ha efectuado el examen UE de tipo: AITEX, Carretera Banyeres, 03801 Alcoy, España (Organismo notificado número 0161) y organismo notificado que interviene en la fase de control

de la producción: APAVE, 6 Rue du General Audran, 92412 Courbevoie, Cedex, Francia (Organismo notificado número 0082)

IT

Leggere attentamente le istruzioni per l'uso prima di utilizzare la corda, formarsi adeguatamente, familiarizzare con il dispositivo e utilizzarlo in modo responsabile. Le attività in quota comportano gravi rischi, non descritti nel presente manuale, per cui ogni utente è responsabile della gestione di tali rischi, della propria sicurezza, delle proprie azioni e delle conseguenze che ne derivano; se non si assume tale responsabilità o non si comprende il presente manuale, non utilizzare l'attrezzatura.

CONDIZIONI MEDICHE CHE POSSONO COMPROMETTERE LA SICUREZZA DELL'UTENTE:
IN CONDIZIONI NORMALI DI UTILIZZO, OCCORRE TENERE CONTO DI PROBLEMI CARDIOVASCOLARI, MALATTIE RESPIRATORIE, DISTURBI MUSCOLO-SCHELETRICI A CARICO DELLA COLONNA VERTEBRALE, DELLE ANCHE O DELLE GINOCCHIA, OBESITÀ O SOVRAPPESO, NONCHÉ DISTURBI NEUROLOGICI O DELL'EQUILIBRIO E PROBLEMI CIRCOLATORI PERIFERICI CHE OSTACOLANO IL RITORNO VENOSO. IN UNA SITUAZIONE DI EMERGENZA DOPO L'ARRESTO DI UNA CADUTA, I RISCHI SONO PARTICOLARMENTE GRAVI NELLE PERSONE PREDISPOSTE ALLA SINDROME DA IMBRACATURA, CON UN'ANAMNESI DI TRAUMI O LESIONI, CON PROBLEMI DI COAGULAZIONE O IN TRATTAMENTO CON ANTICOAGULANTI, E IN QUELLE CON PATOLOGIE NEUROLOGICHE CHE POSSONO CAUSARE CONVULSIONI.

DESCRIZIONE

Las cuerdas semiestáticas conforme a EN 1891: 1998 son equipos de protección individual (EPI) contra caídas desde alturas. No use este producto más allá de sus límites o en situaciones no previstas.

Estas cuerdas son cuerdas trenzadas de bajo estiramiento diseñadas para proteger a quienes trabajan en alturas, para acceso mediante cuerda, rescate y actividades similares (ascenso y descenso de personas, dispositivos de seguridad...). Ni el fabricante ni el distribuidor son responsables de los daños provocados por un uso indebido de la cuerda.

Verifique la compatibilidad de este producto con otros elementos del sistema que utiliza (compatibilidad = interacción funcional correcta). Los componentes usados con la cuerda deben cumplir las normas vigentes en su país. Asegúrese de que la cuerda es compatible con los dispositivos utilizados: consulte sus fichas técnicas.

Compruebe que el dispositivo de regulación elegido es adecuado para el diámetro de la cuerda (verifique el marcado en el dispositivo).

Precaución: una cuerda nueva puede deslizarse, reduciendo la eficacia de los aparatos de frenado y aseguramiento. Familiarícese con el uso de una cuerda nueva. Asegúrese de que no haya rebabas o aristas cortantes en mosquetones u otros dispositivos en contacto con la cuerda.

Los cuerdas semiestáticas están clasificados como EPI (Equipamiento de Protección Individual) conforme al Reglamento EU 2016/425 sobre EPI y están en conformidad con la Norma Europea EN 1891:1998 (Equipos de protección individual para la prevención de caídas desde una altura. Cuerdas trenzadas con funda, semiestáticas.).

La dichiarazione di conformità è disponibile al seguente link:

https://www.irudek.com/

NOMENCLATURA

Tipi di corda: A1 - corda con terminazione cucita, A2 - corda a metri

A seconda della corda, può contenere tutti o solo alcuni degli elementi.

Descrizione delle parti: 1-segnatura della punta, 2-cucitura finale, 3-guaina, 4-ala, 5-filo, 6-protezione della cucitura, 7-etichetta di identificazione, 8-nodo di arresto, 9-nastro di identificazione interno (solo corda al metro).

LIMITI DI UTILIZZO

Le corde semistatiche fornite da IRUDEK sono di tipo A; si noti che le corde di tipo B hanno prestazioni inferiori rispetto alle corde di tipo A, essendo più vulnerabili all'abrasione, ai tagli e all'usura. Le corde di tipo A sono più adatte per l'accesso e l'assicurazione su corda.

Entrambi i tipi di funi devono essere protetti da danni meccanici. Le funi semistatiche non sono progettate per arrestare le cadute, quindi l'utente deve evitare questo rischio. Prima dell'uso, verificare la compatibilità della fune con altre attrezzature. Il produttore raccomanda di testare tutte le attrezzature in un ambiente sicuro prima dell'uso.

Prodotti chimici, calore, abrasione, raggi UV e spigoli vivi possono danneggiare le corde. Se necessario, utilizzare una protezione per la corda o un telo di copertura.

Modo di dividere la corda: Ogni estremità della corda ha una terminazione compatta, in cui l'anima e la guaina sono collegate. Se si divide la corda, terminare le estremità fondendo l'anima e la guaina. Le estremità non devono presentare bordi taglienti. Dopo il taglio della fune, è necessario dotare le estremità di nastri esterni con informazioni sul tipo di fune, sul diametro e sullo standard (EN 1891:1998). Prevedere un margine aggiuntivo del 3% per compensare le variazioni di lunghezza durante la vita della fune. Le nuove lunghezze di fune devono essere tracciabili separatamente; si consiglia di allegare una copia della scheda tecnica.

Il sistema di assicurazione deve essere collegato a un punto di ancoraggio affidabile sopra l'utente. Evitare qualsiasi eccesso di corda tra l'utilizzatore e il punto di ancoraggio. Per i sistemi anticaduta, è essenziale verificare la distanza necessaria sotto l'utilizzatore per evitare collisioni in caso di caduta. La funzionalità della fune può essere compromessa da temperature estreme, nodi, spigoli vivi, reagenti chimici, conduttività elettrica, abrasione, effetti atmosferici avversi e movimenti pendolari durante una caduta.

Invecchiamento: con l'uso, una corda può aumentare di diametro e perdere lunghezza. Controllare regolarmente la lunghezza della corda.

Ghiaccio e umidità: l'umidità e il ghiaccio rendono la corda più sensibile all'abrasione e più difficile da controllare nei dispositivi di frenata e di assicurazione.

Discesa: un nodo alla fine della corda è una precauzione necessaria. Evitare di scendere troppo velocemente per evitare ustioni e un'usura accelerata della corda.

Per le attività di arrampicata con un rischio frequente di caduta (alpinismo, arrampicata...), considerare l'uso di corde dinamiche conformi alla norma EN 892.

Per le attività di accesso e posizionamento con le corde, utilizzare i nodi appropriati per ogni circostanza. Tenere presente che la temperatura di fusione del poliammide è vicina ai 230º, non effettuare discese rapide che potrebbero surriscaldare il sistema.

Evitare qualsiasi contatto con sostanze acide o alcaline, nonché l'esposizione prolungata ai raggi ultravioletti del sole, che potrebbero causare la degradazione.

Evitare il contatto con fango, polvere, acqua di mare e qualsiasi altra sostanza corrosiva, aggressiva o chimica che emetta vapori.

Evitare il contatto con oggetti appuntiti, spigoli di roccia, cemento o metallo, ramponi, lame di piccozza, pietre sciolte o altri oggetti che possono causare lesioni.

Non fissare la fune direttamente a oggetti o ancoraggi di diametro inferiore a 9 mm, per evitare il rischio di rottura.

Evitare le discese rapide (calate in corda doppia a più di 2 m/s) o le manovre ad alte temperature (soccorso anticoncidio o autosoccorso), perché possono causare lesioni gravi o addirittura mortali.

Ci sono molti modi scorretti di usare la corda che non possiamo elencare tutti. Gli esempi non sono esaustivi. Durante l'uso, è importante controllare regolarmente le condizioni del prodotto e il suo collegamento agli altri elementi del sistema.

Non lasciare la corda o l'attrezzatura di sicurezza all'interno dell'auto esposta al sole, poiché le temperature all'interno del veicolo possono superare i 50ºC, anche attraverso i finestrini o nel bagagliaio.

Le caratteristiche e la resistenza della fune possono essere lette sull'etichetta allegata; si tratta di valori garantiti solo per una fune non utilizzata. Qualsiasi tipo di nodo, angolo, attrito o trazione troppo brusca diminuisce questi valori.

USO

Prima di utilizzare una corda nuova per la prima volta, si raccomanda di seguire i seguenti passaggi per svolgerla correttamente:

1. Se è confezionato in una matassa, svolgerlo nel senso opposto al suo avvolgimento. Evitare di lanciarlo per srotolarlo.
2. Se si tratta di una bobina, si procede come per la matassa per srotolarla dalla bobina. È fondamentale evitare la torsione della corda e il conseguente allungamento dei filati durante questo processo.

Il punto di ancoraggio del sistema deve essere preferibilmente situato al di sopra della posizione dell'utente e soddisfare i requisiti della norma EN 795, con una resistenza minima di 12 kN per i dispositivi metallici e di 18kN per quelli tessili.

La fune può essere dotata di connettori alle estremità, che vengono utilizzati come punti di collegamento al sistema anticaduta.

Nei sistemi anticaduta, prima di ogni utilizzo, è essenziale verificare lo spazio libero necessario sotto l'utilizzatore per evitare collisioni con il terreno o con gli ostacoli in caso di caduta. Evitare di lasciare una corda in eccesso tra l'utilizzatore e il punto di ancoraggio.

Assicurarsi che il punto di ancoraggio sia posizionato correttamente per limitare il rischio e la distanza di caduta.

Occorre prestare attenzione quando si utilizzano più apparecchiature, poiché la funzione di sicurezza di una può essere influenzata da quella di un'altra.

IMPEDIRE CHE I PRODOTTI VENGANO A CONTATTO CON MATERIALI ABRASIVI O PARTI TAGLIENTI.
GLI UTENTI DEVONO ESSERE IDONEI DAL PUNTO DI VISTA MEDICO ALLE ATTIVITÀ IN QUOTA.
LA SOSPENSIONE IMMOBILE IN UN'IMBRACATURA PUÒ CAUSARE GRAVI PROBLEMI FISIOLOGICI O ADDIRITTURA LA MORTE.

È necessario seguire le istruzioni per l'uso definite nelle schede tecniche di ogni apparecchiatura associata a questo prodotto.

Le istruzioni per l'uso devono essere fornite all'utente nella lingua del paese di utilizzo.

Conservare le istruzioni per l'uso in un luogo permanente per poterle consultare dopo la rimozione dell'apparecchiatura.

Assicurarsi che le marcature sul prodotto siano leggibili.

Un evento eccezionale può richiedere il ritiro di un prodotto dopo un singolo utilizzo (tipo e intensità di utilizzo, ambiente di utilizzo: ambienti aggressivi, marini, bordi taglienti, temperature estreme, esposizione a fiamme, sostanze chimiche, ecc.) Un prodotto deve essere richiamato se:

- Ha superato la sua vita utile.
- Avete subito una caduta o uno strappo significativo.
- L'esito delle revisioni è insoddisfacente o la loro affidabilità è dubbia.
- La storia completa dell'uso non è nota.
- Il loro utilizzo è obsoleto (a causa di modifiche legislative, normative, tecniche, incompatibilità con altre apparecchiature, ecc.) Distruggere questi prodotti per impedirne l'uso futuro.

Quando si utilizza l'apparecchiatura, assicurarsi che non sia posizionata in modo tale che l'utente possa incIampARVI.

L'imbracatura anticaduta è l'unico dispositivo di trattenuta del corpo accettabile che può essere utilizzato in un sistema anticaduta.

Il sistema di protezione anticaduta può essere collegato solo ai punti di connessione dell'imbracatura contrassegnati dalla lettera maiuscola "A". La dicitura "A/2" indica che due punti di collegamento con la stessa dicitura devono essere collegati contemporaneamente. È vietato collegare il sistema di protezione a un solo punto di connessione contrassegnato dalla lettera "A/2".

La connessione al punto di ancoraggio e ad altri dispositivi deve essere realizzato con moschettoni conformi alla Normativa 362:2005.

Per l'uso con i dispositivi anticaduta EN 353-1+A1:2017, EN 353-2:2002, a meno che le circostanze non richiedano diversamente, si raccomanda di collegare l'attrezzatura al punto di ancoraggio anteriore dell'imbracatura.

CONTROLLI PRIMA DELL'USO

Prima dell'uso, l'utilizzatore deve effettuare un'ispezione visiva e funzionale dei suoi componenti, verificando che non presentino segni di deterioramento, usura eccessiva, corrosione, abrasioni, degrado dovuto ai raggi UV, tagli e uso scorretto. Particolare attenzione va prestata a cinghie, cuciture, anelli di ancoraggio, fibbie ed elementi di regolazione.

Rimuovere dall'uso i dispositivi di protezione individuale utilizzati che presentano difetti, anomalie o danni che, a proprio avviso, possono comportare la perdita della loro efficacia protettiva.

CONTROLLI DURANTE L'USO

Durante l'uso del dispositivo è necessario prestare particolare attenzione alle circostanze pericolose che possono influire sul comportamento del dispositivo e sulla sicurezza dell'operatore, in particolare:

- Qualsiasi scritta su elementi di sicurezza.
- Contatto accidentale con spigoli vivi.
- Diversi deterioramenti, come tagli, abrasioni e/o corrosione.
- Influenza negativa di agenti climatici.
- Cadute di tipo "effetto pendolo".
- Influenza a temperature estreme.
- Effetti dopo il contatto con prodotti chimici.
- Conducibilità elettrica.

- È essenziale che tutti i dispositivi di fissaggio e i raccordi siano controllati regolarmente.

GARANZIA

La garanzia per questo prodotto è di 3 anni, limitata ai difetti di fabbricazione e alle materie prime. Non copre il deterioramento, la corrosione e i danni causati da conservazione, trasporto o uso impropri o intensivi.

La richiesta di garanzia deve essere accompagnata dalla prova di acquisto. In caso di difetti di fabbricazione, IRUDEK si impegna a riparare, sostituire o rimborsare il prodotto nei limiti del prezzo indicato in fattura.

GESTIONE DEI RIFIUTI

Prodotti senza componenti elettrici: smaltire il prodotto in modo sicuro al termine della sua vita utile. Separare il più possibile i materiali tessili, plastici e metallici per la gestione ambientale.

Prodotti elettrici o elettronici / con batterie: Questo prodotto contiene componenti elettrici o batterie e non deve essere smaltito con i rifiuti domestici. Consegnarlo a un raccoglitore di rifiuti autorizzato o consultare www.irudek.com per un corretto smaltimento.

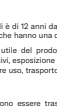

VITA UTILE

La vita utile stimata delle attrezzature tessili è di 12 anni dalla data di produzione (2 anni di stoccaggio e 10 anni di utilizzo). Le attrezzature metalliche hanno una durata illimitata.

I seguenti fattori possono ridurre la vita utile del prodotto: uso intensivo, contatto con sostanze chimiche, ambienti particolarmente aggressivi, esposizione a temperature estreme, esposizione ai raggi ultravioletti, abrasione, tagli, forti urti, oppure uso, trasporto e/o manutenzione impropri.

TRASPORTO

I dispositivi di protezione individuale devono essere trasportati in un imballaggio che li protegga dall'umidità o da danni meccanici, chimici e/o termici.

CONSERVAZIONE

I dispositivi di protezione individuale devono essere conservati in imballaggi sfusi, in un luogo asciutto e ventilato, al riparo da luce solare, raggi ultravioletti, polvere, oggetti taglienti, temperature estreme e sostanze aggressive.

OBBLIGHI

Prima di utilizzare l'attrezzatura, è necessario stabilire un piano di salvataggio per poterlo eseguire in caso di emergenza.

Non apportare modifiche o aggiunte al dispositivo senza il previo consenso scritto del produttore.

Il dispositivo non deve essere utilizzato al di fuori dei suoi limiti o per scopi diversi da quelli previsti.

Garantire la compatibilità degli elementi del dispositivo quando vengono assemblati in un sistema. Garantire che tutti gli articoli siano appropriati per l'applicazione prevista. È vietato utilizzare il sistema di protezione quando il funzionamento di un singolo elemento è influenzato o interferisce con il funzionamento di un altro. Controllare periodicamente i collegamenti e la regolazione dei componenti per evitare scollegamenti accidentali.

In caso di danni o di dubbi sulle condizioni di sicurezza, i dispositivi di protezione individuale devono essere immediatamente ritirati dall'uso. Non possono essere riutilizzati fino a quando una persona competente ne certifica l'idoneità per iscritto.

In caso di arresto di una caduta, il dispositivo deve essere rimosso dall'uso.

È essenziale per la sicurezza verificare la distanza minima necessaria sotto i piedi dell'operatore sul posto di lavoro prima di ogni utilizzo, in modo che in caso di caduta non si verifichi un urto con il terreno o con altri ostacoli sulla traiettoria della caduta. I dettagli sulla distanza minima richiesta sono riportati nelle istruzioni per l'uso dei rispettivi componenti del sistema di arresto caduta.

Se il prodotto viene rivenduto al di fuori del paese di destinazione originale, il rivenditore deve fornire le istruzioni per l'uso, la manutenzione, l'assistenza e la riparazione nella lingua del paese in cui il dispositivo verrà utilizzato.

ISTRUZIONI PER LA MANUTENZIONE

Ispezione visiva

L'operatore deve effettuare un'ispezione visiva e funzionale prima dell'uso.

Se il dispositivo è stato sottoposto a condizioni speciali o straordinarie, è necessario sottoporlo a una revisione speciale da parte del produttore o di una persona competente autorizzata dal produttore.

Almeno ogni 12 mesi deve essere effettuata una revisione periodica completa da parte del produttore o di una persona competente autorizzata dal produttore, in stretta conformità con le procedure di revisione periodica IRUDEK. La sicurezza degli utenti dipende dalla continua efficienza e durata dell'apparecchiatura. L'ispezione periodica deve essere certificata secondo i requisiti della norma EN365:2004, determinando la validità del certificato e la data dell'ispezione successiva.

È necessario verificare la leggibilità della marcatura del prodotto.

Le osservazioni devono essere incluse nel certificato di ispezione del dispositivo.

Rimuovere dall'uso i dispositivi di protezione individuale utilizzati che presentano difetti, anomalie o danni che, a proprio avviso, possono comportare la perdita della loro efficacia protettiva.

Pulizia

I dispositivi di protezione individuale devono essere puliti in modo da non causare effetti negativi sui materiali utilizzati per la loro fabbricazione o all'operatore. È necessario seguire la procedura di pulizia rigorosamente. Pulire i materiali tessili e plastici (cinghie, corde) con un panno di cotone o una spazzola. Non utilizzare materiali abrasivi. Per una pulizia profonda, lavare i dispositivi a mano a una temperatura compresa tra 30 °C e 40 °C utilizzando un sapone neutro. Per le parti metalliche, utilizzare un panno umido. Se il dispositivo si bagna durante l'uso o la pulizia, è necessario lasciarlo asciugare naturalmente in un luogo ventilato e buio, lontano dal calore diretto e da composti chimici.

Il processo di disinfezione deve essere eseguito allo stesso modo del processo di pulizia profonda.

Riparazione

Il dispositivo deve essere riparato solo ed esclusivamente dal fabbricante o da una persona autorizzata, in conformità con le procedure stabilite dal fabbricante. Le istruzioni per la riparazione saranno fornite nelle lingue ufficiali del paese in cui il dispositivo viene messo in servizio.

SCHEDA DI CONTROLLO

La scheda di controllo deve essere compilata previamente alla prima consegna del dispositivo per l'uso.

Tutte le informazioni relative ai dispositivi di protezione individuale (nome, numero di serie, data di acquisto e data della prima messa in servizio, nome operatore, cronologia delle revisioni e riparazioni periodiche, e data della successiva revisione periodica) devono essere indicate nella scheda di controllo del dispositivo.

La scheda deve essere compilata solo dal responsabile dei dispositivi di protezione.

IruCheck

L'applicazione IruCheck consente di eseguire un controllo agile ed efficace dei dispositivi anticaduta. Il suo utilizzo è consigliato per la tracciabilità di questi dispositivi, in sostituzione della scheda di controllo.

CONTROL SHEET (ENGLISH ONLY)

CONTROL SHEET	
REFERENCE	
BATCH NUMBER, SERIAL NUMBER	
YEAR OF MANUFACTURE	
DATE OF PURCHASE	
DATE OF INITIAL USE	
USER NAME	

INSPECTION HISTORY

DATE	OBJECTIVE	INSPECTOR NAME SIGNATURE	COMMENTS	NEXT INSPECTION DATE

ORGANISMO NOTIFICATO

Organismo notificato che ha effettuato l'esame UE del tipo: AITEX, Carretera Banyeres, 03801 Alcoy, Spagna (numero di organismo notificato 0161) o Organismo notificato coinvolto nella fase di controllo della produzione: APAVE, 6 Rue du General Audran, 92412 Courbevoie, Cedex, Francia (numero di organismo notificato 0082).

PL

Przed użyciem lina należy uważnie przeczytać instrukcję obsługi, przejść odpowiednie szkolenie, zapoznać się z urządzeniem i używać go w sposób odpowiedzialny. Czynności wykonywane na wysokości wiążą się z poważnymi zagrożeniami, których nie opisano w niniejszej instrukcji, a każdy użytkownik jest odpowiedzialny za zarządzanie takimi zagrożeniami, swoje bezpieczeństwo, swoje działania i ich konsekwencje, jeśli nie przyjmujesz tego do wiadomości lub nie rozumiesz niniejszej instrukcji, nie używaj sprzętu.

WARUNKI MEDYCZNE, KTÓRE MOGĄ WPŁYWAĆ NA BEZPIECZEŃSTWO UŻYTKOWNIKA:
W NORMALNYCH WARUNKACH UŻYTKOWANIA NALEŻY WZIĄĆ POD UWAGĘ PROBLEMY SERCOWO-NACZYNIOWE, CHOROBY UKŁADU ODDECHOWEGO, ZABURZENIA MIĘŚNIOWO-SZKIELETOWE WPŁYWAJĄCE NA KRĘGOSŁUP, BIODRA LUB KOLANA, OTYŁOŚĆ LUB NADWAGĘ, A TAKŻE ZABURZENIA NEUROLOGICZNE LUB ZABURZENIA RÓWNOWAGI ORAZ PROBLEMY Z KRĄŻENIEM OBWODOWYM UTRUDNIAJĄCE POWRÓT ŻYLNY. W SYTUACJI AWARYJNEJ PO ZATRZYMANIU UPADKU RYZYKO JEST SZCZEGÓLNIE POWAŻNE U OSÓB PREDYSPONOWANYCH DO ZESPOŁU URZĘZY, Z HISTORIA URAZÓW LUB OBRAŻEŃ, Z PROBLEMAMI Z KRZEPNIĘCIEM LUB LECZONYCH PRZECIWZAKRZEPNIĘCIOWO, A TAKŻE U OSÓB Z CHOROBAMI NEUROLOGICZNYMI, KTÓRE MOGĄ POWODOWAĆ DRGAWKI.

OPIS

Smycze półstatyczne zgodne z normą EN 1891: 1998 stanowią środki ochrony indywidualnej (SOI) chroniące przed upadkiem z wysokości. Nie należy używać tego produktu poza jego ograniczeniami lub w nieprzewidzianych sytuacjach.

Liny te są plecionymi linami o niskiej rozciągliwości, przeznaczonymi do ochrony osób pracujących na wysokości, do dostępu linowego, ratownictwa i podobnych czynności (wchodzenie i schodzenie osób, urządzenia zabezpieczające...). Ani producent, ani dystrybutor nie ponoszą odpowiedzialności za szkody spowodowane niewłaściwym użytkowaniem liny.

Należy sprawdzić kompatybilność tego produktu z innymi elementami używanego systemu (kompatybilność = prawidłowa interakcja funkcjonalna). Komponenty używane z liną muszą być zgodne z normami obowiązującymi w danym kraju. Upewnij się, że lina jest kompatybilna z używanymi urządzeniami: zapoznaj się z ich kartami katalogowymi.

Sprawdź, czy wybrane urządzenie regulacyjne jest odpowiednie dla średnicy liny (sprawdź oznaczenie na urządzeniu).

Uwaga: Nowa lina może się ślizgać, zmniejszając skuteczność urządzeń hamujących i asekuracyjnych. Należy zapoznać się z obsługą nowej liny. Upewnij się, że na karabinkach lub innych urządzeniach stykających się z liną nie ma zadziorów ani ostrych krawędzi.

Liny półstatyczne są klasyfikowane jako SOI (środki ochrony indywidualnej) zgodnie z rozporządzeniem UE 2016/425 w sprawie SOI i są zgodne z normą europejską EN 1891:1998 (Środki ochrony indywidualnej chroniące przed upadkiem z wysokości. Liny plecione z oplotem, półstatyczne).

Deklaracja zgodności jest dostępna na następującej stronie internetowej:

https://www.irudek.com/

NOMENKLATURA

Rodzaje lin: A1 - lina z wszytym zakończeniem, A2 - lina na metry

W zależności od liny, może ona zawierać wszystkie lub tylko niektóre elementy.

Opis części: 1 - oznaczenie końcówki, 2 - szew końcowy, 3 - osłona, 4 - skrzydło, 5 - nić, 6 - ochraniacz szwu, 7 - etykieta identyfikacyjna, 8 - węzeł stopu, 9 - wewnętrzna taśma identyfikacyjna (tylko lina na metry).

OGRANICZENIA UŻYTKOWANIA

Liny półstatyczne dostarczane przez IRUDEK są typu A, należy pamiętać, że liny typu B mają niższą wydajność niż liny typu A, są bardziej podatne na ścieranie, przecięcia i zużycie. Liny typu A są bardziej odpowiednie do dostępu linowego i asekuracji.

Oba typy lin muszą być chronione przed uszkodzeniami mechanicznymi. Liny półstatyczne nie są przeznaczone do przytrzymywania upadków, więc użytkownik musi unikać tego ryzyka. Przed użyciem należy sprawdzić kompatybilność liny z innym sprzętem. Producent zaleca przetestowanie całego sprzętu w bezpiecznym środowisku przed użyciem.

Substancje chemiczne, ciepło, ścieranie, promienie UV i ostre krawędzie mogą uszkodzić linę. W razie potrzeby użyć ochraniacza lin lub rozjazdu.

Sposób podziału liny: Każdy koniec liny ma zwarte zakończenie, w którym rdzeń i oplot są połączone. Jeśli podzielisz linę, zakończ ją końcem łączącego rdzeń i oplot. Końce nie powinny mieć ostrych krawędzi. Po przecięciu liny należy wyposażyć końce w zewnętrzne taśmy z informacją o typie liny, średnicy i normie (EN 1891:1998). Należy uwzględnić dodatkowy margines 3% w celu skompensowania zmian długości w okresie eksploatacji liny. Nowe długości lin muszą być identyfikowane oddzielnie, zaleca się dołączenie kopii arkusza danych technicznych.

System asekuracyjny musi być przymocowany do niezawodnego punktu kotwiczącego nad użytkownikiem. Należy unikać nadmiaru liny między użytkownikiem a punktem kotwiczącym. W przypadku systemów zabezpieczających przed upadkiem z wysokości konieczne jest sprawdzenie przestrzeni wymaganego pod użytkownikiem, aby uniknąć kolizji w razie upadku. Na funkcjonalność liny mogą mieć wpływ ekstremalne temperatury, węzły, ostre krawędzie, odczynniki chemiczne, przewodnictwo elektryczne, ścieranie, niekorzystne warunki pogodowe i ruchy wahadłowe podczas upadku.

Starzenie się: W miarę użytkowania lina może zwiększać swoją średnicę i tracić długość. Należy regularnie sprawdzać długość liny.

Lód i wilgoć: Wilgoć i lód sprawiają, że lina jest bardziej wrażliwa na ścieranie i trudniejsza do kontrolowania w przyrządach hamujących i asekuracyjnych.

Zjazd: Węzeł na końcu liny jest niezbędnym środkiem ostrożności. Unikaj zbyt szybkiego zjazdu, aby zapobiec poparzeniom i przysposzenomu zużyciu liny.

W przypadku wspinaczki z częstym ryzykiem upadku (alpinizm, wspinaczka...) należy rozważyć użycie lin dynamicznych zgodnych z normą EN 892.

W przypadku czynności związanych z dostępem i pozycjonowaniem za pomocą lin, należy używać odpowiednich węzłów dla każdej sytuacji. Należy pamiętać, że temperatura topnienia poliamidu jest bliska 230°, nie należy wykonywać gwałtownych zjazdów, które mogą spowodować przegrzanie systemu.

Należy unikać kontaktu z substancjami kwaśnymi lub zasadowymi, a także długotrwałego narażenia na promieniowanie ultrafioletowe, które może spowodować degradację.

Unikać kontaktu z błotem, kurzem, wodą morską i innymi substancjami żrącymi, agresywnymi lub chemikaliami wydzielającymi opary.

Unikaj kontaktu z ostrymi przedmiotami, skałami, betonowymi lub metalowymi krawędziami, rakami, ostrzami czekanów, luźnymi kamieniami lub innymi przedmiotami, które mogą spowodować obrażenia.

Nie należy mocować liny bezpośrednio do przedmiotów lub kotwic o średnicy mniejszej niż 9 mm, ponieważ istnieje ryzyko jej pęknięcia.

Unikaj gwałtownych zjazdów (zjazd z prędkością większą niż 2 m/s) lub manewrów w wysokich temperaturach (ratownictwo pożarowe lub samoratownictwo), ponieważ mogą one spowodować poważne, a nawet śmiertelne obrażenia.

Istnieje wiele nieprawidłowych sposobów korzystania z liny, których nie jesteśmy w stanie wymienić. Podane przykłady nie są wyczerpujące. Podczas użytkowania ważne jest regularne sprawdzanie stanu produktu i jego połączenia z innymi elementami systemu.

Nie należy pozostawiać liny lub sprzętu zabezpieczającego wewnątrz samochodu wystawionego na działanie promieni słonecznych, ponieważ temperatura wewnątrz pojazdu może przekroczyć 50°C, nawet przez okna lub w bagażniku.

Charakterystyki i wytrzymałość liny można odczytać na załączonej etykiecie, są to wartości gwarantowane tylko dla nieużywanej liny. Każdy rodzaj węzła, kąta, tarcia lub zbyt gwałtownej trakcji zmniejsza te wartości.

UŻYTKOWANIE

Przed pierwszym użyciem nowej liny zaleca się wykonanie poniższych kroków w celu prawidłowego rozwinięcia liny:

1. Jeśli jest zapakowany w motek, należy odwijać go w kierunku przeciwnym do kierunku nawijania. Unikaj rzucania nim w celu rozwinięcia.
2. Jeśli lina jest dostarczana na szpuli, należy postępować w taki sam sposób, jak w przypadku motka, aby rozwinąć ją ze szpulki. Podczas tego procesu należy unikać skręcania liny i w konsekwencji rozciągania przędzy.

Punkt kotwiczenia systemu powinien znajdować się powyżej pozycji użytkownika i spełniać wymagania normy EN 795, z minimalną wytrzymałością 12 kN dla urządzeń metalowych i 18 kN dla urządzeń tekstylnych.

Lina może być wyposażona w łącznik na końcach liny, które są używane jako punkty połączenia z systemem zabezpieczającym przed upadkiem z wysokości.

W systemach zabezpieczających przed upadkiem z wysokości, przed każdym użyciem należy sprawdzić wymagany przestrzeń pod użytkownikiem, aby uniknąć kolizji z podłożem lub przeszkodami w razie upadku. Należy unikać pozostawiania nadmiaru liny między użytkownikiem a punktem kotwiczenia.

Upewnij się, że punkt kotwiczenia jest prawidłowo umieszczony, aby ograniczyć ryzyko i odległość upadku.

Należy zachować ostrożność podczas korzystania z wielu urządzeń, ponieważ funkcja bezpieczeństwa jednego z nich może mieć wpływ na funkcję bezpieczeństwa innego.

ZAPOBIEGAJ KONTAKTOWI PRODUKTÓW Z MATERIAŁAMI ŚCIERNYMI LUB OSTRYMI CZĘŚCIAMI.
UŻYTKOWNICY MUSZĄ BYĆ MEDYCZNIE ZDOLNI DO AKTYWNOŚCI NA WYSOKOŚCI.
UNIERUCHOMIENIE W UPRZĘŻY MOŻE SPOWODOWAĆ POWAŻNE PROBLEMY FIZJOLOGICZNE, A NAWET ŚMIERĆ.

Należy przestrzegać instrukcji użytkowania określonych w kartach danych technicznych każdego elementu wyposażenia związanego z tym produktem.

Instrukcje użytkowania powinny być dostarczone użytkownikowi w języku kraju użytkowania.

Instrukcję obsługi należy przechowywać w stałym miejscu, aby można było się do niej odwołać po wyjęciu z urządzenia.

Upewnij się, że oznaczenia na produkcie są czytelne.

Wyjątkowe zdarzenie może wymagać wycofania produktu po jednorazowym użyciu (rodzaj i intensywność użytkowania, środowisko użytkowania: środowiska agresywne, morskie, ostre krawędzie, ekstremalne temperatury, narażenie na płomień, chemikalia itp.) Produkt musi zostać wycofany, jeśli:

- Jego okres użytkowania został przekroczony.
- Doznałeś upadku lub znacznego nadwyrężenia.
- Wyniki przeglądów są niezadowalające lub ich wiarygodność jest wątpliwa.
- Pełna historia użytkowania nie jest znana.
- Ich użycie jest przestarzałe (z powodu zmian prawnych, regulacyjnych, technicznych, niezgodności z innymi urządzeniami itp.) Należy zniszczyć te produkty, aby zapobiec ich przyszłemu użyciu.

Podczas korzystania z urządzenia należy upewnić się, że nie jest ono umieszczone w taki sposób, że użytkownik może się o nie potknąć.

Uprząż zabezpieczająca przed upadkiem z wysokości jest jedynym dopuszczalnym urządzeniem przytrzymującem ciało, które może być używane w systemie zabezpieczającym przed upadkiem z wysokości.

System zabezpieczający przed upadkiem z wysokości może być podłączany wyłącznie do punktów przyłączeniowych szelek bezpieczeństwa oznaczonych dużą literą "A". Oznaczenie "A/2" wskazuje, że dwa punkty przyłączeniowe z tym samym oznaczeniem muszą być podłączone w tym samym czasie. Zabrania się podłączania systemu zabezpieczającego do jednego punktu przyłączeniowego oznaczonego "A/2".

Podłączenie do klamry zaczepowej i innych części sprzętu musi być dokonane poprzez zatrzaśniki zgodnie z EN 362:2005.

Do użytku z urządzeniami chroniącymi przed upadkiem z wysokości EN 353-1+A1:2017, EN 353-2:2002, o ile okoliczności nie wymagają inaczej, zaleca się podłączenie sprzętu do przedniego punktu kotwiczenia uprzęży.

ŚRODKI OSTROŻNOŚCI PRZED UŻYTKOWANIEM

Przed użyciem użytkownik musi przeprowadzić wizualną i funkcjonalną kontrolę elementów, sprawdzając, czy nie wykazują one oznak zużycia, nadmiernego zużycia, korozji, otarć, degradacji spowodowanej promieniowaniem UV, przecięć i nieprawidłowego użytkowania. Szczególną uwagę należy zwrócić na paski, szwy, pierścienie mocujące, klamry i elementy regulacyjne.

Nie należy używać sprzętu ochrony indywidualnej w przypadku stwierdzenia jakiejkolwiek wady, nieprawidłowości lub uszkodzenia, które zdaniem użytkownika może wpłynąć na jego bezpieczeństwo.

ŚRODKI OSTROŻNOŚCI PODCZAS UŻYTKOWANIA

Podczas użytkowania sprzętu należy zwrócić szczególną uwagę na niebezpieczne okoliczności, które mogą mieć wpływ na zachowanie sprzętu i bezpieczeństwo użytkownika, w szczególności:

- Wszelkie oznaczenia na elementach bezpieczeństwa.
- Przypadkowy kontakt z ostrymi krawędziami.
- Uszkodzenia, takie jak przecięcia, ścieranie lub korozja.
- Negatywny wpływ czynników atmosferycznych.
- Upadek wahadłowy.
- Wpływ skrajnych temperatur.
- Kontakt z substancjami chemicznymi.
- Przewodność elektryczna.
- Niezbędne jest regularne sprawdzanie wszystkich elementów złącznych i mocowań.

GWARANCJA

Gwarancja na produkt wynosi 3 lata i jest ograniczona do wad fabrycznych oraz wad surowców. Gwarancja nie obejmuje pogorszenia stanu sprzętu, korozji i uszkodzeń spowodowanych niewłaściwym lub intensywnym przechowywaniem, transportem lub użytkowaniem.

Do roszczenia gwarancyjnego należy dołączyć dowód zakupu. W przypadku stwierdzenia wady fabrycznej firma IRUDEK zobowiązuje się do naprawy lub wymiany produktu lub zapłaty kwoty, która nie może w żadnym przypadku przekroczyć ceny produktu wskazanej w fakturze.

ZARZĄDZANIE ODPADAMI

Produkty bez komponentów elektrycznych: pozbądź się produktu w bezpieczny sposób po zakończeniu jego okresu użytkowania. W miarę możliwości oddzielaj tekstylia, tworzywa sztuczne i materiały metalowe w celu zarządzania środowiskiem.

Produkty elektryczne lub elektroniczne / z bateriami: Ten produkt zawiera komponenty elektryczne lub baterie i nie może być wyrzucany wraz z odpadami domowymi. Należy przekazać go autoryzowanemu odbiorcy odpadów lub skonsultować się z www.irudek.com w celu prawidłowej utylizacji.

OKRES UŻYTKOWANIA SPRZĘTU

Szacowany okres użytkowania sprzętu tekstylnego wynosi 12 lat od daty produkcji (2 lata przechowywania i 10 lat użytkowania). Sprzęt metalowy ma nieograniczony okres użytkowania.

Następujące czynniki mogą skrócić okres użytkowania produktu: intensywne użytkowanie, kontakt z substancjami chemicznymi lub szczególnie żrącym środowiskiem, ekspozycja na skrajne temperatury, ekspozycja na promieniowanie ultrafioletowe, ścieranie, przecięcia, silne uderzenia lub niewłaściwe użytkowanie, niewłaściwy transport bądź niewłaściwa konserwacja.

TRANSPORT

Sprzęt ochrony indywidualnej należy przewozić w opakowaniu chroniącym przed wilgocią lub uszkodzeniami mechanicznymi, chemicznymi lub termicznymi.

PRZECHOWYWANIE SPRZĘTU

Sprzęt ochrony indywidualnej należy przechowywać w opakowaniu luzem, w miejscu suchym, przewiewnym, chronionym przed światłem słonecznym, promieniowaniem ultrafioletowym, kurzem, przedmiotami o ostrych krawędziach, skrajnymi temperaturami i żrącymi substancjami.

OBOWIĄZKI

Przed użyciem sprzętu należy opracować plan ratunkowy, aby móc go zrealizować w nagłych wypadkach.

Nie wolno dokonywać zmian lub przeróbek w sprzęcie bez uprzedniej pisemnej zgody producenta.

Sprzęt nie może być używany poza zakresem jego ograniczeń użytkowania lub do celów niezgodnych z jego przeznaczeniem.

Należy zapewnić kompatybilność elementów sprzętu podczas ich montażu w systemie. Należy upewnić się, że wszystkie elementy są odpowiednie do zamierzonego zastosowania. Nie wolno stosować systemu asekuracji, w którym działanie danego elementu utrudnia działanie innego elementu. Należy regularnie sprawdzać zapięcia i regulację elementów, aby uniknąć ich przypadkowego odpięcia.

W przypadku stwierdzenia uszkodzenia lub jakichkolwiek wątpliwości co do bezpieczeństwa użytkowania należy natychmiast zaprzestać użytkowania sprzętu ochrony indywidualnej. Nie wolno używać go ponownie, dopóki wykwalifikowana osoba nie potwierdzi na piśmie, że jest to możliwe.

Jeżeli sprzęt doprowadził do zatrzymania upadku, należy wycofać go z użytkowania.

W celu zapewnienia bezpieczeństwa należy przed każdym użyciem sprawdzić wymagany minimalny odstęp pod stopami użytkownika w miejscu pracy, aby w razie upadku użytkownik nie uderzył w podłoże lub inną przeszkodę na drodze upadku. Szczegółowe informacje odnośnie do wymagań dotyczących minimalnego odstępu znajdują się w instrukcjach obsługi odpowiednich elementów systemu chroniącego przed upadkiem z wysokości.

Jeśli produkt jest sprzedawany poza pierwotnym krajem przeznaczenia, sprzedawca musi dostarczyć instrukcję obsługi, konserwacji, okresowych przeglądów i napraw sporządzoną w języku urzędowym państwa, w którym sprzęt będzie używany.

ZASADY KONSERWACJI

Kontrola wzrokowa

Przed użyciem sprzętu użytkownik powinien przeprowadzić kontrolę wzrokową i sprawdzić, czy sprzęt działa poprawnie.

W przypadku gdy sprzęt był używany w szczególnych lub nietypowych warunkach, producent lub wykwalifikowana osoba upoważniona przez producenta musi przeprowadzić przegląd szczegółny.

Co najmniej raz na 12 miesięcy producent lub kompetentna osoba upoważniona przez producenta musi przeprowadzić gruntowny przegląd okresowy, zgodnie z procedurami przeglądów okresowych IRUDEK. Bezpieczeństwo użytkowników zależy od ciągłej sprawności i trwałości sprzętu. Przegląd okresowy musi być poświadczony zgodnie z wymaganiami normy EN365:2004, określającej ważność certyfikatu i datę następnego przeglądu.

Należy sprawdzić, czy oznakowanie produktu jest czytelne.

Uwagi należy zamieścić w zaświadczeniu o przeglądzie sprzętu.

Nie należy używać sprzętu ochrony indywidualnej w przypadku stwierdzenia jakiejkolwiek wady, nieprawidłowości lub uszkodzenia, które zdaniem użytkownika może wpłynąć na jego bezpieczeństwo.

Czyszczenie sprzętu

Sprzęt ochrony indywidualnej należy czyścić w taki sposób, aby nie spowodować uszkodzenia materiałów użytych do produkcji sprzętu lub nie zmniejszyć bezpieczeństwa użytkownika. Należy ściśle przestrzegać procedury czyszczenia. Materiały tekstylne i materiały z tworzywa sztucznego (pasy, liny) należy czyścić bawełnianą ściereczką lub szczotką. Nie wolno używać żadnych materiałów ściernych. W celu dokładnego czyszczenia należy wyprać sprzęt ręcznie w temperaturze od 30ºC do 40ºC, używając neutralnego mydła. Do czyszczenia części metalowych należy użyć wilgotnej ściereczki. Jeśli sprzęt ulegnie zamoczeniu podczas użytkowania lub czyszczenia, należy pozostawić go do wyschnięcia w przewiewnym i zacienionym miejscu, z dala od bezpośredniego źródła ciepła i substancji chemicznych.

Proces dezynfekcji powinien być przeprowadzany w taki sam sposób, jak proces głębokiego czyszczenia.

Naprawa sprzętu

Sprzęt może być naprawiany tylko przez producenta lub osobę do tego celu upoważnioną zgodnie z procedurami określonymi przez producenta. Producent sporządzi instrukcje naprawy w języku urzędowym kraju, w którym sprzęt będzie użytkowany.

KARTA KONTROLNA

Kartę kontrolną należy wypełnić przed pierwszym użyciem sprzętu.

Wszystkie informacje dotyczące sprzętu ochrony indywidualnej (nazwa, numer seryjny, data zakupu i data pierwszego użycia, imię i nazwisko użytkownika, historia przeglądów okresowych i napraw, data następnego przeglądu okresowego) muszą być zapisane w karcie kontrolnej sprzętu.

Kartę wypełnia wyłącznie osoba odpowiedzialna za sprzęt ochronny.

IruCheck

Aplikacja IruCheck pozwala w skuteczny i wygodny sposób monitorować sprzęt chroniący przed upadkiem z wysokości. Zalecamy jej użycie zamiast karty kontrolnej w celu zapewnienia identyfikowalności sprzętu.

CONTROL SHEET (ENGLISH ONLY)

CONTROL SHEET

REFERENCE	
BATCH NUMBER, SERIAL NUMBER	
YEAR OF MANUFACTURE	
DATE OF PURCHASE	
DATE OF INITIAL USE	
USER NAME	

INSPECTION HISTORY

DATE	OBJECTIVE	NAME SIGNATURE	INSPECTOR	COMMENTS	NEXT INSPECTION DATE

JEDNOSTKA NOTYFIKOWANA

Jednostka notyfikowana, która przeprowadziła badanie typu UE: AITEX, Carretera Banyeres, 03801 Alcoy, Hiszpania (numer jednostki notyfikowanej 0161) oraz jednostka notyfikowana zaangażowana w fazę kontroli produkcji: APAVE, 6 Rue du General Audran, 92412 Courbevoie, Cedex, Francja (numer jednostki notyfikowanej 0082).

PT

Leia atentamente o manual de instruções antes de utilizar o a corda, aprenda a utilizá-lo corretamente, familiarize-se com ele e utilize-o de forma responsável. As actividades em altura envolvem riscos graves não descritos neste manual, em que cada utilizador é responsável pela gestão desses riscos, pela sua segurança, pelas suas acções e pelas consequências das mesmas. Se não assumir isto ou não compreender este manual, não utilize o equipamento.

CONDIÇÕES MÉDICAS QUE POSSAM AFETAR A SEGURANÇA DO UTILIZADOR: EM CONDIÇÕES NORMAIS DE UTILIZAÇÃO, DEVEM SER TIDOS EM CONTA OS PROBLEMAS CARDIOVASCULARES, AS DOENÇAS RESPIRATÓRIAS, AS PERTURBAÇÕES MUSCULO-ESQUELÉTICAS QUE AFECTAM A COLUNA VERTEBRAL, AS ANCAS OU OS JOELHOS, A OBESIDADE OU O EXCESSO DE PESO, BEM COMO AS PERTURBAÇÕES NEUROLÓGICAS OU DO EQUILÍBRIO E OS PROBLEMAS CIRCULATÓRIOS PERIFÉRICOS QUE DIFICULTAM O RETORNO VENOSO. NUMA SITUAÇÃO DE EMERGÊNCIA NA SEQUÊNCIA DE UMA QUEDA, OS RISCOS SÃO PARTICULARMENTE GRAVES NAS PESSOAS COM PREDISPOSIÇÃO PARA A SÍNDROME DO ARNÊS, COM ANTECEDENTES DE TRAUMATISMOS OU LESÕES, COM PROBLEMAS DE COAGULAÇÃO OU EM TRATAMENTO COM ANTICOAGULANTES, BEM COMO NAS PESSOAS COM PROBLEMAS NEUROLÓGICOS QUE PODEM PROVOCAR CONVULSÕES.

DESCRIPCIÓN

As correias semi-estáticas, em conformidade com a norma EN 1891: 1998, são equipamentos de proteção individual (EPI) contra as quedas de altura. Não utilizar este produto para além dos seus limites ou em situações imprevistas.

Estes cabos são cabos entrançados de baixa elasticidade concebidos para proteger as pessoas que trabalham em altura, para acesso por corda, salvamento e actividades semelhantes (subida e descida de pessoas, dispositivos de segurança...). Nem o fabricante nem o distribuidor podem ser responsabilizados por danos causados por uma utilização incorrecta do cabo.

Verificar a compatibilidade deste produto com os outros elementos do sistema que está a utilizar (compatibilidade = interação funcional correcta). Os componentes utilizados com o cabo devem estar em conformidade com as normas em vigor no seu país. Certificar-se de que o cabo é compatível com os dispositivos utilizados: consultar as respectivas fichas técnicas.

Verificar se o dispositivo de regulação escolhido é adequado ao diâmetro do cabo (verificar a marcação no dispositivo).

Atenção: Uma corda nova pode escorregar, reduzindo a eficácia dos dispositivos de travagem e de retenção. Familiarizar-se com a utilização de uma corda nova. Certificar-se de que não existem rebarbas ou arestas vivas nos mosquetões ou noutros dispositivos em contacto com a corda.

As cordas semi-estáticas são classificadas como EPI (Equipamento de Proteção Individual) de acordo com o Regulamento UE 2016/425 sobre EPI e estão em conformidade com a Norma Europeia EN 1891:1998 (Equipamento de proteção individual para a prevenção de quedas de altura. Cordas entrançadas com bainha, semi-estáticas).

A declaração de conformidade está disponível no seguinte link:

https://www.irudek.com/

NOMENCLATURA

Tipos de corda: A1 - corda com terminação cosida, A2 - corda por metros

Consoante o cabo, pode conter todos ou apenas alguns dos elementos.

Descrição das partes: 1-marcação da ponta, 2-costura da extremidade, 3-bainha, 4-asa, 5-fio, 6-protetor da costura, 7-etiqueta de identificação, 8-nó de paragem, 9-fita de identificação interior (apenas corda por metro).

LIMITAÇÕES DE USO

As cordas semi-estáticas fornecidas pela IRUDEK são do tipo A. Tenha em atenção que as cordas do tipo B têm um desempenho inferior ao das cordas do tipo A, sendo mais vulneráveis à abrasão, aos cortes e ao desgaste. As cordas do tipo A são mais adequadas para o acesso por corda e para a amarração.

Ambos os tipos de cabos devem ser protegidos contra danos mecânicos. Os cabos semi-estáticos não são concebidos para travar as quedas, pelo que o utilizador deve evitar este risco. Verificar a compatibilidade do cabo com outros equipamentos antes de o utilizar. O fabricante recomenda que todos os equipamentos sejam testados num ambiente seguro antes de serem utilizados.

Os produtos químicos, o calor, a abrasão, os raios UV e as arestas vivas podem danificar as cordas. Se necessário, utilize um protetor de corda ou um protetor de cabeça.

Forma de dividir o cabo: Cada extremidade do cabo tem uma terminação compacta, onde a alma e a bainha estão ligadas. Se dividir o cabo, termine as extremidades fundindo a alma e a bainha. As extremidades não devem ter arestas vivas. Após o corte do cabo, as extremidades devem ser equipadas com fitas externas com informações sobre o tipo, o diâmetro e a norma do cabo (EN 1891:1998). Deixar uma margem adicional de 3% para compensar as alterações de comprimento durante a vida útil do cabo. Os novos comprimentos de cabo devem ser rastreáveis separadamente; recomenda-se a inclusão de uma cópia da ficha técnica.

O sistema de segurança deve ser ligado a um ponto de ancoragem fiável acima do utilizador. Evitar qualquer excesso de corda entre o utilizador e o ponto de ancoragem. Para os sistemas de retenção de quedas, é essencial verificar o espaço necessário abaixo do utilizador para evitar colisões em caso de queda. A funcionalidade do cabo pode ser afetada por temperaturas extremas, nós, arestas vivas, reagentes químicos, condutividade eléctrica, abrasão, efeitos climáticos adversos e movimentos pendulares durante uma queda.

Envelhecimento: Com a utilização, uma corda pode aumentar de diâmetro e perder comprimento. Verificar regularmente o comprimento do cabo.

Gelo e humidade: A humidade e o gelo tornam a corda mais sensível à abrasão e mais difícil de controlar nos dispositivos de travagem e de amarração.

Descida: Um nó na extremidade da corda é uma precaução necessária. Evitar descer demasiado depressa para evitar queimaduras e um desgaste acelerado da corda.

Para as actividades de escalada com risco frequente de queda (montanhismo, escalada...), considerar a utilização de cordas dinâmicas em conformidade com a norma EN 892.

Para as actividades de acesso e posicionamento com cordas, utilizar os nós adequados a cada circunstância. Ter em conta que a temperatura de fusão da poliamida é próxima dos 230º, não efetuar descidas rápidas que possam sobreaquecer o sistema.

Evitar todo o contacto possível com substâncias ácidas ou alcalinas, bem como a exposição prolongada à radiação ultravioleta do sol, que pode provocar a sua degradação.

Evitar o contacto com lama, poeira, água do mar e quaisquer outras substâncias corrosivas, agressivas ou produtos químicos que emitam vapores.

Evite o contacto com objectos afiados, rochas, betão ou arestas metálicas, grampos, lâminas de machado de gelo, pedras soltas ou outros objectos que possam causar ferimentos.

Não fixar este cabo diretamente a objectos ou âncoras com um diâmetro inferior a 9 mm, pois existe o risco de rutura.

Evitar as descidas rápidas (rapel a mais de 2 m/s) ou as manobras a altas temperaturas (salvamento em caso de incêndio ou auto-salvamento), pois podem provocar lesões graves ou mesmo mortais.

Existem muitas formas incorrectas de utilizar a corda que não podemos enumerar todas. Os exemplos não são exaustivos. Durante a utilização, é importante verificar regularmente o estado do produto e a sua ligação a outros elementos do sistema.

Não deixar a corda ou o equipamento de segurança dentro do automóvel expostos ao sol, pois as temperaturas no interior do veículo podem ultrapassar os 50ºC, mesmo através das janelas ou no porta-bagagens.

As características e a resistência do cabo podem ser lidas na etiqueta incluída, são valores garantidos apenas para um cabo não utilizado. Qualquer tipo de nó, ângulo, fricção ou tração demasiado brusca diminui estes valores.

UTILIZAÇÃO

Antes de utilizar uma corda nova pela primeira vez, recomenda-se que siga estes passos para desenrolar corretamente a corda:

1. Se estiver acondicionado em bobina, desenrole-o no sentido contrário ao do enrolamento. Evitar atirá-lo para o desenrolar.
2. Se a corda vier num carretel, proceder da mesma forma que com um novelo para a desenrolar da bobina. É fundamental evitar a torção da corda e o consequente estiramento dos fios durante este processo.

O ponto de fixação do sistema deve estar preferencialmente localizado acima da posição do utilizador e cumprir os requisitos da norma EN 795, com uma resistência mínima de 12 kN para dispositivos metálicos e 18 kN para dispositivos têxteis.

O cabo pode estar equipado com conectores nas extremidades do cabo, que são utilizados como pontos de ligação ao sistema anti-queda.

Nos sistemas anti-queda, antes de qualquer utilização, é essencial verificar o espaço necessário sob o utilizador para evitar colisões com o solo ou obstáculos em caso de queda. Evitar deixar um excesso de corda entre o utilizador e o ponto de ancoragem.

Assegurar que o ponto de fixação está corretamente posicionado para limitar o risco e a distância de queda.

Deve-se ter cuidado ao utilizar vários equipamentos, pois a função de segurança de um pode ser afetada pela função de segurança de outro.

EVITE QUE OS SEUS PRODUTOS ENTREM EM CONTACTO COM MATERIAIS ABRASIVOS OU PEÇAS AFIADAS.
OS UTILIZADORES DEVEM ESTAR CLINICAMENTE APTOS PARA ACTIVIDADES EM ALTITUDE.
FICAR SUSPENSO E IMÓVEL NUM ARNÊS PODE CAUSAR PROBLEMAS FISIOLÓGICOS GRAVES OU MESMO A MORTE.

As instruções de utilização definidas nas fichas técnicas de cada equipamento associado a este produto devem ser respeitadas.

As instruções de utilização devem ser fornecidas ao utilizador na língua do país de utilização.

Conservar as instruções de utilização num local permanente para consulta após a remoção do equipamento.

Certificar-se de que as marcações no produto são legíveis.

Um acontecimento excecional pode exigir a retirada de um produto após uma única utilização (tipo e intensidade de utilização, ambiente de utilização: ambientes agressivos, marinha, arestas vivas, temperaturas extremas, exposição a chamas, produtos químicos, etc.). Um produto deve ser recolhido se:

- A sua vida útil foi ultrapassada.
- Sofreu uma queda ou um esforço significativo.
- O resultado das revisões é insatisfatório ou a sua fiabilidade é duvidosa.
- Não se conhece o historial completo de utilização.
- A sua utilização é obsoleta (devido a alterações legislativas, regulamentares, técnicas, incompatibilidade com outros equipamentos, etc.). Destruir estes produtos para impedir a sua utilização futura.

Ao utilizar o equipamento, certificar-se de que não está posicionado de forma a que o utilizador possa tropeçar nele.

Um arnês anti-queda é o único dispositivo de retenção corporal aceitável que pode ser utilizado num sistema anti-queda.

O sistema de protação contra quedas só pode ser ligado aos pontos de ligação do arnês marcados com a letra maiúscula "A". A marcação "A/2" indica que dois pontos de ligação com a mesma marcação devem ser ligados ao mesmo tempo. É proibido ligar o sistema de proteção a um único ponto de ligação que esteja marcado com "A/2".

A conexão ao ponto de ancoragem e a outros equipamentos deve ser realizado através de mosquetões conforme a EN 362:2005.

Para utilização com para-quedas EN 353-1+A1:2017, EN 353-2:2002, exceto se as circunstâncias exigirem o contrário, recomenda-se a ligação do equipamento ao ponto de ancoragem frontal do arnês.

VERIFICAÇÕES ANTES DA UTILIZAÇÃO

Antes da utilização, o utilizador deve proceder a uma inspeção visual e funcional dos seus componentes, verificando se não apresentam sinais de deterioração, desgaste excessivo, corrosão, abrasão, degradação devido à radiação UV, cortes e utilização incorrecta. Deve ser dada especial atenção às correias, costuras, anéis de fixação, fivelas e elementos de ajuste.

Retirar de utilização em caso de algum defeito, anomalia ou dano detetado no equipamento de proteção individual utilizado que, na sua opinião, possa acarretar uma perda da sua eficácia protetora.

VERIFICAÇÕES DURANTE A UTILIZAÇÃO

Durante a utilização do equipamento é necessário prestar especial atenção às circunstâncias perigosas que podem afetar o comportamento do equipamento e a segurança do utilizador, e em particular:

- Qualquer tipo de rotulação em elementos de segurança.
- Contacto acidental sobre extremidades cortantes.
- Diferentes deteriorações, como cortes, abrasão e/ou corrosão.
- Influência negativa de agentes climáticos.
- Quedas tipo "pêndulo".
- Influência de temperaturas extremas.
- Efeitos após contacto com produtos químicos.
- Condutividade elétrica.
- É essencial que todos os fixadores e acessórios sejam verificados regularmente.

GARANTIA

A garantia deste produto é de 3 anos, limitada a defeitos de fabrico e de matérias primas. Não cobre a deterioração, a corrosão e os danos provocados por um armazenamento, transporte ou utilização indevidos ou intensivos.

O pedido de garantia deve ser acompanhado do comprovativo de compra. Caso se determine tratar-se de um defeito de fabrico, a IRUDEK comprome-se a reparar, substituir ou reembolsar o produto, sem ultrapassar em nenhum caso o preço de fatura do produto.

GESTÃO DE RESÍDUOS

Produtos sem componentes eléctricos: eliminar o produto de forma segura no final da sua vida útil. Separar, na medida do possível, os têxteis, os plásticos e os materiais metálicos para a gestão ambiental.

Produtos eléctricos ou electrónicos / com pilhas: Este produto contém componentes eléctricos ou pilhas e não deve ser eliminado juntamente com o lixo doméstico. Entregue-o a um coletor de resíduos autorizado ou consulte www.irudek.com para uma eliminação adequada.

VIDA ÚTIL

A vida útil estimada do equipamento têxtil é de 12 anos a partir da data de fabrico (2 anos de armazenamento e 10 anos de utilização). Os equipamentos metálicos têm uma vida útil ilimitada.

Os seguintes fatores podem reduzir a vida útil do produto: uso intensivo, contacto com substâncias químicas, ambientes especialmente agressivos, exposição a temperaturas extremas, exposição a raios ultravioleta, abrasão, cortes, fortes impactos, ou má utilização, transporte e/ou manutenção.

TRANSPORTE

O equipamento de proteção individual deve ser transportado numa embalagem que o proteja da humidade ou de danos mecânicos, químicos e/ou térmicos.

ARMAZENAMENTO

O equipamento de proteção individual deve ser armazenado numa embalagem folgada, num local seco, ventilado, protegido da luz do sol, dos raios ultravioleta, da poeira, de objetos com extremidades cortantes, temperaturas extremas e substâncias agressivas.

OBRIGAÇÕES

Antes da utilização do equipamento, é necessário estabelecer um plano de salvamento para poder executá-lo em caso de emergência.

Não realizar alterações ou adições ao equipamento sem o prévio consentimento por escrito do fabricante.

O equipamento não deve ser utilizado fora das suas limitações, ou para outro propósito além do previsto.

Assegurar a compatibilidade dos elementos de um equipamento aquando da sua montagem num sistema. Assegurar que todos os artigos são apropriados para a aplicação proposta. É proibido usar o sistema de proteção quando o funcionamento de um elemento individual se vê afetado por ou interfira com a função de outro. Rever periodicamente as ligações e o ajuste dos componentes para evitar o seu desprendimento acidental.

Caso sejam detetadas deteriorações, ou em caso de dúvida sobre o seu estado para uma utilização segura, o equipamento de proteção individual deve ser retirado de uso imediatamente. Não deve ser usado outra vez até que uma pessoa competente confirme por escrito se é aceitável fazê-lo.

Caso tenha impedido uma queda, o equipamento deve ser retirado de uso.

É essencial para a segurança verificar o espaço livre mínimo necessário sob os pés do utilizador no local de trabalho antes de cada utilização, para que em caso de queda não haja colisão com o solo ou outro obstáculo na trajetória da queda. Os detalhes de espaço livre mínimo exigido encontram-se nas instruções de utilização dos componentes respetivos do sistema antiqueda.

Se o produto for revendido fora do país original de destino, o revendedor deve disponibilizar as instruções de utilização, manutenção, revisão periódica e de reparação no idioma do país onde o equipamento vai ser utilizado.

INSTRUÇÕES DE MANUTENÇÃO

Revisão visual

Deve realizar-se uma revisão visual e funcional por parte do utilizador, antes da utilização.

Dever realizar-se uma revisão especial por parte do fabricante ou pessoa competente autorizada pelo fabricante, quando o equipamento tiver sido submetido a condições especiais ou extraordinárias.

Pelo menos de 12 em 12 meses, deve ser efectuada uma revisão periódica completa pelo fabricante ou por uma pessoa competente autorizada pelo fabricante, em estrita conformidade com os procedimentos de revisão periódica da IRUDEK. A segurança dos utilizadores depende da eficiência e durabilidade contínuas do equipamento. A inspeção periódica deve ser certificada de acordo com os requisitos da norma EN365:2004, determinando a validade do certificado e a data da próxima inspeção.

Deve verificar-se a legibilidade da marca do produto.

As observações devem ser anotadas no certificado de revisão do equipamento.

Retirar de utilização em caso de algum defeito, anomalia ou dano detetado no equipamento de proteção individual utilizado que, na sua opinião, possa acarretar uma perda da sua eficácia protetora.

Limpeza

O equipamento de proteção individual deve ser limpo de forma a não causar efeitos adversos nos materiais utilizados no fabrico do equipamento, ou no utilizador. O procedimento de limpeza tem de ser estritamente cumprido. Para materiais têxteis de plástico (cintas, cordas) limpar com um pano de algodão ou uma escova. Não utilizar nenhum material abrasivo. Para uma limpeza profunda, lavar o equipamento à mão a uma temperatura entre 30 ºC e 40 ºC utilizando detergente neutro. Para as partes metálicas, utilizar um pano húmido. Se o equipamento se molhar, quer seja durante a utilização ou por motivos de limpeza, deve deixar-se secar de forma natural, num local ventilado e escuro, afastado do calor direto e compostos químicos.

O processo de desinfeção deve ser efectuado da mesma forma que o processo de limpeza profunda.

Reparação

O equipamento deve ser reparado unicamente pelo fabricante ou uma pessoa autorizada para este fim, seguindo os procedimentos estabelecidos pelo fabricante. Serão disponibilizadas instruções para a reparação nos idiomas oficiais do país onde o equipamento seja colocado em serviço.

FICHA DE CONTROLO

A ficha de controlo deve ser preenchida antes da primeira entrega do equipamento para utilização.

Todas as informações referentes ao equipamento de proteção individual (nome, número de série, data de compra e data de primeira entrada em serviço, nome de utilizador, histórico das revisões periódicas e reparações, e próxima data para a revisão periódica) devem estar anotadas na ficha de controlo do equipamento.

A ficha deve ser preenchida unicamente pelo responsável do equipamento de proteção.

IruCheck

A aplicação IruCheck permite, de forma eficaz e ágil, controlar os equipamentos antiqueda. Recomenda-se a sua utilização para rastreabilidade destes dispositivos, em substituição da Ficha de Controlo.

CONTROL SHEET (ENGLISH ONLY)

CONTROL SHEET

REFERENCE	
BATCH NUMBER, SERIAL NUMBER	
YEAR OF MANUFACTURE	
DATE OF PURCHASE	
DATE OF INITIAL USE	
USER NAME	

INSPECTION HISTORY

DATE	OBJECTIVE	INSPECTOR NAME SIGNATURE	COMMENTS	NEXT INSPECTION DATE

ORGANISMO NOTIFICADO

Organismo notificado que realizou o exame UE de tipo: AITEX, Carretera Banyeres, 03801 Alcoy, Espanha (organismo notificado número 0161) e organismo notificado envolvido na fase de controlo da produção: APAVE, 6 Rue du General Audran, 92412 Courbevoie, Cedex, França (número do organismo notificado 0082)

DE

Lesen Sie vor der Benutzung des das Seil die Bedienungsanleitung sorgfältig durch, machen Sie sich mit dem Gerät vertraut und benutzen Sie es verantwortungsbewusst. Tätigkeiten in der Höhe sind mit ernsthaften Risiken verbunden, die in dieser Anleitung nicht beschrieben werden. Jeder Benutzer ist für den Umgang mit diesen Risiken, seine Sicherheit, seine Handlungen und die daraus resultierenden Folgen verantwortlich.

GESUNDHEITSZUSTÄNDE, DIE DIE SICHERHEIT DES BENUTZERS BEEINTRÄCHTIGEN KÖNNEN:

UNTER NORMALEN EINSATZBEDINGUNGEN MÜSSEN HERZKREISLAUF-PROBLEME, ATEMWEGSERKRANKUNGEN, ERKRANKUNGEN DES BEWEGUNGSAPPARATS AN WIRBELSÄULE, HÜFTE ODER KNIEN, ÜBERGEWICHT ODER FETTLEIBIGKEIT SOWIE NEUROLOGISCHE ODER GLEICHGEWICHTSSTÖRUNGEN UND PERIPHERE DURCHBLUTUNGSSTÖRUNGEN, DIE DEN VENÖSEN RÜCKFLUSS BEHINDERN, BERÜCKSICHTIGT WERDEN. IN EINER NOTFALLSITUATION NACH EINEM STURZ SIND DIE RISIKEN BESONDERS GROß BEI PERSONEN MIT EINER PRÄDISPOSITION FÜR DAS HARNSYNDROM, MIT EINER VORGESCHICHTE VON TRAUMATA ODER VERLETZUNGEN, MIT GERINNUNGSPROBLEMEN ODER EINER BEHANDLUNG MIT ANTIKOAGULANTIEN SOWIE BEI PERSONEN MIT NEUROLOGISCHEN ERKRANKUNGEN, DIE KRAMPFANFÄLLE AUSLÖSEN KÖNNEN.

BESCHREIBUNG

Halbstatische Verbindungsmittel nach EN 1891: 1998 sind persönliche Schutzausrüstung (PSA) gegen Absturz. Verwenden Sie dieses Produkt nicht über seine Grenzen hinaus oder in unvorhergesehenen Situationen.

Bei diesen Seilen handelt es sich um geflochtene Seile mit geringer Dehnung, die zum Schutz von Höhenarbeiten, für den seilunterstützten Zugang, die Rettung und ähnliche Tätigkeiten (Auf- und Abstieg von Personen, Sicherheitsvorrichtungen...) bestimmt sind. Weder der Hersteller noch der Vertreiber können für Schäden haftbar gemacht werden, die durch unsachgemäßen Gebrauch des Seils entstehen.

Überprüfen Sie die Kompatibilität dieses Produkts mit anderen Elementen des von Ihnen verwendeten Systems (Kompatibilität = korrektes funktionales Zusammenspiel). Die mit dem Seil verwendeten Komponenten müssen den in Ihrem Land geltenden Normen entsprechen. Vergewissern Sie sich, dass das Seil mit den verwendeten Geräten kompatibel ist: siehe deren Datenblätter.

Prüfen Sie, ob die gewählte Einstellvorrichtung für den Seildurchmesser geeignet ist (prüfen Sie die Kennzeichnung auf der Vorrichtung).

Achtung: Ein neues Seil kann verrutschen, wodurch die Wirksamkeit der Brems- und Sicherungsgeräte verringert wird. Machen Sie sich mit der Verwendung eines neuen Seils vertraut. Vergewissern Sie sich, dass Karabiner oder andere Geräte, die mit dem Seil in Berührung kommen, keine Grate oder scharfen Kanten aufweisen.

Los cuerdas semiestáticas están clasificados como EPI (Equipamiento de Protección Individual) conforme al Reglamento EU 2016/425 sobre EPI y están en conformidad con la Norma Europea EN 1891:1998 (Equipos de protección individual para la prevención de caídas desde una altura. Cuerdas trenzadas con funda, semiestáticas.).

Die Konformitätserklärung ist unter folgendem Link abrufbar:

https://www.irudek.com/

NOMENKLATUR

Seiltypen: A1 - Seil mit vernähtem Ende, A2 - Seil nach Metern

Je nach Seil kann es alle oder nur einige der Elemente enthalten.

Beschreibung der Teile: 1-Spitzenmarkierung, 2-Endnähte, 3-Mantel, 4-Flügel, 5-Faden, 6-Nahtschutz, 7-Kennzeichnungsschild, 8-Stoppknoten, 9-Innenkennzeichnungsband (nur Seil pro Meter).

EINSCHRÄNKUNGEN BEI DER VERWENDUNG

Bei den von IRUDEK gelieferten halbstatischen Seilen handelt es sich um Seile des Typs A. Bitte beachten Sie, dass Seile des Typs B eine geringere Leistung als Seile des Typs A aufweisen und anfälliger für Abrieb, Schnitte und Verschleiß sind. Seile des Typs A eignen sich besser für den seilunterstützten Zugang und zum Sichern.

Beide Arten von Seilen müssen gegen mechanische Beschädigungen geschützt werden. Halbstatische Seile sind nicht zum Auffangen von Stürzen ausgelegt, daher muss der Benutzer dieses Risiko vermeiden. Prüfen Sie vor der Verwendung die Kompatibilität des Seils mit anderen Geräten. Der Hersteller empfiehlt, alle Ausrüstungen vor der Verwendung in einer sicheren Umgebung zu testen.

Chemikalien, Hitze, Abrieb, UV-Strahlen und scharfe Kanten können Seile beschädigen. Verwenden Sie bei Bedarf einen Seilschutz oder eine Weiche.

Art der Aufteilung des Seils: Jedes Seilende hat einen kompakten Abschluss, bei dem Kern und Mantel verbunden sind. Wenn Sie das Seil teilen, schließen Sie die Enden durch Verschmelzen von Kern und Mantel ab. Die Enden sollten keine scharfen Kanten haben. Nach dem Schneiden des Seils müssen Sie die Enden mit äußeren Bändern versehen, die Informationen über Seiltyp, Durchmesser und Norm (EN 1891:1998) enthalten. Rechnen Sie eine zusätzliche Marge von 3 % ein, um Längenänderungen während der Lebensdauer des Seils auszugleichen. Neue Seillängen müssen separat rückverfolgbar sein, es wird empfohlen, eine Kopie des technischen Datenblatts beizufügen.

Das Sicherungssystem muss an einem zuverlässigen Anschlagpunkt oberhalb des Benutzers befestigt werden. Vermeiden Sie überschüssiges Seil zwischen dem Benutzer und dem Anschlagpunkt. Bei Auffangsystemen ist es wichtig, den erforderlichen Freiraum unter dem Benutzer zu prüfen, um Kollisionen im Falle eines Sturzes zu vermeiden. Die Funktionalität von Seilen kann durch extreme Temperaturen, Knoten, scharfe Kanten, chemische Reagenzien, elektrische Leitfähigkeit, Abrieb, ungünstige Witterungseinflüsse und Pendelbewegungen während eines Sturzes beeinträchtigt werden.

Alterung: Mit dem Gebrauch kann ein Seil im Durchmesser zunehmen und an Länge verlieren. Prüfen Sie die Länge des Seils regelmäßig.

Eis und Feuchtigkeit: Feuchtigkeit und Eis machen das Seil empfindlicher gegen Abrieb und erschweren die Kontrolle in Brems- und Sicherungsgeräten.

Abstieg: Ein Knoten am Ende des Seils ist eine notwendige Vorsichtsmaßnahme. Vermeiden Sie zu schnelles Abseilen, um Verbrennungen und beschleunigten Seilverschleiß zu vermeiden.

Für Kletteraktivitäten mit häufigem Absturzrisiko (Bergsteigen, Klettern...) ist die Verwendung von dynamischen Seilen gemäß EN 892 zu erwägen.

Verwenden Sie für Zugangs- und Positionierungsaktivitäten mit Seilen die für die jeweiligen Gegebenheiten geeigneten Knoten. Denken Sie daran, dass die Schmelztemperatur von Polyamid nahe bei 230° liegt, vermeiden Sie schnelle Abseilvorgänge, die das System überhitzen könnten.

Vermeiden Sie jeglichen Kontakt mit säurehaltigen oder alkalischen Stoffen sowie eine längere Einwirkung von ultravioletter Sonnenstrahlung, die zu einer Zersetzung führen kann.

Vermeiden Sie den Kontakt mit Schlamm, Staub, Meerwasser und anderen ätzenden, aggressiven Stoffen oder Chemikalien, die Dämpfe freisetzen.

Vermeiden Sie den Kontakt mit scharfen Gegenständen, Fels-, Beton- oder Metallkanten, Steigeisen, Eispickelklingen, losen Steinen oder anderen Gegenständen, die Verletzungen verursachen können.

Befestigen Sie dieses Seil nicht direkt an Gegenständen oder Ankern mit einem Durchmesser von weniger als 9 mm, da sonst die Gefahr eines Bruchs besteht.

Vermeiden Sie schnelle Abseilvorgänge (Abseilen mit mehr als 2 m/s) oder Manöver bei hohen Temperaturen (Brandrettung oder Selbstrettung), da diese schwere oder sogar tödliche Verletzungen verursachen können.

Es gibt so viele falsche Verwendungen des Seils, dass wir sie nicht alle aufzählen können. Die Beispiele sind nicht erschöpfend. Während des Gebrauchs ist es wichtig, den Zustand des Produkts und seine Verbindung mit anderen Elementen des Systems regelmäßig zu überprüfen.

Lassen Sie das Seil oder die Sicherheitsausrüstung im Auto nicht in der Sonne liegen, da die Temperaturen im Fahrzeuginneren auch durch die Fenster oder im Kofferraum 50°C übersteigen können.

Die Eigenschaften und der Widerstand des Seils können auf dem beiliegenden Etikett abgelesen werden, sie sind garantierte Werte nur für ein unbenutztes Seil. Jede Art von Knoten, Winkel, Reibung oder zu viel abrupter Zug vermindert diese Werte.

VERWENDUNG

Bevor Sie ein neues Seil zum ersten Mal benutzen, sollten Sie die folgenden Schritte befolgen, um das Seil richtig abzuwickeln:

1. Wenn es in einem Strang verpackt ist, wickeln Sie es entgegengesetzt zur Wickelrichtung ab. Vermeiden Sie es, es zu werfen, um es abzuwickeln.
2. Wenn das Seil auf einer Spule geliefert wird, gehen Sie genauso vor wie bei einem Strang, um es von der Spule abzuwickeln. Bei diesem Vorgang muss unbedingt vermieden werden, dass sich das Seil verdreht und die Garne gedehnt werden.

Der Verankerungspunkt des Systems sollte sich vorzugsweise oberhalb der Position des Benutzers befinden und den Anforderungen der EN 795 entsprechen, mit einer Mindeststärke von 12 kN für metallische Vorrichtungen und 18kN für textile Vorrichtungen.

Das Seil kann mit Verbindern an den Seilenden ausgestattet sein, die als Verbindungspunkte zum Auffangsystem dienen.

Bei Auffangsystemen ist es wichtig, vor jeder Benutzung den erforderlichen Freiraum unter dem Benutzer zu überprüfen, um im Falle eines Sturzes Kollisionen mit dem Boden oder Hindernissen zu vermeiden. Vermeiden Sie überschüssiges Seil zwischen dem Benutzer und dem Anschlagpunkt.

Vergewissern Sie sich, dass der Verankerungspunkt richtig positioniert ist, um das Risiko und die Fallstrecke zu begrenzen.

Bei der Verwendung mehrerer Geräte ist Vorsicht geboten, da die Sicherheitsfunktion des einen Geräts durch die Sicherheitsfunktion eines anderen Geräts beeinträchtigt werden kann.

VERHINDERN SIE, DASS IHRE PRODUKTE MIT ABRASIVEN MATERIALIEN ODER SCHARFEN TEILEN IN BERÜHRUNG KOMMEN.
DIE BENUTZER MÜSSEN FÜR AKTIVITÄTEN IN DER HÖHE MEDIZINISCH GEEIGNET SEIN.
UNBEWEGLICH IN EINEM GURTZEUG ZU HÄNGEN, KANN ZU SCHWEREN PHYSIOLOGISCHEN PROBLEMEN ODER SOGAR ZUM TOD FÜHREN.

Die Gebrauchsanweisungen in den technischen Datenblättern der einzelnen Geräte, die mit diesem Produkt in Verbindung stehen, müssen befolgt werden.

Die Gebrauchsanweisung ist dem Benutzer in der Sprache des Landes, in dem er das Produkt verwendet, zur Verfügung zu stellen.

Bewahren Sie die Gebrauchsanweisung an einem dauerhaften Ort auf, damit Sie sie auch nach der Entnahme aus dem Gerät zur Hand haben.

Vergewissern Sie sich, dass die Kennzeichnungen auf dem Produkt lesbar sind.

Ein außergewöhnliches Ereignis kann die Rücknahme eines Produkts nach einmaligem Gebrauch erfordern (Art und Intensität des Gebrauchs, Einsatzumgebung: aggressive Umgebung, Meer, scharfe Kanten, extreme Temperaturen, Einwirkung von Flammen, Chemikalien usw.). Ein Produkt muss zurückgerufen werden, wenn:

- Es hat seine Nutzungsdauer überschritten.
- Sie haben einen Sturz oder eine erhebliche Zerrung erlitten.
- Die Ergebnisse der Überprüfungen sind nicht zufriedenstellend oder ihre Zuverlässigkeit wird angezweifelt.
- Die vollständige Geschichte der Verwendung ist nicht bekannt.
- Ihre Verwendung ist obsolet (aufgrund von gesetzlichen, regulatorischen oder technischen Änderungen, Inkompatibilität mit anderen Geräten usw.). Vernichten Sie diese Produkte, um ihre weitere Verwendung zu verhindern.

Achten Sie bei der Verwendung des Geräts darauf, dass es nicht so aufgestellt wird, dass der Benutzer darüber stolpern kann.

Ein Auffanggurt ist das einzige zulässige Körperrückhaltesystem, das in einem Auffangsystem verwendet werden kann.

Das Absturzsicherungssystem darf nur an Verbindungsstellen des Auffanggurtes angeschlossen werden, die mit dem Großbuchstaben "A" gekennzeichnet sind. Die Kennzeichnung "A/2" bedeutet, dass zwei Anschlusspunkte mit der gleichen Kennzeichnung gleichzeitig angeschlossen werden müssen. Es ist verboten, das Schutzsystem an einem einzigen mit "A/2" gekennzeichneten Anschlusspunkt anzuschließen.

Die Verbindung zum Anschlagpunkt und zu anderen Ausrüstungsgegenständen muss mit Karabinern gemäß EN 362:2005 hergestellt werden.

Für die Verwendung mit Auffanggeräten EN 353-1+A1:2017, EN 353-2:2002 wird, sofern die Umstände nichts anderes erfordern, empfohlen, das Gerät am vorderen Anschlagpunkt des Auffanggurtes anzuschließen.

PRÜFUNGEN VOR DER VERWENDUNG

Vor der Benutzung muss der Benutzer eine Sicht- und Funktionsprüfung der Bestandteile vornehmen und sich vergewissern, dass sie keine Anzeichen von Verschleiß, übermäßiger Abnutzung, Korrosion, Abschürfungen, Beeinträchtigung durch UV-Strahlung, Schnitte oder unsachgemäßen Gebrauch aufweisen. Besonderes Augenmerk sollte auf Gurte, Nähte, Verankerungsringe, Schnallen und Verstellelemente gelegt werden.

Jeden an der verwendeten persönlichen Schutzausrüstung festgestellten Defekt, jede Anomalie oder Beschädigung, die ihrer Meinung nach zu einem Verlust der Schutzwirkung führen könnte, aus dem Verkehr zu ziehen.

KONTROLLEN WÄHREND DER NUTZUNG

Bei der Benutzung des Gerätes ist besonders auf gefährliche Umstände zu achten, die das Verhalten des Gerätes und die Sicherheit des Benutzers beeinträchtigen können, insbesondere:

- Jede Art von Sicherheitsbeschädigung.
- Zufälliger Kontakt an scharfen Kanten.
- Verschleichtung, wie Schnitte, Abrieb und/oder Korrosion.
- Negativer Einfluss von Klimaschädlingen.
- Der Typ "Pendel" fällt.
- Einfluss auf extreme Temperaturen.
- Wirkungen nach Kontakt mit Chemikalien.
- Elektrische Leitfähigkeit.
- Es ist wichtig, dass alle Verbindungselemente und Armaturen regelmäßig überprüft werden.

BÜRGSCHAFT

Die Garantie für dieses Produkt beträgt 3 Jahre und ist auf Herstellungs- und Rohmaterialfehler beschränkt. Sie deckt keine Verschlechterung, Korrosion und Schäden, die durch unsachgemäße oder intensive Lagerung, Transport oder Verwendung verursacht werden.

Dem Garantieantrag muss ein Kaufbeleg beigefügt werden. Im Falle eines Fabrikationsfehlers verpflichtet sich IRUDEK, das Produkt zu reparieren, zu ersetzen oder zu bezahlen, wobei der Rechnungspreis des Produkts in keinem Fall Überschritten werden darf.

ABFALLWIRTSCHAFT

Produkte ohne elektrische Bauteile: Entsorgen Sie das Produkt am Ende seiner Nutzungsdauer sicher. Trennen Sie Textilien, Kunststoffe und metallische Materialien so weit wie möglich für das Umweltmanagement.

Elektrische oder elektronische Produkte / mit Batterien: Dieses Produkt enthält elektrische Komponenten oder Batterien und darf nicht über den Hausmüll entsorgt werden. Bitte geben Sie es bei einer autorisierten Sammelstelle ab oder wenden Sie sich an www.irudek.com für eine ordnungsgemäße Entsorgung.

LEBENSDAUER

Die geschätzte Nutzungsdauer von Textilgeräten beträgt 12 Jahre ab dem Herstellungsdatum (2 Jahre Lagerung und 10 Jahre Nutzung). Ausrüstungen aus Metall haben eine unbegrenzte Haltbarkeitsdauer.

Die folgenden Faktoren können die Lebensdauer des Produkts verkürzen: intensiver Gebrauch, Kontakt mit Chemikalien, besonders aggressive Umgebungen, Aussetzen extremer Temperaturen, Aussetzen von ultravioletten Strahlen, Abrieb, Schnitte, starke Stöße oder unsachgemäßer Gebrauch, Transport und/oder Wartung.

TRANSPORT

Persönliche Schutzausrüstung muss in einer Verpackung transportiert werden, die sie vor Feuchtigkeit, mechanischen, chemischen und/oder thermischen Schäden schützt.

LAGERUNG

Persönliche Schutzausrüstung sollte in loser Verpackung, an einem trockenen, belüfteten Ort, geschützt vor Sonneninlicht, ultravioletten Strahlen, Staub, scharfkantigen Gegenständen, extremen Temperaturen und aggressiven Substanzen gelagert werden.

OBLIGATIONEN

Vor dem Einsatz des Geräts muss ein Rettungsplan erstellt werden, um ihn im Notfall ausführen zu können.

Keine Änderungen oder Ergänzungen am Gerät ohne die vorherige schriftliche Zustimmung des Herstellers vornehmen.

Das Gerät darf nicht außerhalb seiner Grenzen oder für einen anderen als den vorgesehenen Zweck verwendet werden.

Sicherstellung der Kompatibilität der Ausrüstungsgegenstände, wenn sie zu einem System zusammengefügt werden. Sicherstellen, dass alle Teile für die geplante Anwendung geeignet sind. Es ist verboten, das Schutzsystem zu verwenden, wenn die Funktion eines einzelnen Teils durch die Funktion eines anderen Teils beeinträchtigt wird oder diese stört. Regelmäßige Überprüfung der Verbindungen und Anschlüsse der Komponenten, um ein versehentliches Trennen zu verhindern.

Wenn Schäden festgestellt werden oder Zweifel an der Eignung für eine sichere Benutzung bestehen, muss die persönliche Schutzausrüstung sofort aus dem Gebrauch genommen werden. Sie darf erst wieder verwendet werden, wenn eine sachkundige Person schriftlich bestätigt, dass sie verwendet werden kann.

Wenn ein Sturz gestoppt wurde, muss die Ausrüstung aus dem Gebrauch genommen werden.

Aus Sicherheitsgründen muss vor jeder Benutzung der erforderliche Mindestabstand unter den Füßen des Benutzers am Arbeitsplatz überprüft werden, damit es im Falle eines Sturzes nicht zu einer Kollision mit dem Boden oder einem anderen Hindernis in der Fallbahn kommt. Einzelheiten über den erforderlichen Mindestabstand finden Sie in den Gebrauchsanweisungen der jeweiligen Komponenten des Auffangsystems.

Wird das Produkt außerhalb des ursprünglichen Bestimmungslandes weiterverkauft, muss der Wiederverkäufer Anleitungen für Gebrauch, Wartung, Instandhaltung und Reparatur in der Sprache des Landes bereitstellen, in dem das Gerät verwendet werden soll.

MAINTENANCE INSTRUCTIONS

Visuelle Überprüfung

Vor der Benutzung muss eine Sicht- und Funktionsprüfung durch den Benutzer durchgeführt werden.

Eine Sonderprüfung durch den Hersteller oder eine vom Hersteller beauftragte sachkundige Person ist durchzuführen, wenn das Gerät besonderen oder außergewöhnlichen Bedingungen ausgesetzt wurde.

Mindestens alle 12 Monate muss eine gründliche regelmäßige Überholung durch den Hersteller oder eine vom Hersteller zugelassene kompetente Person unter strikter Einhaltung der IRUDEK-Verfahren für die regelmäßige Überholung durchgeführt werden. Die Sicherheit der Benutzer hängt von der fortdauernden Effizienz und Haltbarkeit des Geräts ab. Die regelmäßige Inspektion muss gemäß den Anforderungen von

EN365:2004 bescheinigt werden, wobei die Gültigkeit der Bescheinigung und das Datum der nächsten Inspektion festgelegt werden.

Die Produktkennzeichnung muss auf Lesbarkeit geprüft werden.

Bemerkungen werden auf dem Betriebszertifikat des Geräts vermerkt.

Entfernen Sie alle Defekte, Anomalien oder Schäden an der verwendeten persönlichen Schutzausrüstung, die ihrer Meinung nach zu einem Verlust der Schutzwirkung führen könnten.

Reinigung

Persönliche Schutzausrüstungen müssen so gereinigt werden, dass die bei der Herstellung der Ausrüstung verwendeten Materialien oder der Benutzer nicht beeinträchtigt werden. Das Reinigungsverfahren muss strikt eingehalten werden. Textil- und Kunststoffmaterialien (Bänder, Seile) sind mit einem Baumwolltuch oder einer Bürste zu reinigen. Verwenden Sie keine Scheuermittel. Für eine gründliche Reinigung waschen Sie das Gerät von Hand bei einer Temperatur zwischen 30°C und 40°C mit einer neutralen Seife. Verwenden Sie für Metallteile ein feuchtes Tuch. Wenn das Gerät durch den Gebrauch oder die Reinigung nass geworden ist, sollte es an einem belüfteten und dunklen Ort, fern von direkter Hitze und chemischen Verbindungen, an der Luft trocknen.

Das Desinfektionsverfahren wird auf die gleiche Weise durchgeführt wie die Tiefenreinigung.

Reparaturen

Das Gerät darf nur vom Hersteller oder einer dazu befugten Person nach den vom Hersteller festgelegten Verfahren repariert werden. Die Reparaturanleitung ist in den Amtssprachen des Landes, in dem das Gerät in Betrieb genommen wird, zur Verfügung zu stellen.

CHECKSHEET

Das Kontrollformular muss vor der ersten Lieferung des Geräts zur Verwendung ausgefüllt werden.

Alle Informationen über die persönliche Schutzausrüstung (Name, Seriennummer, Kaufdatum und Datum der ersten Benutzung, Name des Benutzers, Verlauf der regelmäßigen Inspektionen und Reparaturen und nächster Termin für die regelmäßige Inspektion) müssen in das Kontrollblatt für die Ausrüstung eingetragen werden.

Das Formular darf nur von der für die Schutzausrüstung verantwortlichen Person ausgefüllt werden.

IruCheck

Die Anwendung IruCheck ermöglicht auf effiziente und schnelle Weise die Kontrolle von Absturzsicherungsgeräten. Ihre Verwendung wird für die Rückverfolgbarkeit dieser Geräte empfohlen und ersetzt die Kontrollkarte.

CONTROL SHEET (ENGLISH ONLY)

CONTROL SHEET

REFERENCE	
BATCH NUMBER, SERIAL NUMBER	
YEAR OF MANUFACTURE	
DATE OF PURCHASE	
DATE OF INITIAL USE	
USER NAME	

INSPECTION HISTORY

DATE	OBJECTIVE	INSPECTOR NAME SIGNATURE	COMMENTS	NEXT INSPECTION DATE

BENANNTE STELLE

Benannte Stelle, die die EU-Baumusterprüfung durchgeführt hat: AITEX, Carretera Banyeres, 03801 Alcoy, Spanien (Benannte Stelle Nummer 0161) und Benannte Stelle, die an der Phase der Produktionskontrolle beteiligt war: APAVE, 6 Rue du General Audran, 92412 Courbevoie, Cedex, Frankreich (Benannte Stelle Nummer 0082)

FR

Lisez attentivement le mode d'emploi avant d'utiliser la corde, formez-vous correctement, familiarisez-vous avec l'appareil et utilisez-le de manière responsable. Les activités en hauteur comportent des risques graves qui ne sont pas décrits dans ce manuel, où chaque utilisateur est responsable de la gestion de ces risques, de sa sécurité, de ses actions et des conséquences de celles-ci, si vous ne l'assumez pas ou ne comprenez pas ce manuel, n'utilisez pas l'équipement.

CONDITIONS MÉDICALES SUSCEPTIBLES D'AFFECTER LA SÉCURITÉ DE L'UTILISATEUR :

DANS DES CONDITIONS NORMALES D'UTILISATION, IL FAUT TENIR COMPTE DES PROBLÈMES CARDIOVASCULAIRES, DES MALADIES RESPIRATOIRES, DES TROUBLES MUSCULO-SQUELETTIQUES AFFECTANT LA COLONNE VERTÉBRALE, LES HANCHES OU LES GENOUX, DE L'OBÉSITÉ OU DU SURPOIDS, AINSI QUE DES TROUBLES NEUROLOGIQUES OU DE L'ÉQUILIBRE ET DES PROBLÈMES CIRCULATOIRES PÉRIPHÉRIQUES ENTRAVANT LE RETOUR VEINEUX. DANS UNE SITUATION D'URGENCE SUITE À L'ARRÊT D'UNE CHUTE, LES RISQUES SONT PARTICULIÈREMENT GRAVES CHEZ LES PERSONNES PRÉDISPOSÉES AU SYNDROME DU HARNAIS, AYANT DES ANTÉCÉDENTS DE TRAUMATISMES OU DE BLESSURES, PRÉSENTANT DES PROBLÈMES DE COAGULATION OU SOUS TRAITEMENT ANTICOAGULANT, ET CHEZ CELLES SOUFFRANT D'AFFECTIONS NEUROLOGIQUES POUVANT PROVOQUER DES CRISES D'ÉPILEPSIE.

DESCRIPTION

Les longes semi-statiques conformes à la norme EN 1891 : 1998 sont des équipements de protection individuelle (EPI) contre les chutes de hauteur. Ne pas utiliser ce produit au-delà de ses limites ou dans des situations imprévues.

Ces cordes sont des cordes tressées à faible allongement conçues pour protéger les personnes travaillant en hauteur, pour l'accès par corde, le sauvetage et les activités similaires (ascension et descente de personnes, dispositifs de sécurité..). Ni le fabricant ni le distributeur ne peuvent être tenus responsables des dommages causés par une mauvaise utilisation de la corde.

Vérifiez la compatibilité de ce produit avec les autres éléments du système que vous utilisez (compatibilité = interaction fonctionnelle correcte). Les composants utilisés avec le câble doivent être conformes aux normes en vigueur dans votre pays. Assurez-vous que la corde est compatible avec les dispositifs utilisés : consultez leurs fiches techniques.

Vérifier que le dispositif de réglage choisi est adapté au diamètre du câble (vérifier le marquage sur le dispositif).

Attention : une corde neuve peut glisser, ce qui réduit l'efficacité des dispositifs de freinage et d'assurage. Familiarisez-vous avec l'utilisation d'une corde neuve. Veillez à ce qu'il n'y ait pas de bavures ou d'arêtes vives sur les mousquetons ou autres dispositifs en contact avec la corde.

Les cordes semi-statiques sont classées comme EPI (équipement de protection individuelle) conformément au règlement (UE) 2016/425 sur les EPI et sont conformes à la norme européenne EN 1891:1998 (Equipement de protection individuelle pour la prévention des chutes de hauteur. Cordes tressées avec gaine, semi-statiques).

La déclaration de conformité est disponible sur le lien suivant :

https://www.irudek.com/

NOMENCLATURE

Types de cordes : A1 - corde avec terminaison cousue, A2 - corde par mètres

Selon la corde, il peut contenir tous les éléments ou seulement certains d'entre eux.

Description des pièces : 1-marquage de la pointe, 2-couture de l'extrémité, 3-gaine, 4-aile, 5-fil, 6-protecteur de couture, 7-étiquette d'identification, 8-nœud d'arrêt, 9-bande d'identification intérieure (seulement corde par mètre).

LIMITES D'UTILISATION

Les cordes semi-statiques fournies par IRUDEK sont de type A. Veuillez noter que les cordes de type B ont des performances inférieures à celles des cordes de type A, car elles sont plus vulnérables à l'abrasion, aux coupures et à l'usure. Les cordes de type A sont plus adaptées à l'accès par corde et à l'assurage.

Les deux types de cordes doivent être protégés contre les dommages mécaniques. Les cordes semi-statiques ne sont pas conçues pour arrêter les chutes, l'utilisateur doit donc éviter ce risque. Vérifiez

la compatibilité de la corde avec d'autres équipements avant de l'utiliser. Le fabricant recommande de tester tous les équipements dans un environnement sûr avant de les utiliser.

Les produits chimiques, la chaleur, l'abrasion, les rayons UV et les bords tranchants peuvent endommager les cordes. Si nécessaire, utilisez un protecteur de corde ou un tourniquet.

Façon de diviser le câble : Chaque extrémité du câble a une terminaison compacte, où l'âme et la gaine sont reliées. Si vous divisez la corde, terminez les extrémités en fusionnant l'âme et la gaine. Les extrémités ne doivent pas présenter d'arêtes vives. Après avoir coupé le câble, vous devez équiper les extrémités de rubans externes avec des informations sur le type de câble, le diamètre et la norme (EN 1891:1998). Prévoyez une marge supplémentaire de 3 % pour compenser les changements de longueur pendant la durée de vie du câble. Les nouvelles longueurs de câble doivent être tracées séparément, il est recommandé d'inclure une copie de la fiche technique.

Le système d'assurage doit être fixé à un point d'ancrage fiable au-dessus de l'utilisateur. Il faut éviter tout excès de corde entre l'utilisateur et le point d'ancrage. Pour les systèmes d'arrêt des chutes, il est essentiel de vérifier le dégagement nécessaire sous l'utilisateur pour éviter les collisions en cas de chute. La fonctionnalité de la corde peut être affectée par des températures extrêmes, des nœuds, des arêtes vives, des réactifs chimiques, la conductivité électrique, l'abrasion, des effets météorologiques défavorables et des mouvements de pendule au cours d'une chute.

Vieillissement : à l'usage, le diamètre d'une corde peut augmenter et sa longueur diminuer. Vérifiez régulièrement la longueur de la corde.

Glace et humidité : l'humidité et la glace rendent la corde plus sensible à l'abrasion et plus difficile à contrôler dans les dispositifs de freinage et d'assurage.

Descente : un nœud au bout de la corde est une précaution nécessaire. Évitez de descendre trop vite pour éviter les brûlures et l'usure accélérée de la corde.

Pour les activités d'escalade avec un risque fréquent de chute (alpinisme, escalade...), envisager l'utilisation de cordes dynamiques conformes à la norme EN 892.

Pour les activités d'accès et de positionnement avec des cordes, utilisez les nœuds appropriés à chaque circonstance. N'oubliez pas que la température de fusion du polyamide est proche de 230º, n'effectuez pas de descentes rapides qui pourraient faire surchauffer le système.

Évitez tout contact possible avec des substances acides ou alcalines, ainsi qu'une exposition prolongée aux rayons ultraviolets du soleil, qui peuvent entraîner une dégradation.

Évitez le contact avec la boue, la poussière, l'eau de mer et toute autre substance corrosive, agressive ou chimique dégageant des vapeurs.

Évitez tout contact avec des objets tranchants, des rochers, des arêtes en béton ou en métal, des crampons, des lames de piolet, des pierres détachées ou d'autres objets susceptibles de provoquer des blessures.

Ne pas attacher cette corde directement à des objets ou à des angles d'un diamètre inférieur à 9 mm, car il y a un risque de rupture.

Évitez les descentes rapides (descente en rappel à plus de 2 m/s) ou les manœuvres à haute température (sauvetage en cas d'incendie ou autosauvetage), car elles peuvent entraîner des blessures graves, voire mortelles.

Il existe de nombreuses façons incorrectes d'utiliser la corde que nous ne pouvons pas toutes énumérer. Les exemples ne sont pas exhaustifs. En cours d'utilisation, il est important de vérifier régulièrement l'état du produit et sa connexion aux autres éléments du système.

Ne laissez pas la corde ou l'équipement de sécurité à l'intérieur d'une voiture exposée au soleil, car les températures à l'intérieur du véhicule peuvent dépasser 50ºC, même à travers les vitres ou dans le coffre.

Les caractéristiques et la résistance de la corde peuvent être lues sur l'étiquette jointe, il s'agit de valeurs garanties uniquement pour une corde non utilisée. Tout type de nœud, d'angle, de frottement ou de traction trop brusque diminue ces valeurs.

UTILISATION

Avant d'utiliser une nouvelle corde pour la première fois, il est recommandé de suivre les étapes suivantes pour dérouler la corde correctement :

1. S'il est conditionné en écheveau, le dérouler dans le sens inverse de son enroulement. Évitez de le lancer pour le dérouler.
2. S'il s'agit d'une bobine, il faut procéder de la même manière qu'avec un écheveau pour le dérouler de la bobine. Il est essentiel d'éviter la torsion de la corde et l'étirement des fils qui en découle au cours de cette opération.

Le point d'ancrage du système doit de préférence être situé au-dessus de la position de l'utilisateur et répondre aux exigences de la norme EN 795, avec une résistance minimale de 12 kN pour les dispositifs métalliques et de 18 kN pour les dispositifs textiles.

La corde peut être équipée de connecteurs aux extrémités de la corde, qui sont utilisés comme points de connexion au système d'arrêt des chutes.

Dans les systèmes d'arrêt des chutes, avant toute utilisation, il est essentiel de vérifier le dégagement nécessaire sous l'utilisateur pour éviter les collisions avec le sol ou les obstacles en cas de chute. Évitez de laisser un excédent de corde entre l'utilisateur et le point d'ancrage.

Veillez à ce que le point d'ancrage soit correctement positionné pour limiter le risque et la distance de chute.

Il convient d'être prudent lors de l'utilisation de plusieurs équipements, car la fonction de sécurité de l'un d'entre eux peut être affectée par la fonction de sécurité d'un autre.

ÉVITEZ QUE VOS PRODUITS N'ENTRENT EN CONTACT AVEC DES MATÉRIAUX ABRASIFS OU DES PIÈCES TRANCHANTES.
LES UTILISATEURS DOIVENT ÊTRE MÉDICALEMENT APTES À PRATIQUER DES ACTIVITÉS EN ALTITUDE.
LA SUSPENSION IMMOBILE DANS UN HARNAIS PEUT ENTRAÎNER DE GRAVES PROBLÈMES PHYSIOLOGIQUES, VOIRE LA MORT.

Les instructions d'utilisation définies dans les fiches techniques de chaque équipement associé à ce produit doivent être respectées.

Le mode d'emploi est fourni à l'utilisateur dans la langue du pays d'utilisation.

Conservez le mode d'emploi dans un endroit permanent afin de pouvoir le consulter après l'avoir retiré de l'appareil.

Assurez-vous que les inscriptions sur le produit sont lisibles.

Un événement exceptionnel peut nécessiter le retrait d'un produit après une seule utilisation (type et intensité de l'utilisation, environnement d'utilisation : environnements agressifs, marins, bords tranchants, températures extrêmes, exposition à une flamme, à des produits chimiques, etc.) Un produit doit être rappelé si

- Il a dépassé sa durée de vie utile.
- Vous avez été victime d'une chute ou d'une entorse importante.
- Le résultat des examens n'est pas satisfaisant ou leur fiabilité est mise en doute.
- L'histoire complète de l'utilisation n'est pas connue.
- Leur utilisation est obsolète (évolution législative, réglementaire, technique, incompatibilité avec d'autres équipements, etc.)). Détruisez ces produits pour éviter toute utilisation future.

Lors de l'utilisation de l'équipement, veillez à ce qu'il ne soit pas placé de manière à ce que l'utilisateur puisse trébucher dessus.

Un harnais antichute est le seul dispositif de retenue du corps acceptable qui peut être utilisé dans un système d'arrêt des chutes.

Le système de protection contre les chutes ne peut être connecté qu'aux points de connexion du harnais marqués de la lettre majuscule "A". Le marquage "A/2" indique que deux points de connexion portant le même marquage doivent être connectés en même temps. Il est interdit de connecter le système de protection à un seul point de connexion marqué "A/2".

La connexion au point d'ancrage et aux autres équipements doit être réalisée au moyen de mousquetons conformes à la norme EN 362:2005.

Pour une utilisation avec les antichutes EN 353-1+A1:2017, EN 353-2:2002, il est recommandé de connecter l'équipement au point d'ancrage avant du harnais, sauf si les circonstances l'exigent.

CONTRÔLES AVANT UTILISATION

Avant l'utilisation, l'utilisateur doit procéder à une inspection visuelle et fonctionnelle de ses composants, en vérifiant qu'ils ne présentent pas de signes de détérioration, d'usure excessive, de corrosion, d'abrasion, de dégradation due aux rayons UV, de coupures et d'utilisation incorrecte. Une attention particulière doit être accordée aux sangles, aux coutures, aux anneaux d'ancrage, aux boucles et aux éléments de réglage.

Mettre hors service au moindre défaut, dommage ou à la moindre anomalie de l'équipement de protection individuelle pourvant, selon vous, entraîner une perte de son efficacité protectrice.

CONTRÔLES EN COURS D'UTILISATION

Pendant l'utilisation de l'équipement, une attention spéciale doit être accordée aux situations dangereuses pouvant affecter le comportement de l'appareil et la sécurité de l'utilisateur, en particulier :

- À tout type de marquage sur les éléments de sécurité.
- Au contact accidentel avec des arêtes tranchantes.
- Aux détériorations diverses, telles que coupures, abrasion et/ou corrosion.
- À l'influence négative des agents climatiques.
- Aux chutes de type pendulaire.
- À l'influence des températures extrêmes.
- Aux effets consécutifs d'un contact avec des produits chimiques.
- À la conductivité électrique.
- Il est essentiel que toutes les fixations et tous les raccords soient vérifiés régulièrement.

GARANTIE

Ce produit bénéficie d'une garantie de 3 ans, limitée aux défauts de fabrication et de matériaux bruts. Elle ne couvre pas la détérioration, la corrosion et les dommages causés par un stockage, un transport ou une utilisation inappropriés ou intensifs.

La demande de garantie doit être accompagnée d'un justificatif d'achat. En cas de vice reconnu de fabrication, IRUDEK s'engage à réparer, remplacer ou rembourser le produit, sans jamais excéder le prix de facturation du produit.

GESTION DES DÉCHETS

Produits sans composants électriques: éliminer le produit en toute sécurité à la fin de sa durée de vie. Séparer autant que possible les textiles, les plastiques et les matériaux métalliques pour la gestion de l'environnement.

Produits électriques ou électroniques / avec piles : Ce produit contient des composants électriques ou des piles et ne doit pas être jeté avec les ordures ménagères. Veuillez le remettre à un collecteur de déchets agréé ou consulter www.irudek.com pour une mise au rebut appropriée.

DURÉE DE VIE UTILE

La durée de vie utile estimée des équipements textiles est de 12 ans à compter de la date de fabrication (2 ans de stockage et 10 ans d'utilisation). Les équipements métalliques ont une durée de vie illimitée.

Les facteurs suivants peuvent réduire la durée de vie utile du produit : utilisation intensive, contact avec des substances chimiques, environnements particulièrement agressifs, exposition à des températures extrêmes, exposition aux rayons ultraviolets, abrasion, coupures, chocs violents, ou utilisation, transport et/ou entretien inappropriés.

TRANSPORT

L'équipement de protection individuelle doit être transporté dans un emballage le protégeant contre l'humidité et les dommages mécaniques, chimiques et/ou thermiques.

STOCKAGE

L'équipement de protection individuelle doit être stocké sous emballage ample, dans un endroit sec et ventilé, à l'abri de la lumière du soleil, des rayons ultraviolets, de la poussière, des objets tranchants, des températures extrêmes et des substances agressives.

OBLIGATIONS

Avant d'utiliser l'équipement, un plan de sauvetage doit être établi afin de pouvoir l'exécuter en cas d'urgence.

Aucune modification ou addition ne peut être apportée à l'équipement sans l'accord écrit préalable du fabricant.

L'équipement ne doit pas être utilisé dans des conditions dépassant ses limites, ni à d'autres fins que celles pour lesquelles il a été conçu.

Veillez à la compatibilité des éléments d'un équipement lorsqu'ils sont assemblés au sein d'un système. Assurez-vous que tous les éléments conviennent à l'application proposée. Il est interdit d'utiliser le système de protection lorsque le fonctionnement d'un élément individuel est affecté ou interfère avec la fonction d'un autre. Vérifiez périodiquement les connexions et le réglage des composants afin d'éviter toute déconnexion accidentelle.

Si des dommages sont détectés ou s'il y a le moindre doute quant à la sécurité de son utilisation, l'équipement de protection individuelle doit être immédiatement mis hors service. Il ne doit pas être réutilisé avant qu'une personne compétente ne confirme par écrit qu'il peut l'être.

Si une chute a été arrêtée, l'équipement doit être mis hors service.

Pour des questions de sécurité, il est essentiel de vérifier avant chaque utilisation la distance minimale requise sous les pieds de l'utilisateur sur le lieu de travail, de sorte qu'en cas de chute, il n'y ait pas de

collision avec le sol ou un autre obstacle sur la trajectoire de la chute. Les détails relatifs à la distance minimale requise figurent dans les instructions d'utilisation des différents composants du système antichute.

Si le produit est revendu hors du pays de destination d'origine, le revendeur doit fournir des instructions d'utilisation, d'entretien, de vérification périodique et de réparation dans la langue du pays où l'équipement doit être utilisé.

CONSIGNES DE MAINTENANCE

Contrôle visuel

Un contrôle visuel et fonctionnel doit être effectué par l'utilisateur avant toute utilisation.

Une examen spécial par le fabricant ou une personne compétente autorisée par le fabricant devra être effectué en cas de soumission de l'équipement à des conditions spéciales ou extraordinaires.

Au moins tous les 12 mois, une révision périodique complète doit être effectuée par le fabricant ou une personne compétente autorisée par le fabricant, en stricte conformité avec les procédures de révision périodique d'IRUDEK. La sécurité des utilisateurs dépend du maintien de l'efficacité et de la durabilité de l'équipement. L'inspection périodique doit être certifiée conformément aux exigences de la norme EN365:2004, ce qui détermine la validité du certificat et la date de la prochaine inspection.

La lisibilité du marquage du produit doit être vérifiée.

Les remarques doivent être consignées sur le certificat d'examen de l'équipement.

Mettre hors service au moindre défaut, dommage ou à la moindre anomalie de l'équipement de protection individuelle pouvant, selon vous, entraîner une perte de son efficacité protectrice.

Entretien

Les équipements de protection individuelle doivent être nettoyés en veillant à ne pas provoquer d'effets néfastes sur les matériaux utilisés dans la fabrication de l'équipement, ou sur l'utilisateur. La procédure de nettoyage doit être strictement respectée. Pour les matériaux textiles et plastiques (sangles, cordes), nettoyer avec un chiffon en coton ou une brosse. Ne pas utiliser de matériaux abrasifs. Pour un nettoyage en profondeur, laver le matériel à la main à une température comprise entre 30ºC et 40ºC en utilisant un savon neutre. Pour les parties métalliques, utiliser un chiffon humide. Si l'équipement est mouillé, du fait de son utilisation ou de son nettoyage, laisser sécher à l'air libre dans un endroit aéré et sombre, à l'abri de la chaleur directe et de tout composé chimique.

Le processus de désinfection doit être effectué de la même manière que le processus de nettoyage en profondeur.

Réparation

L'équipement ne doit être réparé que par le fabricant ou une personne autorisée à cet effet, en suivant les procédures établies par le fabricant. Les instructions de réparation doivent être fournies dans les langues officielles du pays où l'équipement est mis en service.

FICHE DE CONTRÔLE

La fiche de contrôle doit être remplie avant la première livraison de l'équipement en vue de son utilisation.

Toutes les informations concernant l'équipement de protection individuelle (nom, numéro de série, date d'achat et date de première mise en service, nom de l'utilisateur, historique des vérifications périodiques et réparations et date de la prochaine vérification périodique) doivent être consignées sur la fiche de contrôle de l'équipement.

Cette fiche doit être remplie uniquement par la personne responsable de l'équipement de protection.

IruCheck

L'application IruCheck permet, de manière efficace et agile, d'assurer le suivi des équipements antichute. Son utilisation est recommandée pour la traçabilité de ces équipements, en remplacement de la Fiche de contrôle.

CONTROL SHEET (ENGLISH ONLY)

CONTROL SHEET

REFERENCE	
BATCH NUMBER, SERIAL NUMBER	
YEAR OF MANUFACTURE	
DATE OF PURCHASE	
DATE OF INITIAL USE	
USER NAME	

INSPECTION HISTORY

DATE	OBJECTIVE	INSPECTOR NAME SIGNATURE	COMMENTS	NEXT INSPECTION DATE

ORGANISME NOTIFIÉ

Organisme notifié qui a réalisé l'examen UE de type : AITEX, Carretera Banyeres, 03801 Alcoy, Espagne (Notified Body number 0161) et Organisme notifié impliqué dans la phase de contrôle de la production : APAVE, 6 Rue du General Audran, 92412 Courbevoie, Cedex, France (numéro d'organisme notifié 0082)

HU

A a kötél használata előtt olvassa el figyelmesen a használati utasítást, képezze magát megfelelően, ismerkedjen meg vele és használja felelősen. A magasban végzett tevékenységek komoly, ebben a kézikönyvben nem ismertetett kockázatokkal járnak, ahol minden felhasználó felelős az ilyen kockázatok kezeléséért, saját biztonságáért, tetteiért és azok következményeiért, ha ezt nem vállalja, vagy nem érti ezt a kézikönyvet, ne használja a berendezést.

OLYAN EGÉSZSÉGÜGYI ÁLLAPOTOK, AMELYEK BEFOLYÁSOLHATJÁK A FELHASZNÁLÓ BIZTONSÁGÁT:

NORMÁL HASZNÁLATI KÖRÜLMÉNYEK KÖZÖTT FIGYELEMBE KELL VENNI A SZÍV- ÉS ÉRRENDSZERI PROBLÉMÁKAT, LÉGZŐSZERVI BETEGSÉGEKET, A GERINCET, CSÍPŐT VAGY TERDET ÉRINTŐ MOZGÁSSZERVI RENDELLENESSÉGEKET, ELHIZÁST VAGY TÚLSÚLYT, VALAMINT NEUROLÓGIAI VAGY EGYENSÚLYI RENDELLENESSÉGEKET ÉS A VÉNÁS VISSZAÁRAMLÁST AKADÁLYOZÓ PERIFÉRIÁS KERINGÉSI PROBLÉMÁKAT. AZ ELESÉST KÖVETŐ VÉSZHELYZETBEN A KOCKÁZATOK KÜLÖNÖSEN SÚLYOSAK A HÁMSZINDRÓMÁRA HAJLAMOS, TRAUMÁS VAGY SÉRÜLT, VÉRALVADÁSI PROBLÉMÁKKAL KÜZDŐ VAGY VÉRALVADÁSGÁTLÓ KEZELÉS ALATT ÁLLÓ SZEMÉLYEKNÉL, VALAMINT A GÖRCSROHAMOKAT OKOZÓ NEUROLÓGIAI BETEGSÉGEKBEN SZENVEDŐKNÉL.

LEÍRÁS

Az EN 1891:1998 szabványnak megfelelő, félstatikus kötélkötelek magasból történő lezuhanás elleni egyéni védőfelszerelésnek minősülnek. Ne használja ezt a terméket a határértékeken túl vagy előre nem látható helyzetekben.

Ezek a kötelek alacsony nyúlású fonott kötelek, amelyeket a magasban dolgozók védelmére terveztek, kötélhez való hozzáféréshez, mentéshez és hasonló tevékenységekhez (személyek fel- és leszállása, biztonsági eszközök...). Sem a gyártó, sem a forgalmazó nem vonható felelősségre a kötél nem megfelelő használata által okozott károkért.

Ellenőrizze a termék kompatibilitását az Ön által használt rendszer más elemeivel (kompatibilitás = megfelelő funkcionális kölcsönhatás). A kötéllel együtt használt alkatrészeknek meg kell felelniük az Ön országában érvényes szabványoknak. Győződjön meg arról, hogy a kötél kompatibilis a használt eszközökkel: olvassa el azok adatlapját.

Ellenőrizze, hogy a kiválasztott állítóeszköz megfelel-e a kötél átmérőjének (ellenőrizze a készüléken lévő jelölést).

Vigyázat: Az új kötél megcsúszhat, ami csökkentheti a fékező és biztosító eszközök hatékonyságát. Ismerkedjen meg az új kötél használatával. Győződjön meg arról, hogy a karabinereken vagy más, a kötéllel érintkező eszközökön nincsenek görcsök vagy éles szélek.

A félstatikus kötelek a személyi védőeszközökről szóló 2016/425/EU rendelet szerint személyi védőeszköznek minősülnek, és megfelelnek az EN 1891:1998 európai szabványnak (Személyi védőeszközök a magasból történő lezuhanás megelőzésére). Fonott kötelek köpennyel, félig statikus).

A megfelelőségi nyilatkozat az alábbi linken érhető el:

https://www.irudek.com/

NÓMENKLATÚRA

Köteltípusok: A1 - kötél varrott végződéssel, A2 - kötél méterenként.

A köteltől függően tartalmazhatja az összes vagy csak néhány elemet.

Az alkatrészek leírása: 1-hegyjelölés, 2-végvarrás, 3-köpeny, 4-szárny, 5-fonal, 6-szegélyvédő, 7-azonosító címke, 8-stop csomó, 9-belső azonosító szalag (csak kötél méterenként).

FELHASZNÁLÁSI KORLÁTOZÁSOK

Az IRUDEK által szállított félstatikus kötelek A típusúak, kérjük, vegye figyelembe, hogy a B típusú kötelek teljesítménye alacsonyabb, mint az A típusú köteleké, és érzékenyebbek a kopásra, vágásra és kopásra. Az A típusú kötelek alkalmasabbak a kötélhez való hozzáféréshez és a biztosítókötélzethez.

Mindkét köteltípust védeni kell a mechanikai sérülések ellen. A félstatikus köteleket nem arra tervezték, hogy a zuhanást megállítsák, ezért a felhasználónak el kell kerülnie ezt a kockázatot. Használat előtt ellenőrizze a kötél kompatibilitását más berendezésekkel. A gyártó azt ajánlja, hogy használat előtt minden felszerelést biztonságos környezetben teszteljen.

A vegyi anyagok, a hő, a kopás, az UV-sugarak és az éles szélek károsíthatják a köteleket. Szükség esetén használjon kötélvédőt vagy fordulókötelet.

A kötél felosztásának módja: A kötél mindkét végén van egy kompakt végződés, ahol a mag és a köpeny összekapcsolódik. Ha felosztja a kötelet, a végeket a mag és a köpeny összeolvasztásával zárja le. A végeknek nem lehetnek éles szélei. A kötél elvágása után a végeket külső szalagokkal kell ellátni, amelyeken a kötél típusára, átmérőjére és szabványára vonatkozó információk szerepelnek (EN 1891:1998). A kötél élettartama alatt bekövetkező hosszváltozások kompenzálására további 3% tartalékot kell hagyni. Az új kötélhosszúságokat külön nyomon kell követni, ajánlott a műszaki adatlap másolatát mellékelni.

A biztosítórendszert a felhasználó felett egy megbízható rögzítési ponthoz kell rögzíteni. Kerülje a felesleges kötelet a felhasználó és a rögzítési pont között. A leesésgátló rendszerek esetében feltétlenül ellenőrizni kell a felhasználó alatt szükséges távolságot, hogy zuhanás esetén elkerülhető legyen az ütközés. A kötél működőképességét befolyásolhatják a szélsőséges hőmérsékleti viszonyok, csomók, éles szélek, kémiai reagensek, elektromos vezetőképesség, kopás, kedvezőtlen időjárási hatások és a zuhanás közbeni ingamozgások.

Öregedés: A használat során a kötél átmérője növekedhet és hossza csökkenhet. Rendszeresen ellenőrizze a kötél hosszát.

Jég és nedvesség: A nedvesség és a jég érzékenyebbé teszi a kötelet a kopásra, és nehezebben irányíthatóvá teszi a fékező- és biztosítóeszközökben.

Ereszkedés: A kötél végén lévő csomó szükséges óvintézkedés. Kerülje a túl gyors ereszkedést az égési sérülések és a kötél gyorsabb elhasználódásának megelőzése érdekében.

Gyakori esésveszéllyel járó mászási tevékenységeknél (hegymászás, hegymászás...) fontolja meg az EN 892 szabványnak megfelelő dinamikus kötelek használatát.

A kötelekkel végzett hozzáférési és helymeghatározási tevékenységekhez használja az adott körülményeknek megfelelő csomókat. Ne feledje, hogy a poliamid olvadási hőmérséklete közel 230°, ne végezzen gyors ereszkedéseket, amelyek túlmelegíthetik a rendszert.

Kerülje a savas vagy lúgos anyagokkal való minden lehetséges érintkezést, valamint a nap ultraibolya sugárzásának való tartós kitettséget, mivel ez károsodást okozhat.

Kerülje az érintkezést sárral, porral, tengervízzel és minden más maró, agresszív anyaggal vagy gőzöket kibocsátó vegyszerrel.

Kerülje az éles tárgyakkal, sziklával, beton- vagy fémszélekkel, kramponokkal, jégcsákányok pengéivel, laza kövekkel vagy más olyan tárgyakkal való érintkezést, amelyek sérülést okozhatnak.

Ne rögzítse ezt a kötelet közvetlenül 9 mm-nél kisebb átmérőjű tárgyakhoz vagy horgonyokhoz, mert fennáll a törés veszélye.

Kerülje a gyors leereszkedést (2 m/s-nál nagyobb sebességgel történő ereszkedés) vagy a magas hőmérsékleten végzett manővereket (tűzoltás vagy önmentés), mivel ezek súlyos vagy akár halálos sérüléseket is okozhatnak.

A kötél használatának számos helytelen módja van, amelyeket nem tudunk mind felsorolni. A példák nem teljes körűek. A használat során fontos, hogy rendszeresen ellenőrizze a termék állapotát és a rendszer más elemeivel való kapcsolatát.

Ne hagyja a kötelet vagy a biztonsági felszerelést az autóban a napfénynek kitéve, mivel a jármű belsejében a hőmérséklet meghaladhatja az 50 °C-ot, még az ablakokon keresztül vagy a csomagtartóban is.

A kötél jellemzői és ellenállása a mellékelt címkén olvasható, ezek csak a nem használt kötélre vonatkozó garantált értékek. Bármilyen csomó, szög, súrlódás vagy túl nagy hirtelen vonóerő csökkenti ezeket az értékeket.

HASZNÁLJA A CÍMET.

Az új kötél első használata előtt ajánlott az alábbi lépéseket követni a kötél helyes letekeréséhez:

1. Ha egy kötegbe van csomagolva, tekerje le a tekercseléssel ellentétes irányban. Kerülje a dobálást, hogy kitekerje.
2. Ha a fonal orsón van, ugyanúgy kell eljárni, mint a fonalköteg esetében, hogy letekerjük az orsóról. Nagyon fontos, hogy e folyamat során elkerüljük a kötél csavarodását és a fonalak ebből következő megnyúlását.

A rendszer rögzítési pontjának lehetőleg a felhasználó pozíciója felett kell elhelyezkednie, és meg kell felelnie az EN 795 szabvány követelményeinek, a fém eszközök esetében legalább 12 kN, textil eszközök esetében pedig legalább 18 kN szilárdsággal.

A kötél a kötélvégeken csatlakozókkal is felszerelhető, amelyek a leesésgátló rendszer csatlakozási pontjaiként szolgálnak.

A zuhanásgátló rendszereknél minden használat előtt feltétlenül ellenőrizni kell a felhasználó alatti szükséges szabad teret, hogy zuhanás esetén elkerülhető legyen a talajjal vagy akadályokkal való ütközés. Kerülje, hogy a felhasználó és a rögzítési pont között felesleges kötél maradjon.

Győződjön meg arról, hogy a rögzítési pont megfelelően van elhelyezve a kockázat és a leesési távolság korlátozása érdekében.

Több berendezés használata esetén óvatosan kell eljárni, mivel az egyik berendezés biztonsági funkcióját befolyásolhatja egy másik berendezés biztonsági funkciója.

MEGAKADÁLYOZZA, HOGY TERMÉKEI CSISZOLÓANYAGOKKAL VAGY ÉLES ALKATRÉSZEKKEL ÉRINTKEZZENEK.

A FELHASZNÁLÓKNAK ORVOSILAG ALKALMASNAK KELL LENNIÜK A MAGASBAN VÉGZETT TEVÉKENYSÉGEKRE.

A HÁMBAN VALÓ MOZDULATLAN FELFÜGGESZTÉS SÚLYOS ÉLETTANI PROBLÉMÁKAT VAGY AKÁR HALÁLT IS OKOZHAT.

A termékkel kapcsolatos minden egyes berendezés műszaki adatlapján meghatározott használati utasításokat be kell tartani.

A használati utasítást a felhasználó számára a használat országának nyelvén kell megadni.

A használati utasítást a berendezésből való eltávolítás után is őrizze meg állandó helyen, hogy hivatkozhasson rá.

Győződjön meg arról, hogy a terméken lévő jelölések olvashatóak.

Egy rendkívüli esemény szükségessé teheti a termék egyszeri használat után történő visszavonását (használat típusa és intenzitása, használati környezet: agresszív környezet, tengeri, éles élek, szélsőséges hőmérséklet, lángnak, vegyi anyagoknak való kitettség stb.). Egy terméket vissza kell hívni, ha:

- Túllépte hasznos élettartamát.
- Ön esést vagy jelentős megterhelést szenvedett.
- A felülvizsgálatok eredménye nem kielégítő, vagy megbízhatóságuk kétséges.
- A használat teljes története nem ismert.
- Használatuk elavult (jogszabályi, szabályozási, műszaki változások, más berendezésekkel való összeférhetetlenség stb. miatt). Semmisítse meg ezeket a termékeket, hogy megakadályozza a jövőbeni használatukat.

A berendezés használatakor ügyeljen arra, hogy az ne legyen úgy elhelyezve, hogy a felhasználó megbotolhasson benne.

A leesésgátló heveder az egyetlen elfogadható teströgzítő eszköz, amely leesésgátló rendszerben használható.

A zuhanásvédelmi rendszer csak olyan hevedercsatlakozási pontokhoz csatlakoztatható, amelyek "A" nagybetűvel vannak jelölve. Az "A/2" jelölés azt jelzi, hogy két azonos jelölésű csatlakozási pontot kell egyszerre csatlakoztatni. Tilos a védelmi rendszert egyetlen "A/2" jelzésű csatlakozási ponthoz csatlakoztatni.

A rögzítési ponthoz és más berendezésekhez való csatlakozást az EN 362:2005 szabvány szerinti karabinerekkel kell megoldani.

Az EN 353-1+A1:2017, EN 353-2:2002 szabvány szerinti leesésgátlókkal való használat esetén, hacsak a körülmények másként nem kívánják, ajánlott a felszerelést a heveder első rögzítési pontjához csatlakoztatni.

HASZNÁLAT ELŐTTI ELLENŐRZÉSEK

Használat előtt a felhasználónak el kell végeznie az alkatrészek szemrevételezéses és funkcionális ellenőrzését, ellenőrizve, hogy azok nem mutatnak-e romlás, túlzott kopás, korrózió, kopás, UV-sugárzás, vágás vagy helytelen használat okozta károsodás jeleit. Különös figyelmet kell fordítani a hevederekre, varratokra, rögzítőgyűrűkre, csatokra és a beállítási elemekre.

Ha az egyéni védőeszközön olyan hibát, rendellenességet vagy sérülést találnak, amely a védelem elvesztésével jár, azt használaton kívül kell helyezni.

HASZNÁLAT KÖZBENI ELLENŐRZÉSEK

A berendezés használata során különös figyelmet fordítson minden olyan veszélyes körülményre, amely befolyásolhatja a berendezés teljesítményét és a felhasználó biztonságát, beleértve a következőket:

- A biztonsági alkatrészek címkézése.
- Éles élekkel való véletlen érintkezés.
- Különböző típusú sérülések, például vágások, kopás és/vagy korrózió.
- Az időjárási körülmények negatív hatása.
- Az "inga" leesik.
- A szélsőséges hőmérsékletek hatásai.
- Vegyi anyagokkal való érintkezés utáni hatások.
- Elektromos vezetőképesség.
- Alapvető fontosságú, hogy minden kötőelemet és szerelvényt rendszeresen ellenőrizzünk.

GARANCIA

Erre a termékre 3 év garancia vonatkozik, amely a gyártási és nyersanyaghibákra terjed ki. A garancia nem terjed ki az elhasználódásra, a korrózióra vagy a tárolás, a szállítás, illetve a nem megfelelő vagy intenzív használat okozta károkra.

A jótállási kérelmet a vásárlási bizonylattal együtt kell benyújtani. Ha gyártási hibát találnak, az IRUDEK vállalja a termék javítását, kicserélését vagy a termék árának visszatérítését a termék számláján feltüntetett árat meg nem haladó összegben.

HULLADÉKGAZDÁLKODÁS

Elektromos alkatrészek nélküli termékek: A terméket élettartama végén biztonságosan ártalmatlanítsa. A környezetgazdálkodás érdekében lehetőség szerint különítse el a textíliákat, műanyagokat és fémanyagokat.

Elektromos vagy elektronikus termékek / elemekkel: Ez a termék elektromos alkatrészeket vagy elemeket tartalmaz, és nem szabad a háztartási hulladékkal együtt ártalmatlanítani. Kérjük, adja át egy erre felhatalmazott hulladékgyűjtőnek, vagy forduljon a www.irudek.com címhez a megfelelő ártalmatlanítás érdekében.

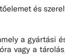

ÜZEMIDŐ

A textilipari berendezések becsült hasznos élettartama a gyártástól számított 12 év (2 év tárolás és 10 év használat). A fém berendezések élettartama korlátlan.

A következő tényezők csökkenthetik a termék élettartamát: intenzív használat, vegyi anyagokkal való érintkezés, különösen agresszív környezet, szélsőséges hőmérsékletnek való kitettség, ultraibolya sugárzás, kopás, vágások, erős ütések, vagy nem megfelelő használat, szállítás és/vagy karbantartás.

SZÁLLÍTÁS

Ezt az egyéni védőeszközt olyan csomagolásban kell szállítani, amely védi azt a nedvességtől és bármilyen mechanikai, kémiai és/vagy termikus sérüléstől.

TÁROLÁS

Ezt az egyéni védelmi rendszert egy bőséges helyiséggel rendelkező csomagban, száraz helyen, napfénytől, ultraibolya sugárzástól, portól, éles tárgyaktól, szélsőséges hőmérsékettől és agressziv anyagoktól védve kell tárolni.

KÖVETELMÉNYEK

A berendezés használata előtt mentési tervet kell készíteni, hogy vészhelyzet esetén végre lehessen hajtani.

A gyártó előzetes írásbeli engedélye nélkül ne végezzen semmilyen változtatást, illetve ne adjon hozzá semmilyen elemet a berendezéshez.

A berendezés nem használható a korlátozásokon kívül vagy a rendeltetésétől eltérő célra.

Győzödjön meg arról, hogy a berendezés alkatrészei kompatibilisek a rendszerrel, amelyhez össze van szerelve. Győződjön meg arról, hogy minden elem megfelel a javasolt alkalmazásnak. Tilos a védelmi rendszer használata, ha valamelyik komponens működését egy másik komponens működése befolyásolja vagy zavarja. Rendszeresen ellenőrizze az elemek csatlakozásait és beállításait, hogy azok véletlenül se lazuljanak meg.

Ha bármilyen kopást vagy sérülést észlel, vagy bármilyen kétség merül fel a biztonságos használat feltételeit illetően, ezt az egyéni védőeszközt azonnal ki kell vonni a használatból. Nem szabad újra használni, amíg egy erre felhatalmazott személy írásban nem igazolja, hogy a védőeszköz megfelelő állapotban van a használatra.

Ha a berendezés megakadályozta a lezuhanást, akkor ki kell vonni a forgalomból.

Minden használat előtt biztonsági okokból feltétlenül ellenőrizni kell, hogy a felhasználó lába alatt legalább mekkora szabad térre van szükség ahhoz, hogy esés esetén ne ütközzön a talajba vagy más akadályba. A szabad tér minimális követelményeire vonatkozó részletes információk a megfelelő zuhanásgátló rendszerelemek használati utasításában találhatók.

Ha a terméket az eredeti rendeltetési országon kívül értékesítik tovább, a viszonteladónak a használtatra, karbantartásra, időszakos ellenőrzésre és javításra vonatkozó utasításokat annak az országnak a nyelvén kell biztosítania, ahol a berendezést használni fogják.

KARBANTARTÁSI UTASÍTÁSOK

Vizuális ellenőrzés

A felhasználóknak használat előtt el kell végezniük a berendezés szemrevételezése és funkcionális ellenőrzését.

Ha a berendezés szokatlan vagy rendkívüli körülményeknek volt kitéve, a gyártónak vagy a gyártó által felhatalmazott, hozzáértő személynek külön ellenőrzést kell végeznie.

Legalább 12 havonta a gyártónak vagy a gyártó által felhatalmazott illetékes személynek alapos időszakos nagyjavítást kell végeznie, szigorúan az IRUDEK időszakos nagyjavítási eljárásainak megfelelően. A felhasználók biztonsága a berendezés folyamatos hatékonyságától és tartósságától függ. Az időszakos felülvizsgálatot az EN365:2004 szabvány követelményei szerint kell igazolni, meghatározva a tanúsítvány érvényességét és a következő felülvizsgálat időpontját.

A termékjelölésnek olvashatónak kell lennie.

Minden vonatkozó észrevételt be kell jegyezni a berendezés ellenőrzési tanúsítványába.

Ha az egyéni védőeszközön olyan hibát, rendellenességet vagy sérülést találnak, amely a védelem elvesztésével jár, azt használaton kívül kell helyezni.

Tisztítás

Ezt az egyéni védőeszközt úgy kell tisztítani, hogy a gyártásához használt anyagok vagy a felhasználó ne sérüljenek. A tisztítási eljárást szigorúan be kell tartani. A textil és műanyag anyagokat (övek, kötelek) pamut vagy ruhával, illetve kefével tisztítsa meg. Ne használjon semmilyen csiszolóanyagot. A berendezés alapos tisztításához mossa ki kézzel 30 és 40ºC közötti hőmérsékleten, semleges szappannal. A fém alkatrészekhez nedves ruhát használjon. Ha a berendezés használat vagy tisztítás miatt nedves lesz, hagyja természetes módon megszáradni egy jól szellőző helyen, közvetlen hőtől vagy vegyi vegyületektől távol.

A fertőtlenítési folyamatot ugyanúgy kell elvégezni, mint a mélytisztítási folyamatot.

Javítás

A berendezést csak a gyártó vagy az erre felhatalmazott személy javíthatja, a gyártó által meghatározott eljárások szerint. A javítási utasításokat annak az országnak a hivatalos nyelvén adják meg, ahol a berendezést használatba veszik.

ELLENŐRZŐ LAP

Az ellenőrzési űrlapot a berendezés első használatba vétele előtt kell kitölteni.

Az egyéni védőeszközre vonatkozó minden információt (név, sorozatszám, a vásárlás és az első használat dátuma, a felhasználó neve, az időszakos ellenőrzések és javítások előzményei, valamint a következő időszakos ellenőrzés dátuma) fel kell jegyezni a berendezés ellenőrző lapjára.

A nyomtatványt csak a védőfelszerelésért felelős személy töltheti ki.

IruCheck .

Az IruCheck alkalmazás hatékony és rugalmas módon teszi lehetővé a leesésgátló berendezések ellenőrzését. Használata ajánlott ezen eszközök nyomon követhetőségéhez, az ellenőrző lap helyettesítésére.

CONTROL SHEET (ENGLISH ONLY)

CONTROL SHEET

REFERENCE	
BATCH NUMBER, SERIAL NUMBER	
YEAR OF MANUFACTURE	
DATE OF PURCHASE	
DATE OF INITIAL USE	
USER NAME	

INSPECTION HISTORY

DATE	OBJECTIVE	INSPECTOR NAME SIGNATURE	COMMENTS	NEXT INSPECTION DATE

Essas cordas são cordas trançadas de baixa elasticidade projetadas para proteger as pessoas que trabalham em alturas, para acesso por corda, resgate e atividades semelhantes (subida e descida de pessoas, dispositivos de segurança...). Nem o fabricante nem o distribuidor podem ser responsabilizados por danos causados pelo uso inadequado da corda.

Verifique a compatibilidade deste produto com outros elementos do sistema que você está usando (compatibilidade = interação funcional correta). Os componentes usados com o cabo devem estar em conformidade com os padrões em vigor em seu país. Certifique-se de que o cabo seja compatível com os dispositivos usados: consulte suas folhas de dados.

Verifique se o dispositivo de ajuste escolhido é adequado para o diâmetro do cabo (verifique a marcação no dispositivo).

Cuidado: Uma corda nova pode escorregar, reduzindo a eficácia dos dispositivos de freio e segurança. Familiarize-se com o uso de uma corda nova. Certifique-se de que não haja rebarbas ou bordas afiadas nos mosquetões ou em outros dispositivos em contato com a corda.

As cordas semiestáticas são classificadas como EPI (Equipamento de Proteção Individual) de acordo com o Regulamento da UE 2016/425 sobre EPI e estão em conformidade com a Norma Europeia EN 1891:1998 (Equipamento de proteção individual para a prevenção de quedas de altura. Cordas trançadas com bainha, semiestáticas).

A declaração de conformidade está disponível no link a seguir:

https://www.irudek.com/

NOMENCLATURA

Tipos de corda: A1 - corda com terminação costurada, A2 - corda por metros

Dependendo da corda, ela pode conter todos ou apenas alguns dos elementos.

Descrição das peças: 1 marcação da ponta, 2 costura da extremidade, 3 bainha, 4 asa, 5 linha, 6 protetor de costura, 7 etiqueta de identificação, 8 nó de parada, 9 fita de identificação interna (somente corda por metro).

LIMITAÇÕES DE USO

As cordas semi-estáticas fornecidas pela IRUDEK são do Tipo A. Observe que as cordas do Tipo B têm um desempenho inferior ao das cordas do Tipo A, sendo mais vulneráveis a abrasão, cortes e desgaste. Os cabos do tipo A são mais adequados para acesso por corda e amarração.

Ambos os tipos de cordas devem ser protegidos contra danos mecânicos. As cordas semi-estáticas não são projetadas para impedir quedas, portanto o usuário deve evitar esse risco. Verifique a compatibilidade do cabo com outros equipamentos antes de usá-lo. O fabricante recomenda testar todos os equipamentos em um ambiente seguro antes do uso.

Produtos químicos, calor, abrasão, raios UV e bordas afiadas podem danificar as cordas. Se necessário, use um protetor de corda ou um protetor de cabeça.

Forma de dividir o cabo: Cada extremidade do cabo tem uma terminação compacta, onde o núcleo e a bainha estão conectados. Se você dividir o cabo, termine as extremidades fundindo o núcleo e a bainha. As extremidades não devem ter bordas afiadas. Depois de cortar o cabo, você deve equipar as extremidades com fitas externas com informações sobre o tipo, o diâmetro e o padrão do cabo (EN 1891:1998). Permita uma margem adicional de 3% para compensar as alterações de comprimento durante a vida útil do cabo. Os novos comprimentos de cabo devem ser rastreáveis separadamente; recomenda-se incluir uma cópia da folha de dados técnicos.

O sistema de segurança deve ser preso a um ponto de ancoragem confiável acima do usuário. Evite qualquer excesso de corda entre o usuário e o ponto de ancoragem. Para sistemas de retenção de queda, é essencial verificar o espaço necessário abaixo do usuário para evitar colisões no caso de uma queda. A funcionalidade da corda pode ser afetada por temperaturas extremas, nós, bordas afiadas, reagentes químicos, condutividade elétrica, abrasão, efeitos climáticos adversos e movimentos pendulares durante uma queda.

Envelhecimento: Com o uso, uma corda pode aumentar de diâmetro e perder comprimento. Verifique o comprimento da corda regularmente.

Gelo e umidade: a umidade e o gelo tornam a corda mais sensível à abrasão e mais difícil de controlar nos dispositivos de frenagem e de segurança.

Descida: Um nó na extremidade da corda é uma precaução necessária. Evite descer muito rápido para evitar queimaduras e desgaste acelerado da corda.

Para atividades de escalada com risco frequente de queda (montanhismo, escalada...), considere o uso de cordas dinâmicas em conformidade com a norma EN 892.

Para atividades de acesso e posicionamento com cordas, use os nós apropriados para cada circunstância. Lembre-se de que a temperatura de fusão da poliamida é próxima a 230º; não faça descidas rápidas que possam superaquecer o sistema.

Evite todo contato possível com substâncias líquidas ou alcalinas, bem como a exposição prolongada à radiação ultravioleta do sol, que pode causar degradação.

Evite o contato com lama, poeira, água do mar e quaisquer outras substâncias corrosivas, agressivas ou produtos químicos que emitam vapores.

Evite o contato com objetos pontiagudos, rochas, concreto ou bordas de metal, grampos, lâminas de machado de gelo, pedras soltas ou outros objetos que possam causar ferimentos.

Não prenda esse cabo diretamente a objetos ou âncoras com diâmetro inferior a 9 mm, pois há risco de rompimento.

Evite descidas rápidas (rapel a mais de 2 m/s) ou manobras em altas temperaturas (resgate em caso de incêndio ou resgate autônomo), pois elas podem causar lesões graves ou até mesmo fatais.

Há muitas maneiras incorretas de usar a corda que não podemos listar todas. Os exemplos não são exaustivos. Durante o uso, é importante verificar regularmente a condição do produto e sua conexão com outros elementos do sistema.

Não deixe a corda ou o equipamento de segurança dentro do carro exposto ao sol, pois as temperaturas dentro do veículo podem ultrapassar 50ºC, mesmo através das janelas ou no porta-malas.

As características e as resistências do cabo podem ser lidas na etiqueta inclusa; elas são valores garantidos apenas para um cabo não utilizado. Qualquer tipo de nó, ângulo, atrito ou tração muito brusca diminui esses valores.

USO

Antes de usar uma corda nova pela primeira vez, é recomendável seguir estas etapas para desenrolar a corda corretamente:

1. Se estiver embalado em uma mecha, desenrole-o na direção oposta ao seu enrolamento. Evite jogá-lo para desenrolá-lo.
2. Se a corda vier em um carretel, proceda da mesma forma que com uma haste para desenrolá-la da bobina. É fundamental evitar a torção da corda e o consequente estiramento dos fios durante esse processo.

O ponto de ancoragem do sistema deve estar localizado preferencialmente acima da posição do usuário e atender aos requisitos da norma EN 795, com uma resistência mínima de 12 kN para dispositivos metálicos e 18 kN para dispositivos têxteis.

A corda pode ser equipada com conectores nas extremidades da corda, que são usados como pontos de conexão para o sistema de retenção de queda.

Nos sistemas de retenção de queda, antes de qualquer uso, é essencial verificar o espaço necessário sob o usuário para evitar colisões com o solo ou obstáculos em caso de queda. Evite deixar excesso de corda entre o usuário e o ponto de ancoragem.

Certifique-se de que o ponto de ancoragem esteja posicionado corretamente para limitar o risco e a distância de queda.

Deve-se tomar cuidado ao usar vários equipamentos, pois a função de segurança de um pode ser afetada pela função de segurança de outro.

EVITE QUE SEUS PRODUTOS ENTREM EM CONTATO COM MATERIAIS ABRASIVOS OU PEÇAS AFIADAS.

OS USUÁRIOS DEVEM ESTAR CLINICAMENTE APTOS PARA ATIVIDADES EM ALTITUDE.

FICAR SUSPENSO E IMÓVEL EM UM ARNÊS PODE CAUSAR PROBLEMAS FISIOLÓGICOS GRAVES OU ATÉ MESMO A MORTE.

As instruções de uso definidas nas folhas de dados técnicos de cada equipamento associado a este produto devem ser seguidas.

As instruções de uso devem ser fornecidas ao usuário no idioma do país de uso.

Mantenha as instruções de uso em um local permanente para consulta após a remoção do equipamento.

Certifique-se de que as marcações no produto estejam legíveis.

Um evento excepcional pode exigir a retirada de um produto após um único uso (tipo e intensidade de uso, ambiente de uso: ambientes agressivos, marinhos, bordas afiadas, temperaturas extremas, exposição a chamas, produtos químicos etc.). Um produto deve ser recolhido se:

- Ele excedeu sua vida útil.
- Você sofreu uma queda ou esforço significativo.
- O resultado das revisões é insatisfatório ou sua confiabilidade é duvidosa.
- O histórico completo de uso não é conhecido.
- Seu uso é obsoleto (devido a mudanças legislativas, regulatórias, técnicas, incompatibilidade com outros equipamentos, etc.). Destrua esses produtos para evitar o uso futuro.

Ao usar o equipamento, certifique-se de que ele não esteja posicionado de forma que o usuário possa tropeçar nele.

Um arnês antiqueda é o único dispositivo de retenção corporal aceitável que pode ser usado em um sistema antiqueda.

O sistema de proteção contra quedas só pode ser conectado aos pontos de conexão do chicote marcados com a letra maiúscula "A". A marcação "A/2" indica que dois pontos de conexão com a mesma marcação devem ser conectados ao mesmo tempo. É proibido conectar o sistema de proteção a um único ponto de conexão que esteja marcado com "A/2".

A conexão com o ponto de ancoragem e outros equipamentos deve ser feita por meio de mosquetões, de acordo com a norma EN 362:2005.

Para uso com trava-quedas EN 353-1+A1:2017, EN 353-2:2002, a menos que as circunstâncias exijam o contrário, recomenda-se conectar o equipamento ao ponto de ancoragem frontal do arnês.

VERIFICAÇÕES ANTES DO USO

Antes do uso, o usuário deve realizar uma inspeção visual e funcional de seus componentes, verificando se eles não apresentam sinais de deterioração, desgaste excessivo, corrosão, abrasão, degradação devido à radiação UV, cortes e uso incorreto. Atenção especial deve ser dada às tiras, costuras, anéis de ancoragem, fivelas e elementos de ajuste.

Retirar de uso qualquer defeito, anomalia ou dano ao equipamento de proteção individual usado que, em sua opinião, possa levar à perda de sua eficácia protetora.

VERIFICAÇÕES DURANTE O USO

Durante o uso do equipamento, é necessário prestar atenção especial às circunstâncias perigosas que podem afetar o comportamento do equipamento e a segurança do usuário, em especial:

- Qualquer tipo de inscrição em elementos de segurança.
- Contato acidental com bordas afiadas.
- Vários tipos de danos, como cortes, abrasão e/ou corrosão.
- Influência negativa de agentes climáticos.
- Quedas do tipo "pêndulo".
- Influência em temperaturas extremas.
- Efeitos após o contato com produtos químicos.
- Condutividade elétrica.
- É essencial que todos os fixadores e acessórios sejam verificados regularmente.

GARANTIA

A garantia para este produto é de 3 anos, limitada a defeitos de fabricação e de matéria-prima. Ela não cobre deterioração, corrosão e danos causados por armazenamento, transporte ou uso inadequados ou intensivos.

A solicitação de garantia deve ser acompanhada do comprovante de compra. Em caso de defeito de fabricação, a IRUDEK se comprometa a consertar, substituir ou pagar pelo produto, sem exceder o preço da fatura do produto.

GERENCIAMENTO DE RESÍDUOS

Produtos sem componentes elétricos: descarte o produto com segurança ao final de sua vida útil. Separe têxteis, plásticos e materiais metálicos, na medida do possível, para o gerenciamento ambiental.

Produtos elétricos ou eletrônicos / com baterias: Este produto contém componentes elétricos ou baterias e não deve ser descartado com o lixo doméstico. Entregue-o a um coletor de lixo autorizado ou consulte o site www.irudek.com para o descarte adequado.

VIDA ÚTIL

A vida útil estimada dos equipamentos têxteis é de 12 anos a partir da data de fabricação (2 anos de armazenamento e 10 anos de uso). Os equipamentos de metal têm vida útil ilimitada.

Os seguintes fatores podem reduzir a vida útil do produto: uso intensivo, contato com produtos químicos, ambientes particularmente agressivos, exposição a temperaturas extremas, exposição a raios ultravioleta, abrasão, cortes, impactos fortes ou uso, transporte e/ou manutenção inadequados.

TRANSPORTE

Os equipamentos de proteção individual devem ser transportados em embalagens que os protejam contra umidade, danos mecânicos, químicos e/ou térmicos.

ARMAZENAMENTO

Os equipamentos de proteção individual devem ser armazenados em embalagens soltas, em local seco e ventilado, protegidos contra luz solar, raios ultravioleta, poeira, objetos pontiagudos, temperaturas extremas e substâncias agressivas.

OBRIGAÇÕES

Antes do uso do equipamento, é necessário estabelecer um plano de resgate para que seja possível executá-lo em caso de emergência.

Não faça nenhuma alteração ou acréscimo ao equipamento sem o consentimento prévio por escrito do fabricante.

O equipamento não deve ser usado fora de suas limitações ou para outra finalidade que não a pretendida.

Garantir a compatibilidade dos itens do equipamento quando montados em um sistema. Garantir que todos os itens sejam adequados para a aplicação proposta. É proibido usar o sistema de proteção quando a operação de um item individual for afetada ou interferir na função de outro. Verificar periodicamente as conexões e os encaixes dos componentes para evitar desconexões acidentais.

No caso de qualquer deterioração ou dúvida quanto à sua adequação para uso seguro, o equipamento de proteção individual deve ser retirado de uso imediatamente. Ele não deve ser usado novamente até que uma pessoa competente confirme por escrito que é aceitável fazê-lo.

Caso a queda tenha cessado, o equipamento deve ser retirado de uso.

É essencial para a segurança verificar o espaço mínimo necessário abaixo dos pés do usuário no local de trabalho antes de cada uso, de modo que, em caso de queda, não haja colisão com o solo ou outro obstáculo no caminho da queda. Os detalhes da distância mínima necessária podem ser encontrados nas instruções de uso dos respectivos componentes do sistema antiqueda.

Se o produto for revendido fora do país de destino original, o revendedor deverá fornecer instruções de operação, manutenção, assistência técnica e reparo no idioma do país em que o equipamento será usado.

INSTRUÇÕES DE MANUTENÇÃO

Revisão visual

Uma verificação visual e funcional deve ser realizada pelo usuário antes do uso.

Uma inspeção especial pelo fabricante ou por uma pessoa competente autorizada pelo fabricante deve ser realizada quando o equipamento tiver sido submetido a condições especiais ou extraordinárias.

Pelo menos a cada 12 meses, uma revisão periódica completa deve ser realizada pelo fabricante ou por uma pessoa competente autorizada pelo fabricante, em estrita conformidade com os procedimentos de revisão periódica da IRUDEK. A segurança dos usuários depende da eficiência e da durabilidade contínuas do equipamento. A inspeção periódica deve ser certificada de acordo com os requisitos da norma EN365:2004, determinando a validade do certificado e a data da próxima inspeção.

A legibilidade da marcação do produto deve ser verificada.

As observações devem ser registradas no certificado de revisão do equipamento.

Retirar de uso qualquer defeito, anomalia ou dano ao equipamento de proteção individual usado que, em sua opinião, possa levar à perda de sua eficácia protetora.

Limpeza

O equipamento de proteção individual deve ser limpo de forma a não causar efeitos adversos nos materiais usados na fabricação do equipamento ou no usuário. O procedimento de limpeza deve ser rigorosamente respeitado. Para materiais têxteis e plásticos (fitas, cordas), limpe com um pano ou escova de algodão. Não use nenhum material abrasivo. Para uma limpeza completa, lave o equipamento à mão em uma temperatura entre 30ºC e 40ºC usando um sabão neutro. Para peças de metal, use um pano úmido. Se o equipamento ficar molhado, seja devido ao uso ou à limpeza, deve ser deixado secar naturalmente, em um local ventilado e escuro, longe do calor direto e de compostos químicos.

O processo de desinfecção deve ser realizado da mesma forma que o processo de limpeza profunda.

Reparo

O equipamento deve ser consertado somente pelo fabricante ou por uma pessoa autorizada para esse fim, seguindo os procedimentos estabelecidos pelo fabricante. As instruções de reparo devem ser fornecidas nos idiomas oficiais do país em que o equipamento for colocado em serviço.

FOLHA DE CONTROLE

O formulário de controle deve ser preenchido antes da primeira entrega do equipamento para uso.

Todas as informações sobre o equipamento de proteção individual (nome, número de série, data de compra e data do primeiro uso, nome do usuário, histórico de inspeções e reparos periódicos e data da próxima inspeção periódica) devem ser registradas na folha de controle do equipamento.

O formulário só deve ser preenchido pela pessoa responsável pelo equipamento de proteção.

IruCheck .

O aplicativo IruCheck permite, de forma eficaz e ágil, o controle de equipamentos de proteção contra quedas. Seu uso é recomendado para a rastreabilidade desses dispositivos, substituindo a Ficha de Controle.

CONTROL SHEET (ENGLISH ONLY)

CONTROL SHEET

REFERENCE	
BATCH NUMBER, SERIAL NUMBER	
YEAR OF MANUFACTURE	
DATE OF PURCHASE	
DATE OF INITIAL USE	
USER NAME	

INSPECTION HISTORY

DATE	OBJECTIVE	INSPECTOR NAME SIGNATURE	COMMENTS	NEXT INSPECTION DATE

Tieto laná sú nízkoprieťažné pletené laná určené na ochranu osôb pracujúcich vo výškach, na lanový prístup, záchranu a podobné činnosti (výstup a zostup osôb, bezpečnostné zariadenia...). Výrobca ani distribútor nenesú zodpovednosť za škody spôsobené nesprávnym používaním lana.

Skontrolujte kompatibilitu tohto výrobku s ostatnými prvkami systému, ktorý používate (kompatibilita = správna funkčná interakcia). Komponenty používané s lanom musia byť v súlade s normami platnými vo vašej krajine. Uistite sa, že lano je kompatibilné s použitými zariadeniami: pozrite si ich technické listy.

Skontrolujte, či je zvolené nastavovacie zariadenie vhodné pre priemer lana (skontrolujte označenie na zariadení).

Upozornenie: Nové lano môže skĺznuť, čím sa zníži účinnosť brzdiacich a istiacich zariadení. Oboznámte sa s používaním nového lana. Uistite sa, že na karabínach alebo iných zariadeniach, ktoré sú v kontakte s lanom, nie sú žiadne otrepy alebo ostré hrany.

Polostatické laná sú klasifikované ako OOP (osobné ochranné prostriedky) v súlade s nariadením EÚ 2016/425 o OOP a sú v súlade s európskou normou EN 1891:1998 (Osobné ochranné prostriedky na prevenciu pádov z výšky. Opletené laná s oplášteným, polostatické).

Vyhlásenie o zhode je k dispozícii na tomto odkaze:

https://www.irudek.com/

NOMENKLATÚRA

Typy lán: A1 - lano so šitým ukončením, A2 - lano po metroch

V závislosti od lana môže obsahovať všetky alebo len niektoré prvky.

Popis dielov: 1-označenie hrotu, 2-koncové šitie, 3-plášť, 4-krídlo, 5-nitka, 6-ochranný švík, 7-identifikačný štítok, 8-stop uzol, 9-interiérová identifikačná páska (len lano na meter).

OBMEDZENIA POUŽÍVANIA

Semi-statické laná dodávané spoločnosťou IRUDEK sú typu A. Upozorňujeme, že laná typu B majú nižší výkon ako laná typu A, sú náchylnejšie na odieranie, rezanie a opotrebovanie. Laná typu A sú vhodnejšie na lanový prístup a istenie.

Oba typy lán musia byť chránené proti mechanickému poškodeniu. Semi-statické laná nie sú určené na zachytenie pádu, preto sa používateľ musí tomuto riziku vyhnúť. Pred použitím skontrolujte kompatibilitu lana s iným vybavením. Výrobca odporúča pred použitím otestovať všetky zariadenia v bezpečnom prostredí.

Chemikálie, teplo, odieranie, UV žiarenie a ostré hrany môžu poškodiť laná. V prípade potreby použite chránič lana alebo obratlík.

Spôsob delenia lana: Každý koniec lana má kompaktné ukončenie, kde sú jadro a plášť spojené. Ak lano rozdelíte, konce ukončite spojením jadra a plášťa. Konce by nemali mať ostré hrany. Po rozrezaní lana musíte konce vybaviť vonkajšími páskami s informáciami o type, priemere a norme lana (EN 1891:1998). Na kompenzáciu zmien dĺžky počas životnosti lana si vyhraďte dodatočnú rezervu 3 %. Nové dĺžky lana musia byť samostatne sledovateľné, odporúča sa priložiť kópiu technického listu.

Zaisťovací systém musí byť pripevnený k spoľahlivému kotviacemu bodu nad používateľom. Vyhnite sa prebytočnému lanu medzi používateľom a kotviacim bodom. V prípade systémov na zachytenie pádu je nevyhnutné skontrolovať voľný priestor potrebný pod používateľom, aby sa v prípade pádu zabránilo kolízii. Funkčnosť lana môžu počas pádu ovplyvniť extrémne teploty, uzly, ostré hrany, chemické činidlá, elektrická vodivosť, odieranie, nepriaznivé poveternostné vplyvy a kyvadlové pohyby.

Starnutie: Používaním sa priemer lana zväčšuje a jeho dĺžka klesá. Pravidelne kontrolujte dĺžku lana.

Ľad a vlhkosť: Vlhkosť a ľad zvyšujú citlivosť lana na odieranie a sťažujú jeho ovládanie v brzdiacich a istiacich zariadeniach.

Zostup: Uzol na konci lana je nevyhnutným bezpečnostným opatrením. Vyhnite sa príliš rýchlemu zostupu, aby ste predišli popáleninám a zrýchlenému opotrebovaniu lana.

Pri horolezeckých aktivitách s častým rizikom pádu (horolezectvo, lezenie...) zvážte použitie dynamických lán, ktoré spĺňajú požiadavky normy EN 892.

Pri prístupových a polohovacích činnostiach s lanami používajte uzly vhodné pre každú situáciu. Majte na pamäti, že teplota topenia polyamidu sa blíži k 230º, nevykonávajte rýchle zostupy, ktoré by mohli systém prehriať.

Vyhnite sa akémukoľvek možnému kontaktu s kyslými alebo zásaditými látkami, ako aj dlhodobému pôsobeniu ultrafialového slnečného žiarenia, ktoré môže spôsobiť degradáciu.

Zabráňte kontaktu s bahnom, prachom, morskou vodou a inými korozívnymi, agresívnymi látkami alebo chemikáliami, z ktorých sa uvoľňujú výpary.

Vyhnite sa kontaktu s ostrými predmetmi, skalnými, betónovými alebo kovovými hranami, račňami, čepeľami ľadových sekier, voľnými kameňmi alebo inými predmetmi, ktoré môžu spôsobiť zranenie.

Toto lano nepripevňujte priamo k predmetom alebo kotvám s priemerom menším ako 9 mm, pretože hrozí jeho pretrhnutie.

Vyhýbajte sa rýchlym zostupom (zlaňovanie rýchlosťou vyššou ako 2 m/s) alebo manévrom pri vysokých teplotách (záchrana pri požiari alebo sebazáchrana), pretože môžu spôsobiť vážne alebo dokonca smrteľné zranenia.

Existuje mnoho nesprávnych spôsobov použitia lana, ktoré nemôžeme všetky vymenovať. Príklady nie sú vyčerpávajúce. Počas používania je dôležité pravidelne kontrolovať stav výrobku a jeho spojenie s ostatnými prvkami systému.

Nenechávajte lano alebo bezpečnostné vybavenie vo vozidle na slnku, pretože teplota vo vozidle môže prekročiť 50 °C, a to aj cez okná alebo v batožinovom priestore.

Charakteristiky a odolnosť lana si môžete prečítať na priloženom štítku, sú to garantované hodnoty len pre nepoužívané lano. Akýkoľvek uzol, uhol, trenie alebo príliš prudký ťah tieto hodnoty znižuje.

POUŽITE

Pred prvým použitím nového lana sa odporúča vykonať tieto kroky na správne rozvinutie lana:

1. Ak je zabalená v motúze, odvíjajte ju v opačnom smere, ako je jej návin. Pri odvíjaní sa vyhnite hádzaniu.
2. Ak je na cievke, pri odvíjaní z cievky postupujte rovnako ako pri motúziku. Počas tohto procesu je veľmi dôležité zabrániť skrúteniu lana a následnému roztiahnutiu priadze.

Kotviaci bod systému by sa mal prednostne nachádzať nad polohou používateľa a mal by spĺňať požiadavky normy EN 795 s minimálnou pevnosťou 12 kN pre kovové zariadenia a 18 kN pre textilné zariadenia.

Lano môže byť na svojich koncoch vybavené konektormi, ktoré sa používajú ako prípojné body k systému zachytenia pádu.

Pri systémoch na zachytenie pádu je pred každým použitím nevyhnutné skontrolovať požadovaný voľný priestor pod používateľom, aby sa v prípade pádu zabránilo kolízii so zemou alebo prekážkami. Vyhnite sa ponechaniu prebytočného lana medzi používateľom a kotviacim bodom.

Uistite sa, že kotviaci bod je správne umiestnený, aby sa obmedzilo riziko a vzdialenosť pádu.

Pri používaní viacerých zariadení je potrebné postupovať opatrne, pretože bezpečnostná funkcia jedného zariadenia môže byť ovplyvnená bezpečnostnou funkciou iného zariadenia.

ZABRÁŇTE KONTAKTU SVOJICH VÝROBKOV S ABRAZÍVNYMI MATERIÁLMI ALEBO OSTRÝMI ČASŤAMI.

POUŽÍVATELIA MUSIA BYŤ ZDRAVOTNE SPÔSOBILÍ NA AKTIVITY VO VÝŠKE.

NEPOHYBLIVÉ ZAVESENIE V POSTROJI MÔŽE SPÔSOBIŤ VÁŽNE FYZIOLOGICKÉ PROBLÉMY ALEBO DOKONCA SMRŤ.

Musia sa dodržiavať pokyny na použitie definované v technických listoch každého zariadenia súvisiaceho s týmto výrobkom.

Návod na použitie sa používateľovi poskytne v jazyku krajiny použitia.

Návod na použitie si po vybratí zo zariadenia uložte na trvalé miesto, aby ste sa s ním mohli oboznámiť.

Uistite sa, že označenie na výrobku je čitateľné.

Výnimočná udalosť si môže vyžiadať stiahnutie výrobku po jednom použití (typ a intenzita použitia, prostredie použitia: agresívne prostredie, more, ostré hrany, extrémne teploty, vystavenie plameňu, chemikáliám atď.). Výrobok sa musí stiahnuť, ak:

- Jeho životnosť už presiahla svoju hranicu.
- Utrpeli ste pád alebo ste sa výrazne namáhali.
- Výsledok preskúmaní je neuspokojivý alebo je ich spoľahlivosť spochybnená.
- Úplná história používania nie je známa.
- Ich používanie je zastarané (z dôvodu legislatívnych, regulačných, technických zmien, nekompatibility s inými zariadeniami atď.). Zničte tieto výrobky, aby ste zabránili ich používaniu v budúcnosti.

Pri používaní zariadenia dbajte na to, aby nebolo umiestnené tak, aby oň používateľ mohol zakopnúť.

Postroj na zachytenie pádu je jediné prijateľné zariadenie na zadržanie tela, ktoré sa môže použiť v systéme na zachytenie pádu.

Systém ochrany proti pádu sa môže pripojiť len k bodom pripojenia postroja označeným veľkým písmenom "A". Označenie "A/2" znamená, že sa musia súčasne pripojiť dva body pripojenia s rovnakým označením. Je zakázané pripájať ochranný systém k jednému pripájaciemu bodu, ktorý je označený "A/2".

Spojenie s kotviacim bodom a iným zariadením sa musí vykonať pomocou karabín podľa normy EN 362:2005.

Na použitie so zachytávačmi pádu EN 353-1+A1:2017, EN 353-2:2002, ak si okolnosti nevyžadujú inak, sa odporúča pripojiť zariadenie k prednému kotviacemu bodu postroja.

KONTROLY PRED POUŽITÍM

Pred použitím musí používateľ vykonať vizuálnu a funkčnú kontrolu jeho komponentov a overiť, či nevykazujú známky poškodenia, nadmerného opotrebovania, korózie, oderu, degradácie spôsobenej UV žiarením, rezmi a nesprávnym používaním. Osobitnú pozornosť treba venovať popruhom, švom, kotviacim krúžkom, prackám a nastavovacím prvkom.

Ak sa na osobnom ochrannom prostriedku zistia chyby, anomálie alebo poškodenia, ktoré majú za následok stratu ochrany, musí sa vyradiť z používania.

KONTROLY POČAS POUŽÍVANIA

Počas používania zariadenia venujte osobitnú pozornosť všetkým nebezpečným okolnostiam, ktoré môžu ovplyvniť výkon zariadenia a bezpečnosť používateľa, vrátane nasledujúcich:

- Označenie na bezpečnostných komponentoch.
- Náhodný kontakt s ostrými hranami.
- Rôzne typy poškodenia, ako sú rezy, odreniny a/alebo korózia.
- Negatívny vplyv poveternostných podmienok.
- "Kyvadlo" padá.
- Účinky extrémnych teplôt.
- Účinky po kontakte s chemickými výrobkami.
- Elektrická vodivosť.
- Je nevyhnutné, aby sa pravidelne kontrolovali všetky spojovacie prvky a príslušenstvo.

ZÁRUKA

Na tento výrobok sa vzťahuje 3-ročná záruka, ktorá pokrýva výrobné chyby a chyby surovín. Záruka sa nevzťahuje na opotrebenie, koróziu alebo poškodenie spôsobené skladovaním, prepravou alebo nesprávnym či intenzívnym používaním.

Žiadosť o záruku je potrebné predložiť spolu s dokladom o kúpe. Ak sa zistí výrobná chyba, spoločnosť IRUDEK sa zaväzuje výrobok opraviť, vymeniť alebo vrátiť peniaze za sumu, ktorá nepresiahne cenu uvedenú na faktúre za výrobok.

NAKLADANIE S ODPADOM

Výrobky bez elektrických komponentov: po skončení životnosti výrobok bezpečne zlikvidujte. Textil, plasty a kovové materiály v rámci možností oddeľte z hľadiska environmentálneho manažmentu.

Elektrické alebo elektronické výrobky / s batériami: Tento výrobok obsahuje elektrické súčiastky alebo batérie a nesmie sa likvidovať spolu s domovým odpadom. Odovzdajte ho autorizovanému zberačovi odpadu alebo sa informujte na www.irudek.com o správnej likvidácii.

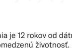

UŽITOČNÁ ŽIVOTNOSŤ

Odhadovaná životnosť textilného zariadenia je 12 rokov od dátumu výroby (2 roky skladovania a 10 rokov používania). Kovové zariadenia majú neobmedzenú životnosť.

Životnosť výrobku môžu skrátiť tieto faktory: intenzívne používanie, kontakt s chemickými látkami, obzvlášť agresívne prostredie, vystavenie extrémnym teplotám, vystavenie ultrafialovému žiareniu, odieranie, porezanie, silné nárazy, nesprávne používanie, preprava a/alebo údržba.

DOPRAVA

Tento osobný ochranný prostriedok sa musí prepravovať v obale, ktorý ho chráni pred vlhkosťou a akýmkoľvek mechanickým, chemickým a/alebo tepelným poškodením.

ÚLOŽISKO

Tento osobný ochranný systém sa musí skladovať v obale s dostatočným priestorom na suchom mieste, chránený pred slnečným žiarením, ultrafialovým žiarením, prachom, ostrými predmetmi, extrémnymi teplotami a agresívnymi látkami.

POŽIADAVKY

Pred použitím zariadenia sa musí vypracovať záchranný plán, aby bolo možné ho v prípade núdze vykonať.

Nevykonávajte žiadne zmeny ani nepridávajte žiadne prvky do zariadenia bez predchádzajúceho písomného súhlasu výrobcu.

Zariadenie sa nesmie používať mimo rozsahu jeho obmedzení alebo na iné účely, než na ktoré je určené.

Uistite sa, že sú komponenty zariadenia kompatibilné so systémom, do ktorého sa montuje. Uistite sa, že všetky prvky sú vhodné pre navrhované použitie. Je zakázané používať ochranný systém, ak je prevádzka jednotlivého prvku ovplyvnená alebo rušená prevádzkou iného prvku. Vykonávajte pravidelnú kontrolu spojov a nastavenia komponentov, aby ste sa uistili, že sa náhodne neuvoľnia.

Ak sa zistí akékoľvek opotrebenie alebo poškodenie alebo ak existujú akékoľvek pochybnosti o bezpečných podmienkach používania, tento osobný ochranný prostriedok by sa mal okamžite vyradiť z používania. Nesmie sa znovu používať, kým oprávnená osoba nepredloží písomné potvrdenie, že je vo vhodnom stave na používanie.

Ak zariadenie zabráni pádu, malo by sa vyradiť z prevádzky.

Pred každým použitím je z bezpečnostných dôvodov nevyhnutné overiť minimálnu vzdialenosť voľného priestoru potrebného pod nohami používateľa, aby sa v prípade pádu vyhol nárazu do zeme alebo inej prekážky. Podrobné informácie týkajúce sa minimálnych požiadaviek na voľný priestor nájdete v návode na použitie príslušných komponentov systému na ochranu proti pádu.

Ak sa výrobok ďalej predáva mimo pôvodnej krajiny určenia, predajca musí poskytnúť návod na používanie, údržbu, pravidelnú kontrolu a opravu v jazyku krajiny, v ktorej sa bude zariadenie používať.

POKYNY NA ÚDRŽBU

Vizuálna kontrola

Používateľa by mali pred použitím zariadenia vykonať jeho vizuálnu a funkčnú kontrolu.

Ak bolo zariadenie vystavené neobvyklým alebo mimoriadnym podmienkam, výrobca alebo ním poverená odborne spôsobilá osoba by mala vykonať osobitnú kontrolu.

Najmenej každých 12 mesiacov musí výrobca alebo ním poverená odborne spôsobilá osoba vykonať dôkladnú periodickú reviziu v prísnom súlade s postupmi IRUDEK pre periodické revízie. Bezpečnosť používateľov závisí od trvalej účinnosti a životnosti zariadenia. Pravidelná kontrola musí byť potvrdená v súlade s požiadavkami normy EN365:2004, ktorá určuje platnosť certifikátu a dátum nasledujúcej kontroly.

Označenie výrobku musí byť čitateľné.

Všetky relevantné pripomienky sa musia uviesť v osvedčení o kontrole zariadenia.

Ak sa na osobnom ochrannom prostriedku zistia chyby, anomálie alebo poškodenia, ktoré majú za následok stratu ochrany, musí sa vyradiť z používania.

Čistenie

Tento osobný ochranný prostriedok sa musí čistiť bez toho, aby došlo k poškodeniu materiálov použitých na jeho výrobu alebo používateľa. Postup čistenia sa musí prísne dodržiavať. Textilné a plastové materiály (popásky, laná) čistite bavlnenou látkou alebo handričkou, prípadne kefou. Nepoužívajte žiadny druh abrazívneho materiálu. Ak chcete zariadenie dôkladne vyčistiť, umyte ho ručne pri teplote 30 až 40 °C s použitím neutrálneho mydla. Na kovové časti použite vlhkú handričku. Ak sa zariadenie v dôsledku používania alebo čistenia namočí, nechajte ho prirodzene vyschnúť na dobre vetranom mieste, mimo dosahu priameho tepla alebo chemických zlúčenín.

Dezinfekcia sa vykonáva rovnakým spôsobom ako hĺbkové čistenie.

Oprava

Zariadenie smie opravovať len výrobca alebo osoba na to oprávnená a podľa postupov stanovených výrobcom. Pokyny na opravu sa poskytnú v úradných jazykoch krajiny, v ktorej sa zariadenie používa.

KONTROLNÝ LIST

Kontrolný formulár sa musí vyplniť pred prvým dodaním zariadenia na použitie.

Všetky informácie týkajúce sa osobného ochranného prostriedku (názov, sériové číslo, dátum nákupu a dátum prvého použitia, meno používateľa, história pravidelných kontrol a opráv a dátum nasledujúcej pravidelnej kontroly) musia byť zaznamenané v kontrolnom liste zariadenia.

Formulár by mala vyplniť len osoba zodpovedná za ochranné prostriedky.

IruCheck .

Aplikácia IruCheck umožňuje efektívnu a svižnú kontrolu zariadení na zachytávanie pádu. Jej používania sa odporúča na sledovanie týchto zariadení a nahrádza kontrolný list.

CONTROL SHEET (ENGLISH ONLY)

CONTROL SHEET

REFERENCE	
BATCH NUMBER, SERIAL NUMBER	
YEAR OF MANUFACTURE	
DATE OF PURCHASE	
DATE OF INITIAL USE	
USER NAME	

INSPECTION HISTORY

DATE	OBJECTIVE	INSPECTOR NAME SIGNATURE	COMMENTS	NEXT INSPECTION DATE

NOTIFIKOVANÝ ORGÁN

Notifikovaný orgán, ktorý vykonal EÚ skúšku typu: AITEX, Carretera Banyeres, 03801 Alcoy, Španielsko (číslo notifikovaného orgánu 0161) a notifikovaný orgán zapojený do fázy kontroly výroby: O.A.T. (AITITES): APAVE, 6 Rue du General Audran, 92412 Courbevoie, Cedex, Francúzsko (číslo notifikovaného orgánu 0082)

NO

Les bruksanvisningen nøye før du tar i bruk tauet, lær deg opp, gjør deg kjent med den og bruk den på en ansvarlig måte. Aktiviteter i høyden innebærer alvorlige risikoer som ikke er beskrevet i denne håndboken, og hver enkelt bruker er ansvarlig for håndteringen av slike risikoer, sin egen sikkerhet, sine egne handlinger og konsekvensene av disse, og hvis du ikke antar dette eller ikke forstår denne håndboken, må du ikke bruke utstyret.

MEDISINSKE TILSTANDER SOM KAN PÅVIRKE BRUKERENS SIKKERHET:

UNDER NORMALE BRUKSFORHOLD MÅ DET TAS HENSYN TIL HJERTE- OG KARSYKDOMMER, LUFTVEISSYKDOMMER, MUSKEL- OG SKJELETTLIDELSER I RYGGRAD, HOFTER ELLER KNÆR, ØVERVEKT ELLER FEDME, SAMT NEVROLOGISKE LIDELSER, BALANSEFORSTYRRELSER OG PERIFERE SIRKULASJONSPROBLEMER SOM HINDRER VENØS TILBAKESTRØMNING. I EN AKUTTSITUASJON ETTER ET FALL ER RISIKOEN SÆRLIG STOR HOS PERSONER SOM ER DISPONERT FOR SELESYNDROM, SOM TIDLIGERE HAR VÆRT UTSATT FOR TRAUMER ELLER SKADER, SOM HAR KOAGULASJONSPROBLEMER ELLER STÅR PÅ ANTIKOAGULASJONSBEHANDLING, OG HOS PERSONER MED NEVROLOGISKE TILSTANDER SOM KAN FORÅRSAKE KRAMPEANFALL.

BESKRIVELSE

Semistatiske liner i samsvar med EN 1891:1998 er personlig verneutstyr (PPE) mot fall fra høyder. Ikke bruk dette produktet utover dets grenser eller i uforutsette situasjoner.

Disse tauene er fleltede tau med lav strekkfasthet som er utviklet for å beskytte personer som arbeider i høyden, for tilkomststaung, redning og lignende aktiviteter (opp- og nedstigning av personer, sikkerhetsanordninger...). Verken produsenten eller distributøren kan holdes ansvarlig for skader som skyldes feil bruk av tauet.

Kontroller at dette produktet er kompatibelt med andre elementer i systemet du bruker (kompatibilitet = korrekt funksjonelt samspill). Komponentene som brukes sammen med tauet må være i samsvar

med gjeldende standarder i ditt land. Kontroller at tauet er kompatibelt med enhetene som brukes: se databladene for disse.

Kontroller at den valgte justeringsenheten er egnet for taudiameteren (sjekk merkingen på enheten).

Forsiktig: Et nytt tau kan glippe, noe som reduserer effektiviteten til bremse- og sikringsanordningene. Gjør deg kjent med bruken av et nytt tau. Sørg for at det ikke er noen grader eller skarpe kanter på karabinkroker eller andre innretninger som er i kontakt med tauet.

Semistatisk tauverk er klassifisert som personlig verneutstyr (PPE) i henhold til EU-forordning 2016/425 om personlig verneutstyr og er i samsvar med europeisk standard EN 1891:1998 (Personlig verneutstyr for forebygging av fall fra høyder. Flettede tau med kappe, semi-statisk).

Samsvarserklæringen er tilgjengelig på følgende lenke:

https://www.irudek.com/

NOMENKLATUR

Tautyper: A1 - tau med sydd avslutning, A2 - metervis tau

Avhengig av tauet kan det inneholde alle eller bare noen av elementene.

Beskrivelse av delene: 1-spissmerking, 2-endesøm, 3-sjappe, 4-vinge, 5-tråd, 6-sambeskytter, 7-identifikasjonsetikett, 8-stoppknute, 9-innvendig identifikasjonsbånd (kun tau per meter).

BRUKSBEGRENSNINGER

Semistatiske tau som leveres av IRUDEK er av type A. Være oppmerksom på at tau av type B har lavere ytelse enn tau av type A, og er mer utsatt for slitasje og kutt. Tau av type A er mer egnet for tilkomsttauing og sikring.

Begge typer tau må beskyttes mot mekanisk skade. Semistatiske tau er ikke konstruert for å stanse fall, så brukeren må unngå denne risikoen. Kontroller at tauet er kompatibelt med annet utstyr før bruk. Produsenten anbefaler at alt utstyr testes i trygge omgivelser før bruk.

Kjemikalier, varme, slitasje, UV-stråler og skarpe kanter kan skade tauet. Bruk taubeskytter eller tauvern om nødvendig.

En måte å dele opp tauet på: Hver ende av tauet har en kompakt avslutning, der kjernen og kappen er forbundet. Hvis du splitter tauet, avslutter du endene ved å smelte sammen kjernen og kappen. Endene skal ikke ha skarpe kanter. Etter at du har kappet tauet, må du utstyre endene med utvendige bånd med informasjon om tauets type, diameter og standard (EN 1891:1998). Legg til en ekstra margin på 3 % for å kompensere for lengdeendringer i løpet av tauets levetid. Nye taulengder må kunne spores separat, og det anbefales å legge ved en kopi av det tekniske databladet.

Sikringssystemet må testes til et pålitelig ankerpunkt over brukeren. Unngå overflødig tau mellom brukeren og forankringspunktet. For fallsikringssystemer er det viktig å sjekke hvor stor klaring som kreves under brukeren for å unngå kollisjoner ved et eventuelt fall. Tauets funksjonalitet kan påvirkes av ekstreme temperaturer, knuter, skarpe kanter, kjemiske reagenser, elektrisk ledningsevne, slitasje, ugunstige værforhold og pendelbevegelser under et fall.

Aldring: Ved bruk kan et tau ake i diameter og miste lengde. Kontroller lengden på tauet regelmessig.

Is og fuktighet: Fuktighet og is gjør tauet mer følsomt for slitasje og vanskeligere å kontrollere i bremse- og sikringsanordninger.

Nedstigning: En knute i enden av tauet er en nødvendig forholdsregel. Unngå for rask nedstigning for å unngå brannskader og akselerert slitasje på tauet.

Ved klatreaktiviteter med hyppig falrisiko (fjellklatring, klatring...) bør du vurdere å bruke dynamiske tau i samsvar med EN 892.

Ved tilkomst og posisjonering med tau må du bruke knuter som er tilpasset forholdene. Husk at smeltetemperaturen til polyamid er nær 230º, så ikke foreta raske nedstigninger som kan overopphete systemet.

Unngå all mulig kontakt med sure eller alkalische stoffer, samt langvarig eksponering for ultrafiolett stråling fra solen, noe som kan føre til nedbrytning.

Unngå kontakt med gjærme, støv, sjøvann og andre korrosive, aggressive stoffer eller kjemikalier som avgir damp.

Unngå kontakt med skarpe gjenstander, stein, betong- eller metallkanter, stegjern, isøksblader, løse steiner eller andre gjenstander som kan forårsake skade.

Ikke fest tauet direkte til gjenstander eller ankere med en diameter på mindre enn 9 mm, da det er fare for brudd.

Unngå raske utforkjøringer (rappellering i mer enn 2 m/s) eller manøvrering ved høye temperaturer (brannredning eller selvredning), da dette kan føre til alvorlige eller til og med dødelige skader.

Det finnes så mange feilaktige måter å bruke tauet på at vi ikke kan liste opp alle. Eksemplene er ikke uttømmende. Under bruk er det viktig å jevnlig kontrollere tilstanden til produktet og dets tilkobling til andre elementer i systemet.

Ikke la tauet eller sikkerhetsutstyret i bilen ligge i solen, da temperaturen inne i bilen kan overstige 50 ºC, selv gjennom vinduene eller i bagasjerommet.

Tauets egenskaper og motstand kan leses på den vedlagte etiketten, og er kun garanterte verdier for et ubrukt tau. Enhver type knute, vinkel, friksjon eller for mye brått trekk reduserer disse verdiene.

BRUK

Før du bruker et nytt tau for første gang, anbefales det å følge disse trinnene for å spole ut tauet på riktig måte:

1. Hvis den er pakket i en bank, må du rulle den ut i motsatt retning av viklingen. Unngå å kaste den for å spole den ut.
2. Hvis tauet kommer på en spole, går du frem på samme måte som med en bank for å spole det av spolen. Det er viktig å unngå at tauet vir seg og dermed tøyer ut garnet under denne prosessen.

Systemets forankringspunkt bør helst være plassert over brukerens posisjon og oppfylle kravene i EN 795, med en minimumsstyrke på 12 kN for metallinnretninger og 18 kN for tekstilinnretninger.

Tauet kan være utstyrt med koblinger ved endene, som brukes som tilkoblingspunkter til fallsikringssystemet.

I fallsikringssystemer er det viktig å kontrollere den nødvendige frihøyden under brukeren for bruk for å unngå kollisjoner med bakken eller hindringer i tillegg til fall. Unngå at det er for mye tau mellom brukeren og forankringspunktet.

Sørg for at forankringspunktet er riktig plassert for å begrense risikoen og fallavstanden.

Vær forsiktig når du bruker flere typer utstyr, da sikkerhetsfunksjonen til det ene utstyret kan bli påvirket av sikkerhetsfunksjonen til det andre.

UNNGÅ AT PRODUKTENE DINE KOMMER I KONTAKT MED SLIPENDE MATERIALER ELLER SKARPE DELER.
BRUKERNE MÅ VÆRE MEDISINSK SKIKKET FOR AKTIVITETER I HØYDEN.
Å HENGE URØRLIG I EN SELE KAN FØRE TIL ALVORLIGE FYSIOLOGISKE PROBLEMER ELLER TIL OG MED DØDEN.

Bruksanvisningene som er definert i de tekniske databladene for hvert enkelt utstyr som er knyttet til dette produktet, må følges.

Bruksanvisningen skal gis til brukeren på språket i det landet der produktet brukes.

Oppbevar bruksanvisningen på et permanent sted slik at du kan slå opp i den etter at utstyret er fjernet.

Sørg for at merkingen på produktet er leselig.

En eksepsjonell hendelse kan kreve tilbaketrekking av et produkt etter én gangs bruk (type og intensitet av bruk, bruksmiljø: aggressive miljøer, marine miljøer, skarpe kanter, ekstreme temperaturer, eksponering for flammer, kjemikalier osv.) Et produkt må tilbakekalles hvis:

- Den har overskredet sin levetid.
- Du har hatt et fall eller en betydelig belastning.
- Resultatet av vurderingene er utilfredsstillende, eller det er tvil om pålitelighéten.
- Den fulle brukshistorien er ikke kjent.
- Bruken av dem er foreldet (på grunn av endringer i lover, forskrifter, tekniske endringer, inkompatibilitet med annet utstyr osv.) Destruer disse produktene for å forhindre fremtidig bruk.

Når du bruker utstyret, må du sørge for at det ikke er plassert på en slik måte at brukeren kan snuble over det.

En fallsikringssele er den eneste akseptable kroppsfastholdelsesanordningen som kan brukes i et fallsikringssystem.

Fallsikringssystemet må kun kobles til tilkoblingspunkter for seler som er merket med den store bokstaven "A". Merkingen "A/2" indikerer at to tilkoblingspunkter med samme merking må kobles til samtidig. Det er forbudt å koble fallsikringssystemet til et enkelt tilkoblingspunkt som er merket med "A/2".

Forbindelsen til forankringspunktet og til annet utstyr skal skje ved hjelp av karabinkroker i henhold til EN 362:2005.

For bruk med fallsikringsutstyr EN 353-1+A1:2017, EN 353-2:2002, med mindre omstendighetene krever noe annet, anbefales det å koble utstyret til det fremre forankringspunktet på selen.

KONTROLLER FØR BRUK

Før bruk må brukeren foreta en visuell og funksjonell inspeksjon av komponentene og kontrollere at de ikke viser tegn på forringelse, overdreven slitasje, korrosjon, slitasje, nedbrytning på grunn av UV-stråling, kutt og fall brok. Spesielt oppmerksomhet bør rettes mot stropper, sømmer, forankringsringer, spenner og justeringsdemper.

Hvis det oppdages feil, uregelmessigheter eller skader i personlig verneutstyr som medfører tap av beskyttelse, må utstyret fjernes for bruk.

KONTROLLER UNDER BRUK

Mens du bruker utstyret, vær spesielt oppmerksom på farlige omstendigheter som kan påvirke utstyrets ytelse og brukersikkerhet, inkludert følgende:

- Merkingen på sikkerhetskomponentene.
- Utilsiktet kontakt med skarpe kanter.
- Ulike typer skader, som kutt, slitasje og/ eller korrosjon.
- Den negative effekten av værforhold.
- "Pendel" fall.
- Effekter av ekstreme temperaturer.
- Effekter etter kontakt med kjemiske produkter.
- Elektrisk ledningsevne.
- Det er viktig at alle festeanordninger og beslag kontrolleres regelmessig.

GARANTI

Dette produktet har en 3 års garanti som dekker produksjons- og råvarefeil. Garantien dekker ikke slitasje, korrosjon eller skade forårsaket av lagring, transport eller feil eller intensiv bruk.

Garantisaknaden må sendes inn sammen med kjøpskvitteringen. Hvis det oppdages en produksjonsfeil, IRUDEK godtar å reparere, erstatte eller refundere produktet for et beløp som ikke overstiger prisen som er angitt i produkt faktura.

AVFALLSHÅNDTERING

Produkter uten elektriske komponenter: kast produktet på en sikker måte når det er utgått på markedet. Separer tekstiler, plast og metallmaterialer så langt det er mulig av hensyn til miljøet.

Elektriske eller elektroniske produkter / med batterier: Dette produktet inneholder elektriske komponenter eller batterier og må ikke kastes sammen med husholdningsavfallet. Lever det til en autorisert avfallsinnsamler eller kontakt www.irudek.com for korrekt avhending.

LEVETID

Tekstilutstyr har en estimert levetid på 12 år fra produksjonsdato (2 års lagring og 10 års bruk). Metallutstyr har ubegrenset levetid.

Følgende faktorer kan redusere produktets levetid: intensiv bruk, kontakt med kjemiske stoffer, spesielt aggressive miljøer, eksponering for ekstreme temperaturer, eksponering for ultrafiolette stråler, slitasje, kutt, sterke støt, feil bruk, transport og/eller manglende vedlikehold.

TRANSPORT

Dette personlige verneutstyret må transporteres i emballasje som beskytter den mot fuktighet og evt. mekaniske, kjemiske og/eller termiske skader.

LAGRING

Dette personlige beskyttelsessystemet må oppbevares i en pakke med god plass på et tørt sted, beskyttet mot sollys, ultrafiolette stråler, støv, skarpe gjenstander, ekstreme temperaturer og aggressive stoffer.

KRAV

Før utstyret tas i bruk, må det utarbeides en redningsplan for å kunne gjennomføre den i en nødsituasjon.

Ikke gjør noen endringer eller legg til noen elementer i utstyr uten skriftlig forhåndstillatelse fra fabrikant.

Utstyret må ikke brukes utenfor dets virkeområde begrensninger eller for noe annet formål enn den tiltenkte hensikt.

Kontroller at utstyrskomponentene er kompatibel med systemet den er satt sammen til. Sørg for at alle elementene er passende for den foreslåtte bruk. Det er forbudt å bruke beskyttelsessystemet hvis driften

av en enkelt komponent påvirkes av eller forstyrrer driften av en annen komponent. Utfør en periodisk inspeksjon av tilkoblingene, og justering av komponentene for å sikre at de ikke løsner ved et uhell.

Hvis det oppdages slitasje eller skade eller det er tvil med hensyn til sikre bruksforhold, dette personlige beskyttelses utstyret skal tas ut av bruk umiddelbart. Det må ikke brukes igjen før en autorisert person presenterer en skriftlig bekreftelse på at den er i godkjent tilstand.

Hvis utstyret har forhindret fall, bør det fjernes for bruk.

Før hver bruk er det for sikkerhetsformål viktig å verifisere minimumsavstanden for ledig plass som kreves under brukerens føtter for å unngå å kollidere med bakken eller andre hindringer i tilfelle fall. Detaljert informasjon om minimumskrav til ledig plass kan finnes i instruksjonene for det tilsvarende fallforebyggende systemkomponenten.

Hvis produktet videresenges utenfor opprinnelig destinasjon, må forhandleren gi instruksjoner om bruk, vedlikehold, periodisk inspeksjon og reparasjon i språket i landet der utstyret skal være brukt.

INSTRUKSJONER FOR VEDLIKEHOLD

Visuell inspeksjon

Brukere bør utføre en visuell og funksjonell inspeksjon av utstyret før bruk.

Hvis utstyret har gjennomgått uvanlige eller ekstraordinære forhold, bør en spesiell inspeksjon utføres av produsenten eller en kompetent person som er autorisert av produsenten.

Minst hver 12. måned skal det utføres en grundig periodisk overhaling av produsenten eller en kompetent person som er autorisert av produsenten, i henhold til IRUDEK's prosedyrer for periodisk overhaling. Brukernes sikkerhet er avhengig av at utstyret fortsatt er effektivt og har lang levetid. Den periodiske inspeksjonen må sertifiseres i henhold til kravene i EN365:2004, som bestemmer sertifikatets gyldighet og datoen for neste inspeksjon.

Produktmerkingen må være leselig.

Eventuelle relevante observasjoner må legges inn i utstyrets inspeksjon sertifikat.

Hvis det oppdages feil, uregelmessigheter eller skader i det personlig verneutstyret som medfører tap av beskyttelse, må det fjernes fra bruk.

Renhold

Dette personlige verneutstyret må rengjøres uten å forårsake skade på materialene som brukes til produksjon eller til brukeren. Rengjøringsprosedyren må følges strengt. Rengjør tekstil- og plastmaterialer (belter, tau) med en klut eller myk børste. Ikke bruk noen typer slipende materiale. Slik rengjør du utstyret grundig, vask den for hånd ved en temperatur mellom 30 og 40 ºC, med nøytral såpe. Bruk en fuktig klut til metalldelene. Hvis utstyret blir vått på grunn av bruk eller rengjøring, la den tørke naturlig på et godt ventilert sted, vekk fra direkte varme eller kjemiske forbindelser.

Desinfeksjonsprosessen skal utføres på samme måte som dyprengjøringsprosessen.

Reparasjon

Utstyret må kun repareres av produsenten eller en person som er autorisert til å gjøre det og følge prosedyrer etablert av produsenten. Instruks for reparasjon vil bli gitt på de offisielle språkene i land der utstyret tas i bruk.

KONTROLLKORT

Kontrollkortet skal fylles ut før utstyr leveres til første gangs bruk.

All informasjon om personlig verneutstyr (navn, serienummer, kjøpsdato og dato for første gangs bruk, brukernavn, periodisk inspeksjon og reparasjon logg og neste periodiske inspeksjonsdato) må legges inn i utstyrets kontrollkort.

Kontrollkortet må fylles ut utelukkende av personen ansvarlig for beskyttelsesutstyret.

IruCheck

IruCheck-applikasjonen brukes for enkel og effektiv kontroll av fallforebyggende utstyr. Dens bruk anbefales for å spore disse produktene, og dermed erstatte kontrollkortet.

CONTROL SHEET (ENGLISH ONLY)

CONTROL SHEET

REFERENCE	
BATCH NUMBER, SERIAL NUMBER	
YEAR OF MANUFACTURE	
DATE OF PURCHASE	
DATE OF INITIAL USE	
USER NAME	

INSPECTION HISTORY

DATE	OBJECTIVE	INSPECTOR NAME SIGNATURE	COMMENTS	NEXT INSPECTION DATE

MELDT ORGAN

Meldt organ som utførte EU-typeundersøkelsen: AITEX, Carretera Banyeres, 03801 Alcoy, Spania (Meldt organ nummer 0161) og Meldt organ som var involvert i produksjonskontrollfasen: APAVE, 6 Rue du General Audran, 92412 Courbevoie, Cedex, Frankrike (Notified Body number 0082)

RO

Citiți cu atenție instrucțiunile de utilizare înainte de a utiliza ???, instruiți-vă corespunzător, familiarizați-vă cu aceasta și utilizați-i în mod responsabil. Activitățile la înălțime implică riscuri grave care nu sunt descrise în acest manual, în care fiecare utilizator este responsabil pentru gestionarea acestor riscuri, pentru siguranța sa, pentru acțiunile sale și pentru consecințele acestora, dacă nu vă asumați acest lucru sau nu înțelegeți acest manual, nu utilizați echipamentul.

CONDIȚII MEDICALE CARE POT AFECTA SIGURANȚA UTILIZATORULUI:
ÎN CONDIȚII NORMALE DE UTILIZARE, TREBUIE LUATE ÎN CONSIDERARE PROBLEMELE CARDIOVASCULARE, BOALE RESPIRATORII, TULBURĂRILE MUSCULO-SCHELETICE CARE AFECTEAZĂ COLOANA VERTEBRALĂ, ȘOLDURILE SAU GENUNCHII, OBEZITATEA SAU GREUTATEA EXCESIVĂ, PRECUM ȘI TULBURĂRILE NEUROLOGICE SAU DE ECHILIBRU ȘI PROBLEMELE CIRCULATORII PERIFERICE CARE ÎMPIEDICĂ ÎNTOARCEREA VENOASĂ. ÎNTR-O SITUAȚIE DE URGENȚĂ ÎN URMA STOPĂRII UNEI CĂZĂTURI, RISCURILE SUNT DEOSEBIT DE GRAVE LA PERSOANELE PREDISPUSE LA SINDROMUL HAMSIILOR, CU ANTECEDENTE DE TRAUMATISME SAU LEZIUNI, CU PROBLEME DE COAGULARE SAU SUB TRATAMENT ANTICOAGULANT ȘI LA CELE CU AFECȚIUNI NEUROLOGICE CARE POT PROVOCA CONVULSII.

DESCRIERE

Lanțurile semi-statice în conformitate cu EN 1891: 1998 sunt echipamente de protecție individuală (PPE) împotriva căderilor de la înălțime. Nu utilizați acest produs dincolo de limitele sale sau în situații neprevăzute.

Aceste frânghii sunt frânghii împletite cu întindere redusă concepute pentru a proteja persoanele care lucrează la înălțime, pentru accesul pe frânghie, salvare și activități similare (urcarea și coborârea persoanelor, dispozitive de siguranță...). Nici producătorul, nici distribuitorul nu pot fi trași la răspundere pentru daunele cauzate de utilizarea necorespunzătoare a frânghiei.

Verificați compatibilitatea acestui produs cu alte elemente ale sistemului pe care îl utilizați (compatibilitate = interacțiune funcțională corectă). Componentele utilizate cu frânghia trebuie să fie conforme cu standardele în vigoare în țara dumneavoastră. Asigurați-vă că frânghia este compatibilă cu dispozitivele utilizate: consultați fișele tehnice ale acestora.

Verificați dacă dispozitivul de reglare ales este adecvat pentru diametrul cablului (verificați marcajul de pe dispozitiv).

Atenție: O coardă nouă poate aluneca, reducând eficiența dispozitivelor de frânare și asigurare. Familiarizați-vă cu utilizarea unei frânghii noi. Asigurați-vă că nu există bavuri sau muchii ascuțite pe carabiniere sau alte dispozitive care intră în contact cu coarda.

Frânghiile semi-statice sunt clasificate ca PPE (echipament de protecție individuală) în conformitate cu Regulamentul UE 2016/425 privind PPE și sunt în conformitate cu standardul european EN 1891:1998 (Echipament de protecție individuală pentru prevenirea căderilor de la înălțime. Frânghii împletite cu teacă, semi-statice).

Declarația de conformitate este disponibilă la următorul link:

https://www.irudek.com/

NOMENCLATURĂ

Tipuri de cablu: A1 - cablu cu terminație cusută, A2 - cablu pe metri

În funcție de cablu, acesta poate conține toate elementele sau doar unele dintre ele.

Descrierea pieselor: 1-marcare vârf, 2-coasere capăt, 3-inveliș, 4-arșiță, 5-fire, 6-protector de cusătură, 7-etichetă de identificare, 8-nod de oprire, 9-banda de identificare interioară (numai frânghie pe metru).

LIMITĂRI PRIVIND UTILIZAREA

Frânghiile semi-statice furnizate de IRUDEK sunt de tip A. Vă rugăm să rețineți că frânghiile de tip B au o performanță mai scăzută decât frânghiile de tip A, fiind mai vulnerabile la abraziune, tăieturi și uzură. Frânghiile de tip A sunt mai potrivite pentru accesul pe frânghii și ancorare.

Ambele tipuri de frânghii trebuie să fie protejate împotriva deteriorărilor mecanice. Frânghiile semi-statice nu sunt concepute pentru a opri căderile, astfel încât utilizatorul trebuie să evite acest risc. Verificați compatibilitatea cablului cu alte echipamente înainte de utilizare. Producătorul recomandă testarea tuturor echipamentelor într-un mediu sigur înainte de utilizare.

Produsele chimice, căldura, abraziunea, razele UV și mărginile ascuțite pot deteriora frânghiile. Dacă este necesar, utilizați un dispozitiv de protecție a cablului sau un dispozitiv de întoarcere.

Mod de împărțire a cablului: Fiecare capăt al frânghiei are o terminație compactă, unde miezul și teaca sunt conectate. Dacă împărțiți frânghia, terminați capetele prin fuzionarea miezului și a tecii. Capetele nu trebuie să aibă margini ascuțite. După tăierea cablului, trebuie să echipați capetele cu benzi externe cu informații despre tipul cablului, diametru și standard (EN 1891:1998). Permiteți o marjă suplimentară de 3% pentru a compensa modificările de lungime în timpul duratei de viață a cablului. Noile lungimi de cablu trebuie să fie trasabile separat, se recomandă să includeți o copie a fișei tehnice.

Sistemul de asigurare trebuie să fie fixat la un punct de ancorare fiabil deasupra utilizatorului. Evitați orice exces de frânghie între utilizator și punctul de ancorare. Pentru sistemele de oprire a căderii, este esențial să se verifice spațiul liber necesar sub utilizator pentru a evita coliziunile în cazul unei căderi. Funcționalitatea frânghiei poate fi afectată de temperaturi extreme, noduri, muchii ascuțite, reactivi chimici, conductivitate electrică, abraziune, efecte meteorologice nefavorabile și mișcări pendulare în timpul unei căderi.

Îmbătrânire: Odată cu utilizarea, o frânghie poate crește în diametru și poate pierde din lungime. Verificați regulat lungimea cablului.

Oheață și umiditate: Umezeala și gheața fac coarda mai sensibilă la abraziune și mai dificil de controlat în dispozitivele de frânare și asigurare.

Coborâre: Un nod la capătul frânghiei este o măsură de precauție necesară. Evitați coborârea prea rapidă pentru a preveni arsurile și uzura accelerată a frânghiei.

Pentru activitățile de alpinism cu risc frecvent de cădere (alpinism, escaladă...), luați în considerare utilizarea frânghiilor dinamice conforme cu EN 892.

Pentru activitățile de acces și poziționare cu ajutorul frânghiilor, utilizați noduri adecvate pentru fiecare circumstanță. Țineți cont de faptul că temperatura de topire a poliamidei este aprope de 230º, nu faceți coborâri rapide care ar putea supraîncălzi sistemul.

Evitați orice contact posibil cu substanțe acide sau alcaline, precum și expunerea prelungită la radiațiile ultraviolete de la soare, care pot provoca degradarea.

Evitați contactul cu noroi, praf, apă de mare și orice alte substanțe corozive, agresive sau substanțe chimice care emit vapori.

Evitați contactul cu obiecte ascuțite, stânci, beton sau margini metalice, crampoane, lame de piolet, pietre libere sau alte obiecte care pot provoca răniri.

Nu atașați această frânghie direct la obiecte sau ancore cu un diametru mai mic de 9 mm, deoarece există riscul de rupere.

Evitați coborârile rapide (coborârea în rapel la mai mult de 2 m/s) sau manevrele la temperaturi ridicate (salvare în caz de incendiu sau auto-salvare), deoarece acestea pot provoca răni grave sau chiar fatale.

Evitați multe noduri incorecte de utilizare a frânghiei pe care nu le putem enumera pe toate. Exemplele nu sunt exhaustive. În timpul utilizării, este important să verificați în mod regulat starea produsului și conexiunea acestuia la alte elemente ale sistemului.

Nu lăsați frânghia sau echipamentul de siguranță în interiorul unei mașini expuse la soare, deoarece temperaturile din interiorul vehiculului pot depăși 50ºC, chiar și prin ferestre sau în portbagaj.

Caracteristicile și rezistența cablului pot fi citite pe eticheta atașată, acestea sunt valori garantate numai pentru un cablu neutilizat. Orice tip de nod, unghi, fracare sau tracțiune bruscă prea mare scade aceste valori.

UTILIZAȚI

Înainte de a utiliza o frânghie nouă pentru prima dată, este recomandat să urmați acești pași pentru a derula corect frânghia:

1. În cazul în care este împachetat într-un nod, derulați-l în direcția opusă înfășurării. Evitați să o aruncați pentru a o derula.
2. Dacă este livrată pe o bobină, procedați la fel ca în cazul unui snur pentru a o derula de la bobină. Este esențial să se evite răsucirea cablului și întinderea firelor în timpul acestui proces.

Punctul de ancorare al sistemului trebuie, de preferință, să fie situat deasupra poziției utilizatorului și să îndeplinească cerințele EN 795, cu o rezistență minimă de 12 kN pentru dispozitivele metalice și de 18 kN pentru dispozitivele textile.

Frânghia poate fi prevăzută cu conectori la capetele frânghiei, care sunt utilizați ca puncte de conectare la sistemul de oprire a căderilor.

În sistemele de oprire a căderii, înainte de orice utilizare, este esențial să se verifice spațiul liber necesar sub utilizator pentru a evita ciocnirile cu solul sau cu obstacolele în cazul unei căderi. Evitați să lăsați frânghie în exces între utilizator și punctul de ancorare.

Asigurați-vă că punctul de ancorare este poziționat corect pentru a limita riscul și distanța de cădere.

Trebuie acordată atenție atunci când se utilizează mai multe echipamente, deoarece funcția de securitate a unuia poate fi afectată de funcția de securitate a altuia.

EVITAȚI CA PRODUSELE DVS. SĂ INTRE ÎN CONTACT CU MATERIALE ABRAZIVE SAU PIESE ASCUȚITE.
UTILIZATORII TREBUIE SĂ FIE APȚI DIN PUNCT DE VEDERE MEDICAL PENTRU ACTIVITĂȚI LA ALTITUDINE.
SUSPENDAREA IMOBILĂ ÎNTR-UN HAM POATE CAUZA PROBLEME FIZIOLOGICE GRAVE SAU CHIAR DECESUL.

Trebuie respectate instrucțiunile de utilizare definite în fișele tehnice ale fiecărui echipament asociat cu acest produs.

Instrucțiunile de utilizare sunt furnizate utilizatorului în limba țării de utilizare.

Păstrați instrucțiunile de utilizare într-un loc permanent pentru consultare după îndepărtarea de pe echipament.

Asigurați-vă că marcajele de pe produs sunt lizibile.

Un eveniment excepțional poate necesita retragerea unui produs după o singură utilizare (tipul și intensitatea utilizării, mediul de utilizare: mediu agresive, marine, margini ascuțite, temperaturi extreme, expunerea la flăcări, substanțe chimice etc.). Un produs trebuie rechemat dacă:

- Acesta și-a depășit durata de viață utilă.
- Ați suferit o căzătură sau o deformare semnificativă.
- Rezultatul evaluărilor este nesatisfăcător sau fiabilitatea acestora este pusă la îndoială.
- Istoricul complet al utilizării nu este cunoscut.
- Utilizarea lor este depășită (din cauza modificărilor legislative, de reglementare, tehnice, a incompatibilității cu alte echipamente etc.). Distrugeți aceste produse pentru a preveni utilizarea lor în viitor.

Atunci când utilizați echipamentul, asigurați-vă că acesta nu este poziționat astfel încât utilizatorul să se poată impiedica de el.

Un ham de protecție împotriva căderilor este singurul dispozitiv acceptabil de fixare a corpului care poate fi utilizat într-un sistem de protecție împotriva căderilor.

Sistemul de protecție împotriva căderilor poate fi conectat numai la punctele de conectare ale hamului care sunt marcate cu litera "A" majusculă. Marcajul "A/2" indică faptul că două puncte de conectare cu aceiași marcaj trebuie conectate în același timp. Este interzisă conectarea sistemului de protecție la un singur punct de conectare care este marcat cu "A/2".

Conectarea la punctul de ancorare și la alte echipamente se face cu ajutorul carabinierelor în conformitate cu EN 362:2005.

Pentru utilizarea cu dispozitivele de protecție împotriva căderilor EN 353-1+A1:2017, EN 353-2:2002, cu excepția cazului în care circumstanțele impun altfel, se recomandă conectarea echipamentului la punctul de ancorare frontal al hamului.

VERIFICĂRI ÎNAINTE DE UTILIZARE

Înainte de utilizare, utilizatorul trebuie să efectueze o inspecție vizuală și funcțională a componentelor sale, verificând dacă acestea nu prezintă semne de deteriorare, uzură excesivă, coroziune, abraziune, degradare din cauza radiațiilor UV, tăieturi și utilizare incorectă. O atenție deosebită trebuie acordată curelelor, cusăturilor, inelelor de ancorare, cataramei și elementelor de reglare.

În cazul în care se constată defecte, anomalii sau deteriorări ale echipamentului individual de protecție care duc la pierderea protecției, acesta trebuie scos din uz.

VERIFICĂRI ÎN TIMPUL UTILIZĂRII

În timpul utilizării echipamentului, acordați o atenție deosebită oricăror circumstanțe periculoase care pot afecta performanța echipamentului și siguranța utilizatorului, inclusiv următoarele:

- Etichetarea componentelor de siguranță.
- Contact accidental cu marginile ascuțite.
- Diferite tipuri de deteriorări, cum ar fi tăieturi, abraziune și/sau coroziune.
- Efectul negativ al condițiilor meteorologice.
- Cade "Pendulum".
- Efectele temperaturilor extreme.
- Efecte după contactul cu produse chimice.
- Conductivitatea electrică.
- Este esențial ca toate elementele de fixare și fitingurile să fie verificate periodic.

GARANȚIE

Acest produs are o garanție de 3 ani care acoperă defectele de fabricație și ale materiilor prime. Garanția nu acoperă uzura, coroziunea sau daunele cauzate de depozitare, transport sau utilizare necorespunzătoare sau intensivă.

Cererea de garanție trebuie să fie prezentată împreună cu chitanța de cumpărare. În cazul în care se constată un defect de fabricație, IRUDEK este de acord să repare, să înlocuiască sau să ramburseze produsul pentru o sumă care nu depășește prețul menționat în factura produsului.

GESTIONAREA DEȘEURILOR

Produse fără componente electrice: eliminați produsul în siguranță la sfârșitul duratei sale de viață utilă. Separați textilele, materialele plastice și materialele metalice pe cât posibil pentru gestionarea mediului.

Produse electrice sau electronice / cu baterii: Acest produs conține componente electrice sau baterii și nu trebuie eliminat împreună cu deșeurile menajere. Vă rugăm să îl predați unui colector de deșeuri autorizat sau să consultați www.irudek.com pentru eliminarea corespunzătoare.

DURATA DE VIAȚĂ UTILĂ

Durata de viață utilă estimată a echipamentelor textile este de 12 ani de la data fabricării (2 ani de depozitare și 10 ani de utilizare). Echipamentele metalice au o durată de viață utilă nelimitată.

Următorii factori pot reduce durata de viață utilă a produsului: utilizarea intensivă, contactul cu substanțe chimice, medii deosebit de agresive, expunerea la temperaturi extreme, expunerea la raze ultraviolete, abraziune, tăieturi, loviturii puternice, utilizare, transport și/sau întreținere necorespunzătoare.

TRANSPORT

Acest echipament de protecție individuală trebuie transportat într-un ambalaj care să îl protejeze împotriva umidității și a oricăror deteriorări mecanice, chimice și/sau termice.

DEPOZITARE

Acest sistem de protecție personală trebuie depozitat într-un ambalaj cu spațiu suficient, într-un loc uscat, protejat împotriva razelor solare, a razelor ultraviolete, a prafului, a obiectelor ascuțite, a temperaturilor extreme și a substanțelor agresive.

CERINTE

Înainte de utilizarea echipamentului, trebuie stabilit un plan de salvare pentru a putea fi executat în cazul de urgență.

Nu efectuați nicio modificare și nu adăugați niciun element la echipament fără o autorizație prealabilă scrisă din partea producătorului.

Echipamentul nu trebuie să fie utilizat în afara domeniului său de limitare sau în alte scopuri decât cele prevăzute.

Asigurați-vă că componentele echipamentului sunt compatibile cu sistemul la care este asamblat. Asigurați-vă că toate elementele sunt adecvate pentru aplicația propusă. Este interzisă utilizarea sistemului de protecție în cazul în care funcționarea unei componente individuale este afectată sau interferează cu funcționarea unei alte componente. Efectuați o inspecție periodică a conexiunilor și a reglajelor componentelor pentru a vă asigura că acestea nu se slăbesc accidental.

În cazul în care se detectează orice uzură sau deteriorare sau dacă există îndoieli cu privire la condițiile de siguranță a utilizării, acest echipament de protecție individuală trebuie scos imediat din uz. Acesta nu trebuie să fie utilizat din nou până când o persoană autorizată nu prezintă o confirmare scrisă că este în stare adecvată pentru a fi utilizat.

În cazul în care echipamentul a limpiedicat o cădere, acesta trebuie scos din funcțiune.

Înainte de fiecare utilizare, din motive de siguranță, este esențial să se verifice distanța minimă a spațiului liber necesar sub picioarele utilizatorului pentru a evita ciocnirea cu solul sau cu orice alt obstacol în caz de cădere. Informații detaliate cu privire la cerințele minime de spațiu liber pot fi găsite în instrucțiunile componentelor corespunzătoare ale sistemului de prevenire a căderilor.

În cazul în care produsul este revândut în afara țării de destinație inițială, revânzătorul trebuie să furnizeze instrucțiuni de utilizare, întreținere, inspecție periodică și reparații în limba țării în care va fi utilizat echipamentul.

INSTRUCTIUNI DE ÎNTREȚINERE

Inspecție vizuală

Utilizatorii trebuie să efectueze o inspecție vizuală și funcțională a echipamentului înainte de a-l utiliza.

În cazul în care echipamentul a fost supus unor condiții neobișnuite sau extraordinare, trebuie efectuată o inspecție specială de către producător sau de către o persoană competentă autorizată de acesta.

Cel puțin la fiecare 12 luni, producătorul sau o persoană competentă autorizată de producător trebuie să efectueze o revizie periodică completă, în strictă conformitate cu procedurile de revizie periodică ale IRUDEK. Siguranța utilizatorilor depinde de eficiența și durabilitatea continuă a echipamentului. Inspecția periodică trebuie să fie certificată în conformitate cu cerințele EN365:2004, determinând valabilitatea certificatului și data următoarei inspecții.

Marcajul produsului trebuie să fie lizibil.

Orice observație pertinentă trebuie să fie consemnată în certificatul de inspecție a echipamentului.

În cazul în care se constată defecte, anomalii sau deteriorări ale echipamentului individual de protecție care duc la pierderea protecției, acesta trebuie scos din uz.

Curățenie

Acest echipament de protecție individuală trebuie curățat fără a deteriora materialele utilizate pentru fabricarea sa sau utilizatorul. Procedura de curățare trebuie respectată cu strictețe. Curățați materialele textile și din plastic (curele, frânghii) cu o cârpă de bumbac sau cu o perie. Nu folosiți niciun fel de material abraziv. Pentru a curăța bine echipamentul, spălați-l manual la o temperatură cuprinsă între 30 și 40°C, folosind săpun neutru. Folosiți o cârpă umedă pentru părțile metalice. Dacă echipamentul se udă din cauza utilizării sau a curățării, lăsați-l să se usuce în mod natural într-un loc bine ventilat, ferit de căldură directă sau de compuși chimici.

Procesul de dezinfecție se efectuează în același mod ca și procesul de curățare profundă.

Reparații

Echipamentul trebuie reparat numai de către producător sau de către o persoană autorizată în acest sens și în conformitate cu procedurile stabilite de producător. Instrucțiunile de reparare vor fi furnizate în limbile oficiale ale țării în care echipamentul este utilizat.

FIȘĂ DE CONTROL

Formularul de control trebuie completat înainte de prima livrare a echipamentului pentru utilizare.

Toate informațiile referitoare la echipamentul individual de protecție (denumirea, numărul de serie, data achiziționării și data primei utilizări, numele utilizatorului, istoricul inspecțiilor și reparațiilor periodice și data următoarei inspecții periodice) trebuie să fie înregistrate pe fișa de control a echipamentului.

Formularul trebuie completat numai de către persoana responsabilă pentru echipamentul de protecție.

IruCheck .

Aplicația IruCheck permite, într-un mod eficient și agil, controlul echipamentelor de protecție împotriva căderilor. Utilizarea acesteia este recomandată pentru trasabilitatea acestor dispozitive, înlocuind fișa de control.

CONTROL SHEET (ENGLISH ONLY)

CONTROL SHEET

REFERENCE	
BATCH NUMBER, SERIAL NUMBER	
YEAR OF MANUFACTURE	
DATE OF PURCHASE	
DATE OF INITIAL USE	
USER NAME	

INSPECTION HISTORY

DATE	OBJECTIVE	INSPECTOR NAME SIGNATURE	COMMENTS	NEXT INSPECTION DATE

ORGANISM NOTIFICAT

Organismul notificat care a efectuat examinarea UE de tip: AITEX, Carretera Banyeres, 03801 Alcoy, Spania (Organismul notificat numărul 0161) și Organismul notificat implicat în faza de control al producției: APAVE, 6 Rue du General Audran, 92412 Courbevoie, Cedex, Franța (organism notificat cu numărul 0082)

SV

Läs bruksanvisningen noggrant innan du använder Repet, utbilda dig ordentligt, bekanta dig med den och använd den på ett ansvarsfullt sätt. Aktiviteter på hög höjd innebär allvarliga risker som inte beskrivs i denna bruksanvisning, där varje användare är ansvarig för hanteringen av sådana risker, sin säkerhet, sina handlingar och konsekvenserna av dessa, om du inte antar detta eller inte förstår denna bruksanvisning, använd inte utrustningen.

MEDICINSKA TILLSTÅND SOM KAN PÅVERKA ANVÄNDARENS SÄKERHET:
UNDER NORMALA ANVÄNDNINGSFÖRHÅLLANDEN MÅSTE HÄNSYN TAS TILL HJÄRT- OCH KÄRLPROBLEM, ANDNINGSSJUKDOMAR, MUSKULOSKELETALA SJUKDOMAR SOM PÅVERKAR RYGGRADEN, HÖFTERNA ELLER KNÄNA, FETMA ELLER ÖVERVIKT, LIKSOM NEUROLOGISKA STÖRNINGAR ELLER BALANSRUBBNINGAR OCH PERIFERA CIRKULATIONSPROBLEM SOM HINDRAR VENÖST ÅTERFLÖDE. I EN NÖDSITUATION EFTER ETT FALL ÄR RISKERNA SÄRSKILT ALLVARLIGA FÖR PERSONER MED ANLAG FÖR HARNESS SYNDROM, MED TIDIGARE TRAUMA ELLER SKADA, MED KOAGULATIONSPROBLEM ELLER BEHANDLING MED ANTIKOAGULANTIA OCH FÖR PERSONER MED NEUROLOGISKA TILLSTÅND SOM KAN ORSAKA KRAMPANFALL.

BESKRIVNING

Semistatiska linor i enlighet med EN 1891: 1998 är personlig skyddsutrustning (PPE) mot fall från höjder. Använd inte denna produkt utöver dess gränser eller i oförutsedda situationer.

Dessa rep är flätade rep med låg töjning som är avsedda att skydda personer som arbetar på hög höjd, för reptillträde, räddning och liknande aktiviteter (uppstigning och nedstigning av personer,

säkerhetsanordningar ...). Varken tillverkaren eller distributören kan hållas ansvariga för skador som orsakas av felaktig användning av repet.

Kontrollera att denna produkt är kompatibel med andra delar av det system du använder (kompatibilitet = korrekt funktionell samverkan). De komponenter som används tillsammans med linan måste uppfylla de standarder som gäller i ditt land. Kontrollera att linan är kompatibel med de enheter som används: se deras datablad.

Kontrollera att den valda justeringsanordningen är lämplig för linans diameter (kontrollera märkningen på anordningen).

Varning: Ett nytt rep kan glida, vilket minskar broms- och säkringsanordningarnas effektivitet. Bekanta dig med användningen av ett nytt rep. Se till att det inte finns några grader eller vassa kanter på karbinhakar eller andra anordningar som kommer i kontakt med repet.

Semistatiska linor klassificeras som PPE (personlig skyddsutrustning) i enlighet med EU-förordning 2016/425 om PPE och överensstämmer med Europastandard EN 1891:1998 (Personlig skyddsutrustning för förebyggande av fall från höjd. Flätade rep med mantel, halvstatiska).

En försäkran om överensstämmelse finns tillgänglig på följande länk:

https://www.irudek.com/

NOMENKLATUR

Linetyper: A1 - lina med sytt avslut, A2 - meterlång lina

Beroende på repet kan det innehålla alla eller bara några av elementen.

Beskrivning av delar: 1-spetsmarkering, 2-indsöm, 3-mantel, 4-vinge, 5-tråd, 6-sömskydd, 7-identifieringsetikett, 8-stoppknut, 9-invändigt identifieringsband (endast rep per meter).

BEGRÄNSNINGAR I ANVÄNDNINGEN

Semistatiska linor som levereras av IRUDEK är av typ A. Observera att linor av typ B har sämre prestanda än linor av typ A och är mer känsliga för nötning, skärsår och slitage. Typ A-rep är mer lämpade för reptillträde och säkring.

Båda typerna av linor måste skyddas mot mekaniska skador. Semistatiska linor är inte konstruerade för att stoppa fall, så användaren måste undvika denna risk. Kontrollera repets kompatibilitet med annan utrustning före användning. Tillverkaren rekommenderar att all utrustning testas i en säker miljö före användning.

Kemikalier, värme, nötning, UV-strålar och vassa kanter kan skada linor. Använd vid behov ett repskydd eller en utväxling.

Sätt att dela upp repet: Varje repände har en kompakt avslutning, där kärnan och manteln är sammanfogade. Om du klyver repet ska du avsluta ändarna genom att smälta samman kärnan och manteln. Ändarna får inte ha vassa kanter. När du har kapat repet måste du förse ändarna med externa band med information om repets typ, diameter och standard (EN 1891:1998). Räkna med en extra marginal på 3% för att kompensera för längdförändringar som linans livslängd. Nya linlängder måste kunna spåras separat, och vi rekommenderar att du bifogar en kopia av det tekniska databladet.

Säkringssystemet måste fästas i en pålitlig förankringspunkt ovanför användaren. Undvik överflödigt rep mellan användaren och förankringspunkten. För fallskyddssystem är det viktigt att kontrollera det fria utrymme som krävs under användaren för att undvika kollisioner i händelse av ett fall. Repets funktion kan påverkas av extrema temperaturer, knutar, vassa kanter, kemiska reagenser, elektrisk ledningsförmåga, nötning, ogynnsamma väderförhållanden och pendelrörelser under ett fall.

Åldrande: Vid användning kan ett rep öka i diameter och förlora i längd. Kontrollera regelbundet repets längd.

Is och fukt: Fukt och is gör repet mer känsligt för nötning och svårare att kontrollera i broms- och säkringsanordningar.

Nedstigning: En knut i slutet av repet är en nödvändig försiktighetsåtgärd. Undvik att gå ner för snabbt för att förhindra brännskador och snabbare repförslitning.

För klättringsaktiviteter med hög fallrisk (bergsklättring, klättring...) bör du överväga att använda dynamiska rep som uppfyller EN 892.

Vid åtkomst och positionering med rep, använd lämpliga knutar för varje situation. Tänk på att smältemperaturen för polyamid är nära 230º, gör inte snabba nedstigningar som kan överhetta systemet.

Undvik all kontakt med sura eller alkaliska ämnen samt långvarig exponering för ultraviolett strålning från solen, eftersom detta kan leda till nedbrytning.

Undvik kontakt med lera, damm, havsvatten och andra frätande, aggressiva ämnen eller kemikalier som avger ångor.

Undvik kontakt med vassa föremål, sten-, betong- eller metallkanter, stegjärn, isyxblad, lösa stenar eller andra föremål som kan orsaka skador.

Fäst inte linan direkt i föremål eller förankringar med en diameter mindre än 9 mm, eftersom det finns risk för att den går sönder.

Undvik snabba nedstigningar (rappellering i mer än 2 m/s) eller manövrer vid höga temperaturer (brandräddering eller självräddning), eftersom de kan orsaka allvarliga eller till och med dödliga skador.

Det finns så många felaktiga sätt att använda repet att vi inte kan räkna upp dem alla. Exemplen är inte uttömmande. Under användning är det viktigt att regelbundet kontrollera produktens skick och dess anslutning till andra delar av systemet.

Lämna inte linan eller säkerhetsutrustningen i en bil som utsätts för sol, eftersom temperaturen i bilen kan överstiga 50ºC, även genom fönstren eller i bagageutrymmet.

Repets egenskaper och motstånd kan avlåsas på den medföljande etiketten, de är garanterade vården endast för ett oanvänt rep. Alla typer av knutar, vinklar, friktion eller för mycket plötsligt drag minskar dessa värden.

ANVÄNDA

Innan du använder ett nytt rep för första gången rekommenderar vi att du följer dessa steg för att rulla ut repet på rätt sätt:

1. Om den är förpackad i en sträng, rulla ut den i motsatt riktning mot hur den är lindad. Undvik att kasta den för att rulla upp den.
2. Om det kommer på en spole, fortsätt på samma sätt som med en hank för att linda av den från spolen. Det är mycket viktigt att undvika att repet vrids och att garnen därmed sträcks under denna process.

Systemets förankringspunkt ska helst vara placerad ovanför användarens position och uppfylla kraven i EN 795, med en minsta hållfasthet på 12 kN för metallanordningar och 18 kN för textilanordningar.

Linan kan vara försedd med kopplingar i linans ändar, vilka används som anslutningspunkter till fallskyddssystemet.

I fallskyddssystem är det viktigt att före varje användning kontrollera det nödvändiga fria utrymmet under användaren för att undvika kollisioner med marken eller hinder i händelse av ett fall. Undvik att lämna överflödigt rep mellan användaren och förankringspunkten.

Se till att förankringspunkten är korrekt placerad för att begränsa risken och fallavståndet.

Var försiktig när du använder flera olika utrustningar, eftersom säkerhetsfunktionen hos en utrustning kan påverkas av säkerhetsfunktionen hos en annan.

FÖRHINDRA ATT DINA PRODUKTER KOMMER I KONTAKT MED SLIPANDE MATERIAL ELLER VASSA DELAR.
ANVÄNDARNA MÅSTE VARA MEDICINSKT LÄMPLIGA FÖR AKTIVITETER PÅ HÖG HÖJD.
ATT HÄNGA OROLIG I EN SELE KAN ORSAKA ALLVARLIGA FYSIOLOGISKA PROBLEM ELLER TILL OCH MED DÖDSFALL.

De bruksanvisningar som anges i de tekniska databladen för varje utrustning som hör till denna produkt måste följas.

Bruksanvisningen ska lämnas till användaren på det språk som används i det land där produkten används.

Förvara bruksanvisningen på en permanent plats så att du kan läsa den när du har tagit bort den från utrustningen.

Kontrollera att märkningen på produkten är läsbar.

En exceptionell händelse kan kräva att en produkt dras tillbaka efter en enda användning (typ och intensitet av användning, användningsmiljö: aggressiva miljöer, marina miljöer, vassa kanter, extrema temperaturer, exponering för lågor, kemikalier etc.). En produkt måste återkallas om:

- Den har överskridit sin nyttjandeperiod.
- Du har räkat ut för ett fall eller en kraftig överansträngning.
- Resultatet av granskningarna är otillfredsställande eller deras tillförlitlighet kan ifrågasättas.
- Den fullständiga användningshistorien är inte känd.
- Användningen av dem är föråldrad (på grund av lagar, förordningar, tekniska förändringar, inkompatibilitet med annan utrustning etc.). Förstör dessa produkter för att förhindra framtida användning.

När du använder utrustningen måste du se till att den inte är placerad så att användaren kan snubbla över den.

En fallskyddssele är den enda godkända kroppsfasthållningsanordningen som kan användas i ett fallskyddssystem.

Fallskyddssystemet får endast anslutas till seleanslutningspunkter som är märkta med den stora bokstaven "A". Märkningen "A/2" anger att två anslutningspunkter med samma märkning måste ansluts samtidigt. Det är förbjudet att ansluta fallskyddssystemet till en enda anslutningspunkt som är märkt med "A/2".

Anslutning till förankringspunkt och övrig utrustning måste ske via karbinhakar i enlighet med EN 362:2005.

För användning med falldämpare EN 353-1+A1:2017, EN 353-2:2002, om inte omständigheterna kräver annat, rekommenderas att utrustningen ansluts till selens främre förankringspunkt.

KONTROLLER FÖRE ANVÄNDNING

Före användning måste användaren utföra en visuell och funktionell kontroll av komponenterna och kontrollera att de inte uppvisar tecken på försämring, överdrivet slitage, korrosion, nötning, försämring på grund av UV-strålning, skärsår eller felaktig användning. Särskild uppmärksamhet bör ägnas åt remmar, sömmar, förankringsringar, spännen och justeringselement.

Om det upptäcks några fel, avvikelser eller skador på den personliga skyddsutrustningen som medför en förlust av skydd, måste den tas ur bruk.

KONTROLLER UNDER ANVÄNDNING

När du använder utrustningen ska du vara särskilt uppmärksam på alla farliga omständigheter som kan påverka utrustningens prestanda och användarens säkerhet, inklusive följande:

- Märkningen av säkerhetskomponenterna.
- Oavsiktlig kontakt med vassa kanter.
- Varierande typer av skador, t.ex. skärsår, nötning och/eller korrosion.
- Den negativa effekten av väderförhållanden.
- "Pendeln" faller.
- Effekter av extrema temperaturer.
- Effekter efter kontakt med kemiska produkter.
- Elektrisk ledningsförmåga.
- Det är viktigt att alla fästelement och beslag kontrolleras regelbundet.

GARANTI

Den här produkten har en 3-årsgaranti som täcker tillverknings- och råmaterialfel. Garantin täcker inte slitage, korrosion eller skador som orsakats av förvaring, transport eller felaktig eller intensiv användning.

Garantiansökan måste skickas in tillsammans med inköpskvittot. Om ett tillverkningsfel upptäcks åtar sig IRUDEK att reparera, byta ut eller återbetala produkten till ett belopp som inte överstiger det pris som anges i produktfakturan.

AVFALLSHANTERING

Produkter utan elektriska komponenter: kassera produkten på ett säkert sätt när den är uttjänt. Separera textilier, plast och metallmaterial så långt som möjligt för miljöhantering.

Elektriska eller elektroniska produkter / med batterier: Den här produkten innehåller elektriska komponenter eller batterier och får inte slängas i hushållsavfallet. Lämna den till en auktoriserad sophämtare eller kontakta www.irudek.com för korrekt avfallshantering.

SERVICELIVSLÄNGD

Den beräknade livslängden för textilutrustning är 12 år från tillverkningsdatum (2 års förvaring och 10 års användning). Metallutrustning har en obegränsad livslängd.

Följande faktorer kan förkorta produktens livslängd: intensiv användning, kontakt med kemikalier, särskilt aggressiva miljöer, exponering för extrema temperaturer, exponering för ultravioletta strålar, nötning, skärning, kraftiga stötar eller felaktig användning, transport och/eller underhåll.

TRANSPORT

Denna personliga skyddsutrustning måste transporteras i en förpackning som skyddar den mot fukt och mekaniska, kemiska och/eller termiska skador.

LAGRING

Detta personliga skyddssystem måste förvaras i en förpackning med gott om utrymme på en tort plats, skyddad mot solljus, ultravioletta strålar, damm, vassa föremål, extrema temperaturer och aggressiva ämnen.

KRAV

Innan utrustningen används måste en räddningsplan upprättas för att den ska kunna genomföras i en nödsituation.

Gör inga ändringar eller tillägg i utrustningen utan föregående skriftligt tillstånd från tillverkaren.

Utrustningen får inte användas utanför sina begränsningar eller för något annat ändamål än det avsedda.

Se till att utrustningens komponenter är kompatibla med det system som den monteras på. Se till att alla delar är lämpliga för den föreslagna tillämpningen. Det är förbjudet att använda skyddssystemet om driften av en enskild komponent påverkas av eller stör driften av en annan komponent. Utför en regelbunden inspektion av anslutningar och justeringar av komponenterna för att säkerställa att de inte lossnar av misstag.

Om slitage eller skador uppträcks eller om det råder tvivel om att utrustningen kan användas på ett säkert sätt, ska denna personliga skyddsutrustning omedelbart tas ur bruk. Den får inte användas igen förrän en behörig person har lämnat en skriftlig bekräftelse på att den är i lämpligt skick för att användas.

Om utrustningen har förhindrat ett fall bör den tas ur bruk.

Av säkerhetsskäl är det viktigt att före varje användning kontrollera det minsta fria utrymme som krävs under användarens fötter för att undvika kollision med marken eller något annat hinder i händelse av ett fall. Detaljerad information om minimikraven för fritt utrymme finns i instruktionerna för motsvarande komponenter i fallskyddssystemet.

Om produkten säljs vidare utanför det ursprungliga destinationslandet måste återförsäljaren tillhandahålla instruktioner för användning, underhåll, periodisk inspektion och reparation på det språk som används i det land där utrustningen ska användas.

UNDERHÅLLSINSTRUKTIONER

Visuell inspektion

Användare bör utföra en visuell och funktionell inspektion av utrustningen innan den används.

Om utrustningen har utsatts för ovanliga eller extraordinära förhållanden bör en särskild inspektion utföras av tillverkaren eller en behörig person som godkänts av tillverkaren.

Minst var 12:e månad måste en grundlig periodisk översyn utföras av tillverkaren eller en kompetent person som auktoriserats av tillverkaren, i strikt överensstämmelse med IRUDEK:s föreskrifter för periodisk översyn. Användarnas säkerhet är beroende av utrustningens fortsatta effektivitet och hållbarhet. Den periodiska inspektionen måste certifieras enligt kraven i EN365:2004, vilket fastställer certifikatets giltighet och datumet för nästa inspektion.

Produktmärkningen måste vara läsbar.

Alla relevanta observationer måste föras in i besiktningsintyget för utrustningen.

Om det upptäcks brister, avvikelser eller skador på den personliga skyddsutrustningen som medför en förlust av skydd, måste den tas ur bruk.

Städning

Denna personliga skyddsutrustning måste rengöras utan att skada de material som används vid tillverkningen eller användaren. Rengöringsproceduren måste följas strikt. Rengör textil- och plastmaterial (bälten, rep) med en bomulls- eller trasa eller en borste. Använd inte någon typ av slipande material. För att rengöra utrustningen noggrant, tvätta den för hand i en temperatur mellan 30 och 40ºC, med neutral tvål. Använd en fuktig trasa för metalldelarna. Om utrustningen blir våt på grund av användning eller rengöring, låt den torka naturligt på en väl ventilerad plats, borta från direkt värme eller kemiska föreningar.

Desinficeringsprocessen ska utföras på samma sätt som djuprengöringsprocessen.

Reparation

Utrustningen får endast repareras av tillverkaren eller av en person som har tillstånd att göra det och enligt de förfaranden som fastställts av tillverkaren. Reparationsanvisningar kommer att tillhandahållas på de officiella språken i det land där utrustningen tas i bruk.

CHECKSHEET

Kontrollformuläret måste fyllas i innan den första leveransen av utrustningen för användning.

All information om den personliga skyddsutrustningen (namn, serienummer, inköpsdatum och datum för första användning, användarnamn, tidigare periodiska kontroller och reparationer samt datum för nästa periodiska kontroll) måste registreras i kontrollbladet för utrustningen.

Formuläret får endast fyllas i av den person som ansvarar för skyddsutrustningen.

IruCheck

Applikationen IruCheck gör det möjligt att på ett effektivt och smidigt sätt kontrollera fallskyddsutrustning. Den rekommenderas för spårbarhet av dessa anordningar och ersätter kontrollkortet.

CONTROL SHEET (ENGLISH ONLY)

CONTROL SHEET

REFERENCE	
BATCH NUMBER, SERIAL NUMBER	
YEAR OF MANUFACTURE	
DATE OF PURCHASE	
DATE OF INITIAL USE	
USER NAME	

INSPECTION HISTORY

DATE	OBJECTIVE	INSPECTOR NAME SIGNATURE	COMMENTS	NEXT INSPECTION DATE

ОПИСАНИЕ

Полустатичните ремъци в съответствие с EN 1891: 1998 са лични предпазни средства (ЛПС) срещу падане от височина. Не използвайте този продукт извън границите му или в непредвидени ситуации.

Тези въжета са нискоразтегливи плетени въжета, предназначени за защита на работещите на височина, за въжен достъп, спасителни и подобни дейности (изкачване и спускане на хора, предпазни устройства...). Нито производителят, нито дистрибуторът могат да бъдат държани отговорни за щети, причинени от неправилна употреба на въжето.

Проверете съвместимостта на този продукт с други елементи на използваната от вас система (съвместимост = правилно функционално взаимодействие). Компонентите, използвани с въжето, трябва да отговарят на стандартите, които са в сила във вашата страна. Уверете се, че въжето е съвместимо с използваните устройства: направете справка с техните информационни листове.

Проверете дали избраното устройство за регулиране е подходящо за диаметъра на въжето (проверете маркировката върху устройството).

Внимание: Новото въже може да се хлъзне, което намалява ефективността на спирачните и осигурителните устройства. Запознайте се с използването на ново въже. Уверете се, че по карабинерите и другите устройства, които са в контакт с въжето, няма задирани или остри ръбове.

Полустатичните въжета са класифицирани като лични предпазни средства (ЛПС) в съответствие с Регламент 2016/425 на ЕС относно ЛПС и са в съответствие с европейския стандарт EN 1891:1998 (Лични предпазни средства за предотвратяване на падане от височина. Оплетени въжета с обвивка, полустатични).

Декларацията за съответствие е достъпна на следния линк:

https://www.irudek.com/

НОМЕНКЛАТУРА

Видове въжета: A1 - въже с пришит край, A2 - въже на метри

В зависимост от вида на въжето то може да съдържа всички или само някои от елементите.

Описание на частите: 1- маркировка на върха, 2- крайни шевове, 3- обвивка, 4- крило, 5- конци, 6- протектор на шева, 7-идентификационен етикет, 8- стоп възел, 9- вътрешна идентификационна лента (само въже на метър).

ОГРАНИЧЕНИЯ ПРИ ИЗПОЛЗВАНЕ

Полустатичните въжета, доставяни от IRUDEK, са от тип A, но имайте предвид, че въжетата от тип B имат по-ниска производителност от въжетата от тип A, тъй като са по-уязвими на абразия, порязвания и износване. Въжетата от тип A са по-подходящи за въжен достъп и анкериране.

И двата вида въжета трябва да бъдат защитени от механични повреди. Полустатичните въжета не са предназначени за спиране на падане, така че потребителят трябва да избягва този риск. Преди употреба проверете съвместимостта на въжето с друго оборудване. Производителят препоръчва да тествате цялото оборудване в безопасна среда преди употреба.

Химикалите, топлината, абразията, ултравиолетовите лъчи и острите ръбове могат да повредят въжетата. Ако е необходимо, използвайте предпазител за въже или обръщало.

Начин на разделяне на въжето: Всеки край на въжето има компактен завършек, в който се свързват сърцевината и обвивката. Ако разделите въжето, завършете краищата, като съедините сърцевината и обвивката. Краищата не трябва да имат остри ръбове. След като разрежете въжето, трябва да снабдите краищата с външни ленти с информация за вида, диаметъра и стандарта на въжето (EN 1891:1998). Предвидете допълнителен марж от 3 % за компенсиране на промените в дължината по време на експлоатацията на въжето. Новите дължини на въжето трябва да могат да се проследяват отделно, като се препоръчва да се включи копие от листа с технически данни.

Системата за свръзка трябва да бъде прикрепена към надеждна опорна точка над потребителя. Избягвайте излишното въже между потребителя и опорната точка. За системите за задържане на падане е важно да се провери необходимото разстояние под потребителя, за да се избегнат сблъсъци в случай на падане. Функционалността на въжето може да бъде засегната от екстремни температури, възли, остри ръбове, химически реагенти, електропроводимост, абразия, неблагоприятни атмосферни влияния и махаловидни движения по време на падане.

Стареене: С използването си въжето може да увеличи диаметъра си и да загуби дължина. Проверявайте редовно дължината на въжето.

Лед и влага: Влагата и ледът правят въжето по-чувствително към износване и по-трудно контролируемо от спирачните и осигурителните устройства.

Спускане: Възелът в края на въжето е необходима предпазна мярка. Избягвайте да се спускате твърде бързо, за да предотвратите изгаряния и ускорено износване на въжето.

При дейности, свързани с катерене с чест риск от падане (алпинизъм, катерене...), помислете за използването на динамични въжета, отговарящи на изискванията на EN 892.

При дейности за достъп и позициониране с въжета използвайте подходящите възли за всяко обстоятелство. Имайте предвид, че температурата на топене на полиамида е близка до 230°, не правете бързи спускания, които могат да прегреят системата.

Избягвайте всякакъв възможен контакт с киселинни или алкални вещества, както и продължително излагане на ултравиолетовата радиация от слънцето, което може да доведе до деградация.

Избягвайте контакт с кал, прах, морска вода и всякакви други корозивни, агресивни вещества или химикали, които отделят изпарения.

Избягвайте контакт с остри предмети, скали, бетонни или метални ръбове, раковини, остриета на брадви за лед, свободни камъни или други предмети, които могат да причинят нараняване.

Не прикрепвайте това въже директно към предмети или анкери с диаметър, по-малък от 9 мм, тъй като съществува риск от скъсване.

Избягвайте бързи спускания (спускане със скорост над 2 м/сек) или маневри при високи температури (спасяване при пожар или самоспасяване), тъй като те могат да причинят сериозни или дори смъртоносни наранявания.

Съществуват много неправилни начини за използване на въжето, които не можем да изброим. Примерите не са изчерпателни. По време на употреба е важно редовно да проверявате състоянието на изделието и връзката му с другите елементи на системата.

Не оставяйте въжето или предпазното оборудване в автомобила на слънце, тъй като температурата в автомобила може да надхвърли 50°C, дори през прозорците или в багажника.

Характеристиките и съпротивлението на въжето могат да бъдат прочетени на приложения етикет, като това са гарантирани стойности само за неизползвано въже. Всеки вид възел, ъгъл, триене или прекалено рязко сцепление намаляват тези стойности.

ИЗПОЛЗВАЙТЕ

Преди да използвате ново въже за първи път, се препоръчва да следвате следните стъпки за правилно размотаване на въжето:

1. Ако е опакована на китка, я размотавайте в посока, обратна на посоката на навиване. Избягвайте да го хвърляте, за да го размотавате.
2. Ако е намотана на макара, действайте по същия начин, както при преждата, за да я развиете от макарата. Изключително важно е да се избегне усукването на въжето и последващото разтягане на преждата по време на този процес.

За предпочитане е точката на закрепване на системата да бъде разположена над позицията на потребителя и да отговаря на изискванията на EN 795 с минимална якост от 12 kN за метални устройства и 18 kN за текстилни устройства.

В краищата на въжето може да има съединители, които се използват като точки за свързване със системата за задържане при падане.

При системите за предпазване от падане преди всяка употреба е важно да се провери необходимото разстояние под потребителя, за да се избегне сблъсък със земята или препятствия в случай на падане. Избягвайте да оставяте излишно въже между потребителя и точката на закрепване.

Уверете се, че точката на закрепване е правилно разположена, за да се ограничи рискът и разстоянието на падане.

Трябва да се внимава, когато се използват няколко части на оборудването, тъй като функцията за сигурност на една от тях може да бъде засегната от функцията за сигурност на друга.

ПРЕДПАЗВАЙТЕ ПРОДУКТИТЕ СИ ОТ КОНТАКТ С АБРАЗИВНИ МАТЕРИАЛИ ИЛИ ОСТРИ ЧАСТИ.

ПОТРЕБИТЕЛИТЕ ТРЯБВА ДА СА МЕДИЦИНСКИ ГОДНИ ЗА ДЕЙНОСТИ НА ГОЛЯМА НАДМОРСКА ВИСОЧИНА.

НЕПОДВИЖНОТО ВИСЕНЕ В КОЛАНА МОЖЕ ДА ПРИЧИНИ СЕРИОЗНИ ФИЗИОЛОГИЧНИ ПРОБЛЕМИ ИЛИ ДОРИ СМЪРТ.

Трябва да се спазват инструкциите за употреба, определени в листовете с технически данни на всяко оборудване, свързано с този продукт.

Инструкциите за употреба се предоставят на потребителя на езика на страната, в която се използват.

Съхранявайте инструкциите за употреба на постоянно място за справка след изваждането им от оборудването.

Уверете се, че маркировката върху продукта е четлива.

Извънредно събитие може да наложи изтеглянето на продукта след еднократна употреба (вид и интензивност на употребата, среда на употреба: агресивна среда, морска среда, остри ръбове, екстремни температури, излагане на пламък, химикали и т.н.). Даден продукт трябва да бъде изтеглен, ако:

- Полезният му живот е изтекъл.
- Претърпели сте падане или значително натоварване.
- Резултатът от прегледите е незадоволителен или тяхната надеждност е под въпрос.
- Пълната история на използване не е известна.
- Използването им е остаряло (поради законодателни, регулаторни, технически промени, несъвместимост с друго оборудване и др.). Унищожете тези продукти, за да предотвратите бъдещата им употреба.

Когато използвате оборудването, уверете се, че то не е разположено така, че потребителят да се спъне в него.

Предпазният колан е единственото приемливо устройство за задържане на тялото, което може да се използва в система за задържане при падане.

Системата за защита от падане може да се свързва само към точките за свързване на коланите, които са обозначени с главна буква "A". Маркировката "A/2" показва, че две точки на свързване с една и съща маркировка трябва да бъдат свързани едновременно. Забранено е свързването на системата за защита от падане към една точка на свързване, която е маркирана с "A/2".

Връзката с точката на закрепване и с другото оборудване трябва да се осъществява с помощта на карабинери съгласно EN 362:2005.

За използване с предпазители за падане EN 353-1+A1:2017, EN 353-2:2002, освен ако обстоятелствата не изискват друго, се препоръчва оборудването да се свързва към предната точка на закрепване на колана.

ПРОВЕРКИ ПРЕДИ УПОТРЕБА

Преди употреба потребителят трябва да извърши визуална и функционална проверка на компонентите, като провери дали те не показват признаци на влошаване на качеството, прекомерно износване, корозия, износване, влошаване на качеството поради ултравиолетовите лъчи, порязвания и неправилна употреба. Специално внимание трябва да се обърне на ремъците, шевовете, халките за закрепване, катарамите и елементите за регулиране.

Ако в личното предпазно средство се открият дефекти, аномалии или повреди, които водят до загуба на защита, то трябва да се извади от употреба.

ПРОВЕРКИ ПО ВРЕМЕ НА УПОТРЕБА

Докато използвате оборудването, обръщайте специално внимание на всички опасни обстоятелства, които могат да повлияят на работата на оборудването и безопасността на потребителя, включително следните:

- Етикетирането на компонентите за безопасност.
- Случаен контакт с остри ръбове.
- Различни видове повреди, като порязвания, износване и/или корозия.
- Отрицателното въздействие на метеорологичните условия.
- "Махалото" пада.
- Въздействие на екстремните температури.
- Ефекти след контакт с химически продукти.
- Електропроводимост.
- Важно е всички скрепителни елементи и фитинги да се проверяват редовно.

ГАРАНЦИЯ

Този продукт има 3-годишна гаранция, която покрива производствени дефекти и дефекти на суровините. Гаранцията не покрива износване, корозия или повреди, причинени от съхранение, транспорт или неправилна или интензивна употреба.

Заявлението за гаранция трябва да бъде представено заедно с касовата бележка за покупка. Ако бъде открит производствен дефект, IRUDEK се задължава да поправи, замени или възстанови сумата за продукта, която не надвишава цената, посочена във фактурата за продукта.

УПРАВЛЕНИЕ НА ОТПАДЪЦИТЕ

Продукти без електрически компоненти: изхвърлете продукта безопасно в края на полезния му живот. Отделете текстилните, пластмасовите и металните материали, доколкото е възможно, за управление на околната среда.

Електрически или електронни продукти / с батерии: Този продукт съдържа електрически компоненти или батерии и не трябва да се изхвърля заедно с битовите отпадъци. Моля, предайте го на оторизиран събирач на отпадъци или се консултирайте с www.irudek.com за правилното му изхвърляне.

ЖИВОТ

Оцененият полезен живот на текстилното оборудване е 12 години от датата на производството (2 години съхранение и 10 години използване). Металното оборудване има неограничен експлоатационен срок.

Следните фактори могат да намалят живота на продукта: интензивна употреба, контакт с химикали, особено агресивна среда, екстремни температури, излагане на ултравиолетови лъчи, абразия, порязвания, силни удари или неправилна употреба, транспорт и/или поддръжка.

ТРАНСПОРТ

Това оборудване за лична защита трябва да се транспортира в опаковка, която го предпазва от влажност и всякакви механични, химични и/или термични повреди.

СЪХРАНЕНИЕ

Тази система за лична защита трябва да се съхранява в опаковка с достатъчно място на сухо място, защитено от слънчева светлина, ултравиолетови лъчи, прах, остри предмети, екстремни температури и агресивни вещества.

ИЗИСКВАНИЯ

Преди използването на оборудването трябва да се изготви спасителен план, за да може да се изпълни в случай на авария.

Не правете никакви промени и не добавяйте никакви елементи към оборудването без предварително писмено разрешение от производителя.

Оборудването не трябва да се използва извън обхвата на ограниченията му или за цели, различни от предназначението му.

Уверете се, че компонентите на оборудването са съвместими със системата, към която се монтират. Уверете се, че всички елементи са подходящи за предложеното приложение. Забранено е използването на системата за защита, ако работата на отделен компонент се влияе от или пречи на работата на друг компонент. Извършвайте периодична проверка на връзките и настройките на компонентите, за да се уверите, че те не са се разхлабили случайно.

Ако се установи износване или повреда, или има съмнения относно безопасните условия на употреба, това лично предпазно средство трябва да се извади от употреба незабавно. То не трябва да се използва отново, докато упълномощено лице не представи писмено потвърждение, че е в състояние, подходящо за използване.

Ако оборудването е предотвратило падане, то трябва да се извади от употреба.

Преди всяка употреба, с оглед на безопасността, е важно да се провери минималното разстояние на свободно пространство, необходимо под краката на потребителя, за да се избегне сблъсък със земята или друго препятствие в случай на падане. Подробна информация относно минималните изисквания за свободно пространство може да се намери в инструкциите на съответните компоненти на системата за предотвратяване на падане.

Ако продуктът се препродава извън първоначалната страна на местоназначение, препродавачът трябва да предостави инструкции за употреба, поддръжка, периодична проверка и ремонт на езика на страната, в която ще се използва оборудването.

ИНСТРУКЦИИ ЗА ПОДДРЪЖКА

Визуална проверка

Потребителите трябва да извършат визуална и функционална проверка на оборудването, преди да го използват.

Ако оборудването е било подложено на необичайни или извънредни условия, производителят или упълномощено от него компетентно лице трябва да извърши специална проверка.

Най-малко на всеки 12 месеца производителят или упълномощено от него компетентно лице трябва да извършва цялостен периодичен ремонт в строго съответствие с процедурите за периодичен ремонт на IRUDEK. Безопасността на потребителите зависи от постоянната ефективност и дълготрайност на оборудването. Периодичният преглед трябва да бъде сертифициран в съответствие с изискванията на EN365:2004, като се определя валидността на сертификата и датата на следващия преглед.

Маркировката на продукта трябва да е четлива.

В сертификата за проверка на оборудването трябва да бъдат вписани всички съответни забележки.

Ако в личното предпазно средство се открият дефекти, аномалии или повреди, които водят до загуба на защита, то трябва да се извади от употреба.

Почистване

Това оборудване за лична защита трябва да се почиства, без да се нанасят щети на материалите, използвани за производството му, или на потребителя. Процедурата за почистване трябва да се спазва стриктно. Почиствайте текстилните и пластмасовите материали (колани, въжета) с памук или кърпа, или с четка. Не използвайте никакъв вид абразивен материал. За да почистите добре оборудването, измийте го на ръка при температура между 30 и 40ºC, като използвате неутрален сапун. Използвайте влажна кърпа за металните части. Ако оборудването се намокри поради употреба или почистване, оставете го да изсъхне по естествен начин на добре проветрено място, далеч от пряка топлина или химически съединения.

Процесът на дезинфекция се извършва по същия начин, както и процесът на дълбоко почистване.

Ремонт

Оборудването трябва да се ремонтира само от производителя или от упълномощено за това лице, като се спазват процедурите, установени от производителя. Инструкциите за ремонт ще бъдат предоставени на официалните езици на страната, в която се използва оборудването.

КОНТРОЛЕН ЛИСТ

Контролният лист трябва да бъде попълнен преди оборудването да бъде доставено за първа употреба.

Целата информация за личните предпазни средства (име, сериен номер, дата на закупуване и дата на първа употреба, име на потребителя, дневник за периодични проверки и ремонт и дата на следващата периодична проверка) трябва да бъде въведена в контролния лист на оборудването.

Листът се попълва единствено от лицето, което отговаря за защитното оборудване.

IruCheck

Приложението IruCheck се използва за лесен и ефективен контрол на оборудването за предотвратяване на падане. Използването му се препоръчва за проследяване на тези продукти, като по този начин замяства контролния лист.

CONTROL SHEET (ENGLISH ONLY)

CONTROL SHEET

REFERENCE	
BATCH NUMBER, SERIAL NUMBER	
YEAR OF MANUFACTURE	
DATE OF PURCHASE	
DATE OF INITIAL USE	
USER NAME	

INSPECTION HISTORY

DATE	OBJECTIVE	INSPECTOR NAME SIGNATURE	COMMENTS	NEXT INSPECTION DATE

НОТИФИЦИРАН ОРГАН

Нотифициран орган, извършил ЕС изследване на типа: AITEX, Carretera Banyeres, 03801 Alcoy, Испания (номер на нотифицирания орган 0161) и нотифициран орган, участващ във фазата на производствен контрол: APAVE, 6 Rue du General Audran, 92412 Courbevoie, Cedex, Франция (номер на нотифицирания орган 0082)

FI

Lue käyttöohjeet huolellisesti ennen kuin käytät köysi, kouluta itsesi kunnolla, perehdy siihen ja käytä sitä vastuullisesti. Korkealla tapahtuvaan toimintaan liittyy vakavia riskejä, joita ei ole kuvattu tässä käsikirjassa, jossa jokainen käyttäjä on vastuussa näiden riskien hallinnasta, turvallisuudestaan, toimistaan ja niiden seurauksista, jos et oleta tätä tai et ymmärrä tätä käsikirjaa, älä käytä laitetta.

SAIRAUDET, JOTKA VOIVAT VAIKUTTAA KÄYTTÄJÄN TURVALLISUUTEEN:

NORMAALEISSA KÄYTTÖOLOSUHTEISSA ON OTETTAVA HUOMIOON SYDÄN- JA VERISUONISAIRAUDET, HENGITYSELINSAIRAUDET, SELKÄRANKAAN, LONKKAAN TAI POLVIIN VAIKUTTAVAT TUKI- JA LIIKUNTAELINTEN SAIRAUDET, LIIKALIHAVUUS TAI YLIPAINO SEKÄ NEUROLOGISET HÄIRIÖT TAI TASAPAINOHÄIRIÖT JA ÄÄREISVERENKIERRON HÄIRIÖT, JOTKA HAITTAAVAT LASKIMOIDEN PALAUTUMISTA. HÄTÄTILANTEESSA KAATUMISEN JÄLKEEN RISKIT OVAT ERITYISEN SUURET HENKILÖILLÄ, JOILLA ON TAIPUMUSTA VALJASOIREYHTYMÄÄN, JOILLA ON OLLUT TRAUMA TAI VAMMA, JOILLA ON HYYTYMISONGELMIA TAI JOTKA SAAVAT ANTIKOAGULANTTIHOITOA, SEKÄ HENKILÖILLÄ, JOILLA ON NEUROLOGISIA SAIRAUKSIA, JOTKA VOIVAT AIHEUTTAA KOURISTUKSIA.

KUVAUS

Standardin EN 1891:1998 mukaiset puolistaattiset köydet ovat henkilökohtaisia suojavarusteita korkealta putoamisen varalta. Älä käytä tätä tuotetta yli sen rajojen tai odottamattomissa tilanteissa.

Nämä köydet ovat vähän venyviä punottuja köysiä, jotka on suunniteltu suojaamaan korkealla työskenteleviä henkilöitä, köysiratoja, pelastustoimintaa ja vastaavia toimintoja varten (henkilöiden nousu ja laskeutuminen, turvalaitteet...). Valmistaja tai jälleenmyyjä ei ole vastuussa vahingoista, jotka johtuvat köyden epäasianmukaisesta käytöstä.

Tarkista tämän tuotteen yhteensopivuus muiden käyttämäsi järjestelmän osien kanssa (yhteensopivuus = oikea toiminnallinen vuorovaikutus). Köyden kanssa käytettävien komponenttien on oltava maassasi voimassa olevien standardien mukaisia. Varmista, että köysi on yhteensopiva käytettyjen laitteiden kanssa: katso niiden tietolehdet.

Tarkista, että valittu säätölaite sopii köyden halkaisijaan (tarkista laitteen merkintä).

Varoitus: Uusi köysi voi liukua, mikä heikentää jarrujen ja varmistuslaitteiden tehokkuutta. Tutustu uuden köyden käyttöön. Varmista, että karabiinissa tai muissa köyden kanssa kosketuksissa olevissa laitteissa ei ole purseja tai teräviä reunoja.

Puolistaattiset köydet luokitellaan henkilönsuojaimiksi (PPE) EU:n asetuksen 2016/425 mukaisesti ja ne ovat eurooppalaisen standardin EN 1891:1998 (Henkilönsuojaimet putoamisen estämiseksi korkealta putoamisen varalta) mukaisia. Punotut köydet, joissa on vaippa, puolistaattiset).

Vaatimustenmukaisuusvakuutus on saatavilla seuraavasta linkistä:

https://www.irudek.com/

NIMIKKEISTÖ

Köysityypit: **A1** - köysi, jossa on ommeltu pääte, **A2** - köysi metreittäin.

Köydestä riippuen se voi sisältää kaikki tai vain osan elementeistä.

Osien kuvaus: 1-kärjen merkintä, 2-pääteompeleet, 3-vaippa, 4-siipi, 5-lanka, 6-suojus, 7-tunnistusmerkki, 8-pysäytyssolmu, 9-tunnistusnauha sisäpuolella (vain köysi metriä kohden).

KÄYTTÖRAJOITUKSET

IRUDEKin toimittamat puolistaattiset köydet ovat A-tyypin köysiä, mutta huomaa, että B-tyypin köydet ovat suorituskyvyltään heikompia kuin A-tyypin köydet, sillä ne ovat alttiimpia kulumiselle, leikkauksille ja kulumiselle. A-tyypin köydet soveltuvat paremmin köysikiipeilyyn ja varmistamiseen.

Molemmat köysityypit on suojattava mekaanisilta vaurioilta. Puolistaattisia köysiä ei ole suunniteltu pysäyttämään putoamisia, joten käyttäjän on vältettävä tätä riskiä. Tarkista köyden yhteensopivuus muiden laitteiden kanssa ennen käyttöä. Valmistaja suosittelee kaikkien laitteiden testaamista turvallisessa ympäristössä ennen käyttöä.

Kemikaalit, kuumuus, hankaus, UV-säteet ja terävät reunat voivat vahingoittaa köysiä. Käytä tarvittaessa köysisuojaa tai vaijeria.

Tapa jakaa köysi: Köyden kummassakin päässä on tiivis pääte, jossa ydin ja vaippa yhdistyvät. Jos jaat köyden, päätä päät yhdistämällä ydin ja vaippa. Päädyissä ei saa olla teräviä reunoja. Kun köysi on katkaistu, päät on varustettava ulkoisilla nauhoilla, joissa on tiedot köyden tyypistä, halkaisijasta ja standardista (EN 1891:1998). Varaa 3 prosentin lisämarginaali köyden käyttöiän aikana tapahtuvien pituusmuutosten kompensoimiseksi. Uusien köysipituuksien on oltava erikseen jäljitettävissä, on suositeltavaa liittää mukaan kopio teknisestä tietolehdestä.

Varmistusjärjestelmä on kiinnitettävä käyttäjän yläpuolella olevaan luotettavaan kiinnityspisteeseen. Vältä ylimääräistä köyttä käyttäjän ja kiinnityspisteen välissä. Putoamisen pysäyttävien järjestelmien osalta on tärkeää tarkistaa käyttäjän alapuolella tarvittava vapaa tila, jotta vältytään törmäyksiltä putoamistilanteessa. Köyden toimivuuteen voivat vaikuttaa äärimmäiset lämpötilat, solmut, terävät reunat, kemialliset reagenssit, sähkönjohtavuus, hankautuminen, epäsuotuisat sääolosuhteet ja heiluriliikkeet putoamisen aikana.

Vanheneminen: Käytön myötä köyden halkaisija voi kasvaa ja pituus voi pienentyä. Tarkista köyden pituus säännöllisesti.

Jää ja kosteus: Kosteus ja jää tekevät köydestä herkemmän kulumiselle ja vaikeuttavat köyden hallintaa jarru- ja varmistuslaitteissa.

Laskeutuminen: Solmu köyden päässä on välttämätön varotoimenpide. Vältä liian nopeaa laskeutumista palovammojen ja köyden nopean kulumisen välttämiseksi.

Jos kiipeilytoiminnassa on usein putoamisvaara (vuorikiipeily, kiipeily jne.), on harkittava EN 892 -standardin mukaisten dynaamisten köysien käyttöä.

Käytä köysien avulla tapahtuvassa liikkumisessa ja paikannuksessa kuhunkin tilanteeseen sopivia solmuja. Muista, että polyamidin sulamislämpötila on lähes 230°, älä tee nopeita laskeutumisia, jotka voivat ylikuumentaa järjestelmän.

Vältä kaikkea mahdollista kosketusta happamien tai emäksisten aineiden kanssa sekä pitkäaikaista altistumista auringon ultraviolettisäteilylle, sillä se voi aiheuttaa hajoamista.

Vältä kosketusta mutaan, pölyyn, meriveteen ja muihin syövyttäviin, aggressiivisiin aineisiin tai kemikaaleihin, joista vapautuu höyryjä.

Vältä kosketusta teräviin esineisiin, kallion, betonin tai metallin reunoihin, kamppeisiin, jääkirveen teriin, irtokiviin tai muihin esineisiin, jotka voivat aiheuttaa vammoja.

Älä kiinnitä tätä köyttä suoraan esineisiin tai ankkureihin, joiden halkaisija on alle 9 mm, sillä se voi katketa.

Vältä nopeita laskeutumisia (yli 2 m/s nopeudella tapahtuva laskeminen) tai korkeissa lämpötiloissa tapahtuvia liikkeitä (palopelastus tai itsepelastus), sillä ne voivat aiheuttaa vakavia tai jopa kuolemaan johtavia vammoja.

Köyden käytössä on monia virheellisiä tapoja, joita emme voi luetella kaikkia. Esimerkit eivät ole tyhjentäviä. Käytön aikana on tärkeää tarkistaa säännöllisesti tuotteen kunto ja sen liitäntä muihin järjestelmän osiin.

Älä jätä köyttä tai turvavarusteita auton sisälle alttiiksi auringolle, sillä lämpötila ajoneuvon sisällä voi ylittää 50 °C, jopa ikkunoiden läpi tai tavaratilassa.

Köyden ominaisuudet ja kestävyys ovat luettavissa mukana olevasta etiketistä, ne ovat taattuja arvoja vain käyttämättömälle köydelle. Mikä tahansa solmu, kulma, kitka tai liian voimakas äkillinen veto pienentää näitä arvoja.

KÄYTÄ

Ennen kuin käytät uutta köyttä ensimmäistä kertaa, on suositeltavaa noudattaa seuraavia ohjeita, jotta köysi purkautuu oikein:

1. Jos se on pakattu nipuksi, kelaa se vastakkaiseen suuntaan kuin se on kääritty. Vältä sen heittämistä sen purkamiseksi.
2. Jos lanka on kelaamalla, kelaaminen tapahtuu samalla tavalla kuin nipun kelaaminen. On erittäin tärkeää välttää köyden vääntyminen ja siitä johtuva lankojen venyminen tämän prosessin aikana.

Järjestelmän kiinnityspisteen olisi mieluiten sijaittava käyttäjän asennon yläpuolella, ja sen olisi täytettävä EN 795 -standardin vaatimukset, ja sen olisi oltava vähintään 12 kN:n vahvuinen metallisille laitteille ja 18 kN:n vahvuinen tekstiililaitteille.

Köyden päätepisteissä voi olla liittimiä, joita käytetään putoamisenestojärjestelmän liitäntäpisteinä.

Putoamisenestojärjestelmissä on ennen käyttöä ehdottomasti tarkistettava, että käyttäjän alla on riittävästi tilaa, jotta vältytään törmäyksiltä maahan tai esteisiin putoamisen yhteydessä. Vältä ylimääräisen köyden jättämistä käyttäjän ja kiinnityspisteen väliin.

Varmista, että kiinnityspiste on sijoitettu oikein riskin ja putoamisetäisyyden rajoittamiseksi.

Useiden laitteiden käytössä on noudatettava varovaisuutta, sillä toisen laitteen turvatoiminnot voivat vaikuttaa yhden laitteen turvatoimintoihin.

ESTÄ TUOTTEITASI JOUTUMASTA KOSKETUKSIIN HANKAAVIEN MATERIAALIEN TAI TERÄVIEN OSIEN KANSSA.

KÄYTTÄJIEN ON OLTAVA LÄÄKETIETEELLISESTI SOPIVIA KORKEALLA TAPAHTUVAAN TOIMINTAAN.

LIIKKUMATTOMANA VALJAISSA ROIKKUMINEN VOI AIHEUTTAA VAKAVIA FYSIOLOGISIA ONGELMIA TAI JOPA KUOLEMAN.

Kunkin tähän tuotteeseen liittyvän laitteen teknisissä tiedotteissa määriteltyjä käyttöohjeita on noudatettava.

Käyttöohjeet on annettava käyttäjälle käyttömaan kielellä.

Säilytä käyttöohjeet pysyvästi, jotta niihin voidaan viitata laitteen poistamisen jälkeen.

Varmista, että tuotteen merkinnät ovat luettavissa.

Poikkeuksellinen tapahtuma voi vaatia tuotteen poistamista käytöstä yhden käyttökerran jälkeen (käyttötyyppi ja -intensiteetti, käyttöympäristö: aggressiiviset ympäristöt, meriympäristö, terävät reunat, äärimmäiset lämpötilat, altistuminen liekeille, kemikaaleille jne.). Tuote on vedettävä takaisin, jos:

- Sen käyttöikä on ylittynyt.
- Olet kaatunut tai kärsinyt merkittävästä rasituksesta.
- Tarkastusten tulokset eivät ole tyydyttäviä tai niiden luotettavuus on kyseenalainen.
- Täydellinen käyttöhistoria ei ole tiedossa.
- Niiden käyttö on vanhentunutta (lainsäädännön, määräysten, teknisten muutosten, muiden laitteiden kanssa yhteensopimattomuuden jne. vuoksi). Hävitä nämä tuotteet estämään niiden käyttö tulevaisuudessa.

Varmista laitetta käyttäessäsi, että sitä ei aseteta siten, että käyttäjä voi kompastua siihen.

Putoamispysäytysvaljaat ovat ainoa hyväksyttävä kehon turvalaite, jota voidaan käyttää putoamispysäytysjärjestelmässä.

Putoamissuojajärjestelmän saa liittää ainoastaan valjaiden liitäntäpisteisiin, jotka on merkitty isolla A-kirjaimella. Merkintä "A/2" osoittaa, että kaksi samalla merkinnällä varustettua liitäntäpistettä on liitettävä samanaikaisesti. Suojausjärjestelmää ei saa kytkeä yhteen ainoaan liitäntäpisteeseen, joka on merkitty merkinnällä "A/2".

Kiinnityspisteeseen ja muihin varusteisiin on liitettävä standardin EN 362:2005 mukaisten karabiinien avulla.

Käytettäessä putoamissuojainten EN 353-1+A1:2017, EN 353-2:2002 kanssa, ellei olosuhteet muuta vaadi, on suositeltavaa liittää laite valjaiden etummaiseen kiinnityspisteeseen.

TARKASTUKSET ENNEN KÄYTTÖÄ

Käyttäjän on ennen käyttöä tarkastettava laitteen osat silmämääräisesti ja toiminnallisesti ja varmistettava, ettei niissä ole merkkejä heikkenemisestä, liiallisesta kulumisesta, korroosiosta, kulumisesta, UV-säteilyn aiheuttamasta hajoamisesta, viilloista tai virheellisestä käytöstä. Erityistä huomiota on kiinnitettävä hihnoihin, saumoihin, kiinnitysrenkaisiin, solkiin ja säätöelementteihin.

poistaa käytöstä kaikki käytetyissä henkilönsuojaimissa olevat viat, poikkeavuudet tai vauriot, jotka hänen mielestään voivat johtaa niiden suojaustehokkuuden menettämiseen.

TARKASTUKSET KÄYTÖN AIKANA

Laitteen käytön aikana on kiinnitettävä erityistä huomiota vaarallisiin olosuhteisiin, jotka voivat vaikuttaa laitteen toimintaan ja käyttäjän turvallisuuteen, ja erityisesti:

- Kaikenlaiset kirjaimet turvaelementeissä.
- Tahaton kosketus teräviin reunoihin.
- Erilaiset vauriot, kuten viillot, kuluminen ja/tai korroosio.
- Ilmastollisten tekijöiden kielteinen vaikutus.
- Pendulum" -tyyppiset putoamiset.
- Vaikutus äärimmäisissä lämpötiloissa.
- Vaikutukset kemikaalien kanssa kosketuksiin joutumisen jälkeen.
- Sähkönjohtavuus.
- On tärkeää, että kaikki kiinnikkeet ja varusteet tarkastetaan säännöllisesti.

TAKUU

Tämän tuotteen takuu on 3 vuotta, ja se rajoittuu valmistus- ja raaka-ainevikoihin. Se ei kata huononemista, korroosiota eikä väärästä tai intensiivisestä varastoinnista, kuljetuksesta tai käytöstä aiheutuneita vaurioita.

Takuupyyntöön on liitettävä todiste ostotodistuksesta. Valmistusvirheen sattuessa IRUDEK sitoutuu korjaamaan, vaihtamaan tai maksamaan tuotteen, kuitenkin enintään tuotteen laskutushinnan.

JÄTEHUOLTO

Tuotteet, joissa ei ole sähköosia: Hävitä tuote turvallisesti sen käyttöiän päättyttä. Erottele tekstiilit, muovit ja metallimateriaalit mahdollisimman pitkälle toisistaan ympäristöhallinnon kannalta.

Sähkö- tai elektroniikkatuotteet / paristot: Tämä tuote sisältää sähköisiä komponentteja tai paristoja, eikä sitä saa hävittää kotitalousjätteen mukana. Luovuta se valtuutetulle jätteenkerääjälle tai ota yhteys osoitteeseen www.irudek.com asianmukaisen hävittämisen varmistamiseksi.

KÄYTTÖIKÄ

Tekstiililaitteiden arvioitu käyttöikä on 12 vuotta valmistuspäivästä (2 vuotta varastointia ja 10 vuotta käyttöä). Metalliilaitteiden käyttöikä on rajoittamaton.

Seuraavat tekijät voivat lyhentää tuotteen käyttöikää: intensiivinen käyttö, kosketus kemikaaleihin, erityisen aggressiiviset ympäristöt, altistuminen äärimmäisille lämpötiloille, altistuminen ultraviolettisäteilylle, hankautuminen, viillot, voimakkaat iskut tai virheellinen käyttö, kuljetus ja/tai huolto.

LIIKENNE

Henkilönsuojaimet on kuljetettava pakkauksessa, joka suojaa niitä kosteudelta, mekaanisilta, kemiallisilta ja/tai lämpövaurioilta.

VARASTOINTI

Henkilönsuojaimet on säilytettävä irtopakkauksissa, kuivassa, tuuletetussa paikassa, suojattuna auringonvalolta, ultraviolettisäteilyltä, pölyltä, teräväreunaisilta esineiltä, äärimmäisiltä lämpötiloilta ja aggressiivisilta aineilta.

VELVOITTEET

Ennen laitteen käyttöä on laadittava pelastussuunnitelma, jotta se voidaan toteuttaa hätätilanteessa.

Älä tee laitteeseen muutoksia tai lisäyksiä ilman valmistajan etukäteen antamaa kirjallista lupaa.

Laitetta ei saa käyttää rajoitustensa ulkopuolella tai muuhun kuin sille tarkoitettuun tarkoitukseen.

Varmistetaan laitteiden yhteensopivuus, kun ne kootaan järjestelmäksi. Varmistetaan, että kaikki osat soveltuvat ehdotettuun sovellukseen. Suojausjärjestelmän käyttö on kielletty, jos jokin yksittäinen laite vaikuttaa toisen laitteen toimintaan tai häiritse sen toimintaa. Tarkistetaan säännöllisesti komponenttien liitännät ja kiinnitykset, jotta estetään tahattomat irrotukset.

Jos henkilösuojaimet heikkenevät tai niiden soveltuvuus turvalliseen käyttöön on kyseenalaistettu, ne on poistettava käytöstä välittömästi. Sitä ei saa käyttää uudelleen ennen kuin pätevä henkilö vahvistaa kirjallisesti, että se on hyväksyttävä.

Jos putoaminen on pysähtynyt, laite on poistettava käytöstä.

Turvallisuuden kannalta on olennaista tarkistaa ennen jokaista käyttökertaa työmaalla käyttäjän jalkojen alla vaadittava vähimmäistila, jotta putoamistapauksessa ei pääse törmäämään maahan tai muuhun esteeseen putoamisen tiellä. Yksityiskohtaiset tiedot vaadittavasta vähimmäisetäisyydestä löytyvät putoamisenestojärjestelmän kunkin komponentin käyttöohjeista.

Jos tuote myydään edelleen alkuperäisen kohdemaan ulkopuolelle, jälleenmyyjän on annettava käyttö-, huolto-, kunnossapito- ja korjausohjeet sen maan kielellä, jossa laitetta käytetään.

HUOLTO-OHJEET

Visuaalinen katsaus

Käyttäjän on suoritettava visuaalinen ja toiminnallinen tarkastus ennen käyttöä.

Valmistajan tai valmistajan valtuuttaman pätevän henkilön on suoritettava erityistarkastus, jos laite on altistunut erityisille tai poikkeukselisille olosuhteille.

Valmistajan tai valmistajan valtuuttaman pätevän henkilön on suoritettava vähintään 12 kuukauden välein perusteellinen määräaikaiskatsastus IRUDEKin määräaikaiskatsastusmenettelyjen mukaisesti. Käyttäjien turvallisuus riippuu laitteen jatkuvasta tehokkuudesta ja kestävyydestä. Määräaikaiskatsastaus on varmennettava standardin EN365:2004 vaatimusten mukaisesti, joloin todistuksen voimassaolo ja seuraavan tarkastuksen päivämäärä määräytyvät.

Tuotemerkinnän luettavuus on tarkistettava.

Huomautukset on kirjattava laitteiden tarkastustodistukseen.

poistaa käytöstä kaikki käytetyissä henkilönsuojaimissa olevat viat, poikkeavuudet tai vauriot, jotka hänen mielestään voivat johtaa niiden suojaustehokkuuden menettämiseen.

Puhdistus

Henkilönsuojaimet on puhdistettava siten, ettei niiden valmistuksessa käytetyille materiaaleille tai käyttäjälle aiheudu haitallisia vaikutuksia. Puhdistusmenettelyä on noudatettava tarkasti. Tekstiili- ja muovimateriaalit (nauhat, köydet) puhdistetaan puuvillakankaalla tai -harjalla. Älä käytä mitään hankaavia aineita. Perusteellista puhdistusta varten laitteet pestään käsin 30-40 °C:n lämpötilassa neutraalilla saippualla. Käytä metalloisille kosteea liinaa. Jos laite kastuu joko käytön tai puhdistuksen vuoksi, sen on annettava kuivua luonnollisesti tuuletetussa ja pimeässä paikassa, jossa ei ole suoraa lämpöä eikä kemiallisia yhdisteitä.

Desinfiointiprosessi on suoritettava samalla tavalla kuin syväpuhdistusprosessi.

Korjaus

Laitteen saa korjata vain valmistaja tai tähän tarkoitukseen valtuutettu henkilö valmistajan määräämiä menettelyjä noudattaen. Korjausohjeet on annettava sen maan virallisilla kielillä, jossa laite otetaan käyttöön.

VALVONTALEHTI

Valvontalomake on täytettävä ennen laitteen ensimmäistä käyttökuntoon saattamista.

Kaikki henkilönsuojaimia koskevat tiedot (nimi, sarjanumero, ostopäivämäärä ja ensimmäisen käytön päivämäärä, käyttäjän nimi, määräaikaistarkastusten ja -korjausten historia sekä seuraavan määräaikaistarkastuksen päivämäärä) on kirjattava laitteen tarkastuslomakkeeseen.

Lomakkeen saa täyttää vain suojavarusteista vastaava henkilö.

IruCheck .

IruCheck-sovellus mahdollistaa putoamissuojainten valvonnan tehokkaasti ja ketterästi. Sen käyttöä suositellaan näiden laitteiden jäljitettävyyden varmistamiseksi, ja se korvaa valvontalomakkeen.

CONTROL SHEET (ENGLISH ONLY)

CONTROL SHEET

REFERENCE	
BATCH NUMBER, SERIAL NUMBER	
YEAR OF MANUFACTURE	
DATE OF PURCHASE	
DATE OF INITIAL USE	
USER NAME	

INSPECTION HISTORY

DATE	OBJECTIVE	INSPECTOR NAME SIGNATURE	COMMENTS	NEXT INSPECTION DATE

SR

Пажљиво прочитајте упутства за употребу пре коришћења uže, уверите се да сте адекватно обучени, упознајте се са уређајем и користите га одговорно. Рад на висини подразумева озбиљне ризике који нису обухваћени овим упутством; сваки корисник је одговоран за управљање тим ризицима, за сопствену безбедност, за своје поступке и њихове последице. Ако не прихватате ову одговорност или не разумете ово упутство, не користите опрему.

МЕДИЦИНСКА СТАЊА КОЈА МОГУ УТИЦАТИ НА БЕЗБЕДНОСТ КОРИСНИКА:

У НОРМАЛНИМ УСЛОВИМА КОРИШЋЕЊА ТРЕБА УЗЕТИ У ОБЗИР КАРДИОВАСКУЛАРНЕ ПРОБЛЕМЕ, РЕСПИРАТОРНЕ БОЛЕСТИ, ПОРЕМЕЋАЈЕ МИШИЋНО-КОШТАНОГ СИСТЕМА КОЈИ УТИЧУ НА КИЧМУ, КУКОВЕ ИЛИ КОЛЕНА, ГОЈАЗНОСТ ИЛИ ВИШАК ТЕЖИНЕ, КАО И НЕУРОЛОШКЕ ИЛИ ПОРЕМЕЋАЈЕ РАВНОТЕЖЕ И ПЕРИФЕРНЕ ЦИРКУЛАТОРНЕ ПРОБЛЕМЕ КОЈИ ОМЕТАЈУ ВЕНСКИ ПОВРАТАК. У ВАНРЕДНОЈ СИТУАЦИЈИ НАКОН ЗАУСТАВЉАЊА ПАДА, РИЗИЦИ СУ НАРОЧИТО ОЗБИЉНИ ЗА ОСОБЕ ПРЕДИСПОНИРАНЕ НА СИНДРОМ УЖА, ОНЕ СА ИСТОРИЈОМ ТРАУМЕ ИЛИ ПОВРЕДА, ОНЕ СА ПРОБЛЕМИМА КОАГУЛАЦИЈЕ ИЛИ НА АНТИКОАГУЛАНТНОЈ ТЕРАПИЈИ, КАО И ЗА ОНЕ КОЈИ ПАТЕ ОД НЕУРОЛОШКИХ СТАЊА КОЈА МОГУ ИЗАЗВАТИ НАПАДЕ.

ОПИС

Полустатични лањарди у складу са EN 1891:1998 су лична заштитна опрема (ЛЗО) дизајнирана да спречи пад са висине. Не користите овај производ изван наведених граница или у непредвиђеним ситуацијама.

Ови плетени ужади са малим растезањем дизајнирани су да штите оне који раде на висини, за приступ уз ужад, спасавање и сличне активности (дизање и спуштање људи, безбедносни уређаји итд.). Ни произвођач ни дистрибутер неће бити одговорни за било какву штету проузроковану неправилном употребом ужади.

Проверите да ли је овај производ компатибилан са осталим компонентама у вашем систему (компатибилност = исправна функционална интеракција). Све компоненте које се користе са каблом морају бити у складу са прописима који су на снази у вашој земљи. Уверите се да је кабл компатибилан са уређајима које користите: погледајте њихове техничке спецификације.

Проверите да ли је одабрани уређај за подешавање погодан за пречник ужади (проверите ознаку на уређају).

Упозорење: нова ужад може да проклизга, смањујући ефикасност уређаја за кочење и осигурање. Упознајте се са употребом нове ужади. Проверите да ли на карабинерима или другим уређајима који долазе у контакт са ужадима нема зареза или оштрих ивица.

Полустатичке ужади се класификују као лична заштитна опрема (ЛЗО) у складу са Уредбом ЕУ 2016/425 о ЛЗО и у складу су са европским стандардом EN 1891:1998 (Лична заштитна опрема за спречавање пада са висине. Оклоњене, полустатичке ужади.).

Декларација о усаглашености је доступна преко следећег линка:

https://www.irudek.com/

НОМЕНКЛАТУРА

Типови ужади: B A1B – ужад са зашивеним крајем, B A2B – ужад која се продаје по метру

У зависности од низа, он може да садржи све или само неке елементе.

Опис делова: 1-ознака врха, 2-шивен крај, 3-туба, 4-језгро, 5-заштитни чеп, 6-штит за шав, 7-идентификациона ознака, 8-петља за заустављање, 9-унутрашња идентификациона трака (само за ужад која се продају по метру).

ОГРАНИЧЕЊА КОРИШЋЕЊА

Полустатичке узице које испоручује IRUDEK су типа А. Имајте у виду да узице типа Б имају мање добре перформансе у односу на тип А, јер су подложније абразији, посекотинама и хабању. Узице типа А су погодније за приступ уз узицу и осигурање.

Оба типа ужади морају бити заштићена од механичких оштећења. Полустатична ужад нису намењена за заустављање падова, па корисник мора избегавати тај ризик. Пре употребе проверите да ли је ужад компатибилно са осталом опремом. Произвођач препоручује да се сва опрема тестира у безбедном окружењу пре употребе.

Хемикалије, топлота, абразија, УВ зраци и оштре ивице могу оштетити ужад. По потреби користите заштиту за ужад или водилицу за ужад.

Како пресећи ужад: Сваки крај ужади има компактну завршну обраду у којој су језгро и оклоп спојени. Ако пресечете ужад, завршите крајеве тако што ћете спојити језгро и оклоп. Крајеви не смеју имати оштре ивице. Након сечења ужа, крајеве морате означити спољним етикетама које садрже информације о типу ужа, пречнику и стандарду (EN 1891:1998). Оставите додатну маргину од 3% како бисте надокнадили промене дужине током трајања експлоатације. Нове дужине ужа морају имати сопствену независну праћеност; препоручује се да се приложи копија техничког листа са подацима.

Систем за спречавање пада мора бити причвршћен за поуздан причврсни тачкић смештен изнад корисника. Избегавајте вишак ужета између корисника и причвршћивачке тачке. За системе за спречавање пада неопходно је проверити потребан слободан простор испод корисника како би се спречиле сударе у случају пада. Перформансе ужета могу бити утицане екстремним температурама, чворовима, оштрим ивицама, хемијским реагенсима, електричном проводљивошћу, абразијом, неповољним временским условима и кретањем махалом током пада.

Старење: Временом се пречник ужа може повећати, а дужина смањити. Редовно проверавајте дужину ужа.

Лед и влага: Влага и лед чине ужад осетљивијим на абразију и отежавају контролу у уређајима за кочење и осигурање.

Абсеилинг: Чвор на крају ужа је неопходна безбедносна мера. Избегавајте спуштање превише брзо како бисте спречили опекотине од ужа и убрзано хабање ужа.

За пењачке активности које укључују чест ризик од пада (алпинизам, стенопењање итд.), размислите о коришћењу динамичких ужади које су у складу са стандардом EN 892.

За активности приступа и позиционирања уз помоћ ужади користите одговарајуће чворове за сваку ситуацију. Имајте на уму да је тачка топљења полиамида око 230 °C; не изводите брзе спустове који би могли изазвати прегревање система.

Избегавајте сваки контакт са киселим или алкалним супстанцама, као и продужено излагање ултраљубичастим зрацима сунца, јер то може довести до погоршања.

Избегавајте контакт са блатом, прашином, морском водом и било којим другим корозивним или агресивним супстанцама или хемикалијама које испуштају испарења.

Избегавајте контакт са оштрим предметима, стеновитим, бетонским или металним ивицама, крампонима, сечивима ледених чекића, лабавим камењем или другим предметима који могу проузроковати повреду.

Не везујте овај ужад директно за предмете или сидра пречника мањег од 9 мм, јер постоји ризик да се преломи.

Избегавајте брзе спустове (рапелинг брзином већом од 2 м/с) или операције при високим температурама (спасавање или самоспасавање у пожарима), јер могу изазвати озбиљне или чак фаталне повреде.

Постоји много неправилних начина коришћења ужета, превише да би се овде навели. Наведени примери нису исцрпни. При коришћењу ужета важно је редовно проверавати његово стање, као и начин на који је повезано са другим деловима система.

Не остављајте ужад или безбедносну опрему у аутомобилу изложене директном сунцу, јер температуре унутар возила могу прећи 50°C, чак и кроз прозоре или у пртљажнику.

Спецификације ужа и његова чврстоћа при прекиду могу се наћи на приложеној етикети; ове вредности су загарантоване само за потпуно ново ужа. Било која врста чвора, угао, трење или прекомерно повлачење смањиће ове вредности.

УПОТРЕБА

Пре прве употребе нове уже, препоручујемо да пратите ове кораке како бисте је правилно размотали:

1. Ако је навијено у клопку, размотајте је у супротном смеру од навијања. Избегавајте бацање да бисте је размотали.
2. Ако је умотано на колут, поступајте на исти начин као са клупом ужета да бисте га одмотали са колута. Важно је да током овог процеса не савијате ужад и не растежете влакна.

Тачка учвршћивања система треба идеално да буде смештена изнад положаја корисника и да испуњава захтеве стандарда EN 795, са минималном чврстоћом на прекид од 12 kN за металне уређаје и 18 kN за текстилне уређаје.

Ужад може имати конекторе на крајевима, који се користе као тачке причвршћивања за систем за спречавање пада.

У системима за заустављање пада неопходно је пре употребе проверити потребан размак испод корисника како би се спречио судар са земљом или препрекама у случају пада. Избегавајте да остављате вишак ужади између корисника и тачке причвршћивања.

Уверите се да је тачка учвршћивања правилно постављена како бисте смањили ризик од пада и висину пада.

Приликом коришћења више уређаја треба бити опрезан, јер безбедносне функције једног могу бити погођене функцијама другог.

ОБЕЗБЕДИТЕ ДА ВАШИ ПРОИЗВОДИ НЕ ДОЂУ У КОНТАКТ СА АБРАЗИВНИМ МАТЕРИЈАЛИМА ИЛИ ОШТРИМ ПРЕДМЕТИМА.

КОРИСНИЦИ МОРАЈУ БИТИ МЕДИЦИНСКИ ПОДОБНИ ЗА АКТИВНОСТИ НА ВИСИНИ.

ВИСЕЊЕ НЕПОКРЕТНО У УЗИМА МОЖЕ ИЗАЗВАТИ ОЗБИЉНЕ ФИЗИЧКЕ ПРОБЛЕМЕ ИЛИ ЧАК СМРТ.

Упутства за употребу наведена у техничким листовима за сваку опрему повезану са овим производом морају се поштовати.

Упутства за употребу морају бити обезбеђена кориснику на језику земље употребе.

Молимо вас да упутства за коришћење чувате на безбедном месту како бисте могли да их погледате након што их уклоните са уређаја.

Молимо вас да обезбедите да су ознаке на производу читке.

У изузетним околностима, производ може бити потребно одбацити након једне употребе (у зависности од врсте и интензитета употребе или окружења у којем се користи: сурове услове, морско окружење, оштре ивице, екстремне температуре, изложеност пламену, хемикалијама итд.). Производ мора бити одбачен ако:

- Достигло је крај свог корисног века трајања.
- Они су доживели пад или задобили озбиљну повреду.
- Резултати провера су незадовољавајући или постоје сумње у њихову поузданост.
- Целокупна историја употребе није позната.
- Ови производи су застарели (због промена у законодавству, прописима или техничким спецификацијама, или некомпатибилности са другом опремом итд.). Молимо вас да их одложите како бисте спречили њихову будућу употребу.

При коришћењу опреме, уверите се да није постављена на такав начин да би се корисник могао спотакнути о њу.

Огрлица за спречавање пада је једини прихватљиви уређај за везивање тела који се може користити у систему за спречавање пада.

Систем заштите од пада сме да се причвршћује само на тачке причвршћивања појаса означене великим словом "A". Ознака "A/2" указује да се два причвршћивачка места са истом ознаком морају користити истовремено. Забрањено је причвршћивати систем заштите од пада на једну тачку причвршћивања означену са "A/2".

Повезивање са тачком сигурног укотвљења и другом опремом мора да се врши карабинерима који су у складу са EN 362:2005.

За употребу са системима за спречавање пада у складу са EN 353-1+A1:2017 и EN 353-2:2002, осим ако околности не налажу другачије, препоручује се да се опрема причврсти на предњу тачку причвршћивања појаса.

ПРОВЕРЕ ПРЕ УПОТРЕБЕ

Пре употребе, корисник мора извршити визуелни и функционални преглед компоненти, проверавајући да не показују знаке оштећења, прекомерног хабања, корозије, абразија, деградације услед УВ зрачења, посекотина или неправилне употребе. Посебну пажњу треба посветити каишевима, шавовима, утикачима за причвршћивање, копчама и механизмима за подешавање.

Искључите личну заштитну опрему из употребе ако приметио било какав дефект, аномалију или оштећење које, по вашој процени, може угрозити њену заштитну ефикасност.

ПРОВЕРЕ ТОКОМ КОРИШЋЕЊА

При коришћењу опреме, посебна пажња мора бити посвећена опасним условима који могу утицати на перформансе опреме и безбедност корисника, а нарочито:

- Било какве ознаке на безбедносној опреми.
- Случајан контакт са оштрим ивицама.
- Разни облици оштећења, као што су посекотине, абразија и/или корозија.
- Штетни ефекти климатских фактора.
- "Мајачки" водопади
- Утицај екстремних температура.
- Последице контакта са хемикалијама.

- Електрична проводљивост.
- Неопходно је редовно проверавати све причвршћивање и подешавања.

ГАРАНЦИЈА

Овај производ је покривен трогодишњом гаранцијом, ограниченом на недостатке у производњи и сировинама. Гаранција не покрива хабање и трошење, корозију или оштећења изазвана неправилним или интензивним складиштењем, транспортом или употребом.

Захтев за гаранцију мора бити праћен доказом о куповини. Уколико се утврди да је узрок квара производни дефект, IRUDEK се обавезује да ће поправити, заменити или вратити уплаћени износ за производ, без приласка износа фактуре производа.

УПРАВЉАЊЕ ОТПАДОМ

В Производи без електричних компонентиВ Безбедно одложите производ на крају његовог корисног века трајања. Где је могуће, раздвојте текстил, пластику и металне материјале за рециклажу.

В Електрични или електронски производи / производи који садрже батеријеВ Овај производ садржи електричне компоненте или батерије и не сме се одлагати са кућним отпадом. Молимо вас да га предате овлашћеном пункту за прикупљање или посетите www.irudek.com за информације о томе како га правилно одложити.

ЕКСПЛУАТАЦИОНИ ВЕК

Процењени радни век текстилне опреме је 12 година од датума производње (2 године у складишту и 10 година у употреби). Метална опрема има неограничен радни век.

Следећи фактори могу скратити век трајања производа: интензивна употреба, контакт са хемикалијама, нарочито у суровим условима, изложеност екстремним температурама, изложеност упрљарубичастом зрачењу, абразија, посекотине, јаки удари или неправилна употреба, транспорт и/или одржавање.

ТРАНСПОРТ

Лична заштитна опрема мора се превозити у паковању које је штити од влаге и механичких, хемијских и/или термичких оштећења.

СКЛАДИШТЕЊЕ

Лична заштитна опрема мора се складиштити у проветреној амбалажи, на сувом, добро проветреном месту, заштићена од сунчеве светлости, упрљарубичастих зрака, прашине, оштрих предмета, екстремних температура и корозивних супстанци.

ОБАВЕЗЕ

Пре коришћења опреме, мора се саставити план спасавања како би се могао спровести у случају ванредне ситуације.

Не вршите никакве измене или допуне опреме без претходног писменог пристанка произвођача.

Опрема се не сме користити изван својих спецификација или за било коју сврху осим оне за коју је намењена.

Обезбедите да су компоненте опреме компатибилне када се склопе у систем. Обезбедите да су сви предмети погодни за предвиђену примену. Забрањено је користити систем заштите у којем рад једне компоненте утиче на или омета функцију друге. Редовно проверавајте везе и прилагођеност компоненти како бисте спречили њихово случајно одвајање.

Ако се открије било каква оштећења или ако постоје сумње у вези са његовом исправношћу за безбедну употребу, лична заштитна опрема мора одмах бити искључена из употребе. Не сме се поново користити док надлежна особа писмено не потврди да је безбедно за употребу.

Ако је опрема коришћена за заустављање пада, мора се повући из употребе.

Из безбедносних разлога неопходно је пре сваке употребе проверити минимални слободни простор испод стопала корисника на радном месту, како би се осигурало да у случају пада не дође до судара са подом или неком другом препреком на путањи пада. Детаљи о минималном слободном простору могу се наћи у упутствима за употребу одговарајућих компоненти система за спречавање пада.

Ако се производ препродаје ван оригиналне земље одредишта, препродавац мора да обезбеди упутства за употребу, одржавање, редовно сервисирање и поправку на језику земље у којој ће се опрема користити.

УПУТСТВА ЗА ОДРЖАВАЊЕ

В Визуелна инспекцијаВ

Корисник мора извршити визуелну и функционалну проверу пре употребе.

Произвођач или овлашћено лице које овластио произвођач мора спровести посебну инспекцију када је опрема била изложена посебним или изузетним условима.

Најмање сваких 12 месеци мора се обавити темељна периодична инспекција коју спроводи произвођач или овлашћено лице које је овластио произвођач, строго поштујући процедуре IRUDEK-а за периодичне инспекције. Безбедност корисника зависи од континуиране ефикасности и издржљивости опреме. Периодични преглед мора бити сертификован у складу са захтевима стандарда EN365:2004, са навођењем важећа сертификата и датума следећег прегледа.

Читкиност ознаке на производу мора бити проверена.

Сви коментари морају бити забележени у сертификату о инспекцији опреме.

Извадите личну заштитну опрему из употребе ако приметио било какав дефект, аномалију или оштећење које, по вашем мишљењу, може угрозити њену заштитну ефикасност.

В ЧишћењеВ

Лична заштитна опрема мора се чистити на начин који не утиче негативно на материјале коришћене у њеној изради или на корисника. Поступак чишћења мора се строго поштовати. За текстилне и пластичне материјале (појасеве, узице), чистити памучном крпом или четком. Не користите абразивне материјале. За темељно чишћење, опрему ручно оперите на температури између 30ºC и 40ºC благим сапуном. За металне делове користите влажну крпу. Ако се опрема намочи, било током коришћења или чишћења, треба је оставити да се природно осуши на добро проветреном, тамном месту, далеко од директне топлоте и хемијских једињења.

Процес дезинфекције ће бити спроведен на исти начин као и дубоко чишћење.

В ПоправкаВ

Опрема се сме поправљати само произвођач или лице овлашћено за ту сврху, у складу са поступцима које је утврдио произвођач. Упутства за поправку морају бити достављена на званичном језицима земље у којој се опрема ставља у рад.

ЛИСТА ЗА ПРОВЕРУ

Листа за проверу мора бити попуњена пре прве предаје опреме.

Све информације које се односе на личну заштитну опрему (назив, серијски број, датум куповине и датум прве употребе, име корисника, историја редовних прегледа и поправки и датум следећег заказаног прегледа) морају бити евидентиране у евиденцији прегледа опреме.

Овај образац сме да попуни само лице одговорно за заштитну опрему.

В IruCheckB

Апликација IruCheck пружа ефикасан и практичан начин за праћење опреме за заштиту од пада. Препоручујемо да је користите за обезбеђивање ускладености свих уређаја, уместо контролне листе.

CONTROL SHEET (ENGLISH ONLY)

IRUDEK

CONTROL SHEET

REFERENCE	
BATCH NUMBER, SERIAL NUMBER	
YEAR OF MANUFACTURE	
DATE OF PURCHASE	
DATE OF INITIAL USE	
USER NAME	

INSPECTION HISTORY

DATE	OBJECTIVE	NAME SIGNATURE	INSPECTOR	COMMENTS	NEXT INSPECTION DATE

ОБАВЕШТЕНО ТЕЛО

Нотификовано тело које је спровело ЕУ типско испитивање: AITEX, Carretera Banyeres, 03801 Alcoy, Шпанија (Нотификовано тело бр. 0161) и нотификовано тело укључено у фазу контроле производње: APAVE, 6 Rue du General Audran, 92412 Courbevoie, Cedex, Француска (Нотификовано тело бр. 0082)

LT

Prieš naudodami virvę, atidžiai perskaitykite naudojimo instrukciją, tinkamai pasitreniruokite, susipažinkite su juo ir naudokite jį atsakingai. Veikla aukštyje yra susijusi su rimta rizika, neaprašyta šiame vadove, kur kiekvienas naudotojas yra atsakingas už tokios rizikos valdymą, savo saugumą, savo veiksmus ir į juos pasekmes, jei to nesuprantate arba nesupratote šio vadovo, renauodkite įrangos.

SVEIKATOS SUTRIKIMAI, GALINTYS TURĖTI ĮTAKOS NAUDOTOJO SAUGUMUI: ĮPRASTOMIS NAUDOJIMO SĄLYGOMIS REIKIA ATSIŽVELGTI Į ŠIRDIES IR KRAUJAGYSLIŲ SISTEMOS SUTRIKIMUS, KVĖPAVIMO TAKŲ LIGAS, STUBURO, KLUBŲ AR KELIŲ RAUMENŲ IR KAULŲ SISTEMOS SUTRIKIMUS, NUTUKIMĄ AR VIRŠSVORĮ, TAIP PAT NEUROLOGINIUS AR PUSIAUSVYROS SUTRIKIMUS IR PERIFERINĖS KRAUJOTAKOS SUTRIKIMUS, TRUKDANČIUS VENŲ GRĮŽIMUI. SKUBIOS PAGALBOS SITUACIJOS ATVEJU, SUSTABDŽIUS KRITIMĄ, YPAČ DIDELĖ RIZIKA KYLA ŽMONĖMS, TURINTIEMS POLINKĮ) HARNESS SINDROMA, PATYRUSIEMS TRAUMA AR SUŽEIDIMA, TURINTIEMS KREŠĖJIMO SUTRIKIMŲ AR GYDOMIEMS ANTIKOAGULIANTAIS, TAIP PAT SERGANTIEMS NEUROLOGINĖMIS LIGOMIS, GALINČIOMIS SUKELTI TRAUKULIŲ PRIEPUOLIUS.

APRAŠYMAS

Pusiau statiniai diržai, atitinkantys standartą EN 1891:1998, yra asmeninės apsaugos priemonės nuo kritimo iš aukščio. Nenaudokite šio gaminio viršydami jo ribas arba nenumatytose situacijose.

Šios virvės - tai mažo tempimo pintos virvės, skirtos apsaugoti dirbančius aukštyje, naudojantis virvėmis, gelbėjimo ir panašioje veikloje (žmonių kėlimasis ir nusileidimas, saugos įrenginiai...). Nei gamintojas, nei platintojas negali būti laikomi atsakingais už žalą, atsiradusią dėl netinkamo virvės naudojimo.

Patikrinkite šio gaminio suderinamumą su kitais naudojamos sistemos elementais (suderinamumas = tinkama furkcinė sąveika). Su lynu naudojami komponentai turi atitikti jūsų šalyje galiojančius standartus. Įsitikinkite, kad lynas suderinamas su naudojamais prietaisais: žr. jų duomenų lapus.

Patikrinkite, ar pasirinktas reguliavimo įtaisas tinka lyno skersmeniui (patikrinkite ženklinimą ant įtaiso).

Dėmesio: nauja virvė gali slysti, todėl sumažėja stabdymo ir tvirtinimo įtaisų veiksmingumas. Susipažinkite, kaip naudotis nauja virve. Įsitikinkite, kad ant karabinų ar kitų įtaisų, kurie liečiasi su virve, nėra atplaišų ar aštrių briaunų.

Pusiau statinės virvės priskiriamos asmeninės apsaugos priemonėms pagal ES reglamentą 2016/425 dėl asmeninių apsaugos priemonių ir atitinka Europos standartą EN 1891:1998 (Asmeninės apsaugos priemonės kritimo iš aukščio prevencijai). Pinti lynai su apvalkalu, pusiau statiški).

Atitikties deklaraciją galima rasti šioje nuorodoje:

https://www.irudek.com/

NOMENKLATŪRA

Virvės tipai: A1 - virvė su įsiūtomis galūnėmis, A2 - virvė metrais

Priklausomai nuo virvės, joje gali būti visi arba tik kai kurie elementai.

Dalių aprašymas: 1 - viršūnės žymėjimas, 2 - galo susuvimas, 3 - apvalkalas, 4 - sparnas, 5 - siūlai, 6 - siūlės apsauga, 7 - identifikacinė etiketė, 8 - stabdymo mazgas, 9 - vidinė identifikacinė juosta (tik virvės metras).

NAUDOJIMO APRIBOJIMAI

IRUDEK tiekiami pusiau statiniai lynai yra A tipo, tačiau atkreipkite dėmesį, kad B tipo lynų eksploatacinės savybės yra prastesnės nei A tipo lynų, nes jie labiau pažeidžiami dilimo, įpjovimų ir nusidėvėjimo. A tipo lynai labiau tinkami virvėms pasiekti ir tvirtinti.

Abejų tipų lynai turi būti apsaugoti nuo mechaninių pažeidimų. Pusiau statiniai lynai nėra skirti sulaikyti kritimą, todėl naudotojas turi vengti šio pavojaus. Prieš naudodami patikrinkite lyno suderinamumą su kita įranga. Gamintojas rekomenduoja prieš naudojimą išbandyti visą įrangą saugioje aplinkoje.

Cheminės medžiagos, karštis, dilimas, ultravioletiniai spinduliai ir aštrios briaunos gali pažeisti virves. Jei reikia, naudokite virvių apsaugas arba apsisukimo priemones.

Virvės padalijimo būdas: Kiekviename lyno gale yra kompaktiškas galas, kuriame sujungiama šerdis ir apvalkalas. Jei virvę dalijate, galus užbaigkite sujungdami šerdį ir apvalkalą. Galai neturi turėti aštrių kraštų. Perjovę virvę, ant galų turite pritvirtinti išorines juostas su informacija apie virvės tipą, skersmenį ir standartą (EN 1891:1998). Numatykite papildomą 3 % atsargą, kad kompensuotumėte ilgio pokyčius per virvės naudojimo laiką. Nauji lyno ilgiai turi būti atskirai atsekami, rekomenduojama pridėti techninių duomenų lapo kopją.

Apsaugos sistema turi būti pritvirtinta prie patikimo tvirtinimo taško virš naudotojo. Venkite virvės pertekliaus tarp naudotojo ir tvirtinimo taško. Naudojant kritimo stabdymo sistemas, būtina patikrinti, koks laisvas atstumas turi būti po naudotojo, kad kritimo atveju būtų išvengta susidūrimo. Virvės funkcionalumui gali turėti įtakos ekstremalios temperatūros, mazgai, aštrūs kraštai, cheminiai reagentai, elektrinis laidumas, dilimas, nepalankus oro poveikis ir šviytuokliniai judesiai kritimo metu.

Senėjimas: Naudojant virvę, jos skersmuo gali padidėti, o ilgis sumažėti. Reguliariai tikrinkite virvės ilgį.

Ledas ir drėgmė: dėl drėgmės ir ledo virvė tampa jautresnė dilimui ir sunkiau kontroliuojama stabdymo ir tvirtinimo įtaisais.

Nusileidimas: virvės gale esantis mazgas yra būtina atsargumo priemonė. Venkite leistis per greitai, kad išvengtumėte nudegimų ir greitesnio virvės nusidėvėjimo.

Vykdant laipiojimo veiklą, kai dažnai kyla kritimo rizika (alpinizmas, alpinizmas...), reikėtų apsvarstyti galimybę naudoti dinamines virves, atitinkančias standartą EN 892.

Priešios ir padėkles nustatymo darbams su virvėmis naudokite kiekvieną atveju tinkamus mazgus. Atminkite, kad poliamido lydymosi temperatūra yra artima 230º, nesileiskite greitai žemyn, nes tai gali perkaitinti sistemą.

Venkite bet kokio kontakto su rūgštinėmis ar šarminėmis medžiagomis, taip pat įlgalaikio saulės ultravioletinių spindulių poveikio, kuris gali sukelti skilimą.

Venkite sąlyčio su purvu, dulkėmis, jūros vandeniu ir bet kokiomis kitomis korozinėmis, agresyviomis medžiagomis ar tokiomis medžiagomis, tiskiančiomis garus.

Venkite kontakto su aštriais daiktais, uolomis, betono ar metalo briaunomis, vėzdais, ledo kirvio ašmenimis, laisvais akmenimis ar kitais daiktais, kurie gali sužeisti.

Netvirtinkite šio lyno tiesioglai prie mažesnio nei 9 mm skersmens objektų ar inkarų, nes gali nutrūkti.

Venkite greito nusileidimo (leidžiantis nuo kalno dideisnu nei 2 m/s greičiu) arba manevrų aukštoje temperatūroje (gelbėjimo nuo gaisro ar savigynos), nes tai gali sukelti rimtų ar net mirtinų sužalojimų.

Yra daugybė neteisingų virvės naudojimo būdų, kurių visų negalime išvardyti. Pavyzdžiu sąrašas nėra baigtinis. Naudojimo metu svarbu reguliariai tikrinti gaminio būklę ir jo sujungimą su kitais sistemos elementais.

Nepalikite lyno ar saugos įrangos automobilyje saulėje, nes temperatūra automobilyje gali viršyti 50 °C net pro langus ar bagažinėje.

Virvės charakteristikas ir atsparuma galima perskaityti pridėtoje etiketėje, tai yra garantuotos vertės tik nenaudotai virvei. Bet koks mazgas, kampas, trintis ar per didelė staigi trauka sumažina šias vertes.

NAUDOKITE

Prieš pirmą kartą naudojant naują virvę, rekomenduojama atlikti šiuos veiksmus, kad virvė būtų teisingai išvyniota:

1. Jei jis supakuotas į pynę, išvyniokite jį priešinga kryptimi nei vyniojimo. Norint išvynioti, nemeskite jos.
2. Jei siūlas yra ant ritės, elkitės taip pat, kaip ir su virbalais, kad išvyniotumėte jį iš ritės. Labai svarbu, kad virvė nesusisuktų ir dėl to neišsitemptų siūlai.

Pageidautina, kad sistemos tvirtinimo taškas būtų aukščiau naudotojo padėties ir atitiktų EN 795 reikalavimus, o jo stiprumas būtų ne mažesnis kaip 12 kN metaliniams įtaisams ir 18 kN tekstiliniams įtaisams.

Virvės gnybtuose gali būti įrengtos jungtys, kurios naudojamos kaip prisijungimo prie kritimo stabdymo sistemos taškai.

Prieš pradedant naudoti kritimo stabdymo sistemas, būtina patikrinti, ar po naudotoju yra reikiamas laisvas atstumas, kad kritimo atveju būtų išvengta susidūrimo su žeme ar kliūtimis. Venkite palikti virvės pertekliaus tarp naudotojo ir tvirtinimo taško.

Užtikrinkite, kad tvirtinimo taškas būtų tinkamai įrengtas, kad būtų sumažinta rizika ir kritimo atstumas.

Naudojant kelis įrenginius reikia būti atsargiems, nes vieno įrenginio saugumo funkcijai gali turėti įtakos kito įrenginio saugumo funkcija.

SAUGOKITE GAMINIUS NUO SĄLYČIO SU ABRAZYVINĖMIS MEDŽIAGOMIS AR AŠTRIOMIS DALIMIS.

NAUDOTOJAI TURI BŪTI MEDICINIŠKAI TINKAMI UŽSIIMTI VEIKLA AUKŠTIKALNĖSE.

NEJUDANTIS KABĖJIMAS DIRŽUOSE GALI SUKELTI RIMTŲ FIZIOLOGINIŲ PROBLEMŲ AR NET MIRTĮ.

Būtina laikytis naudojimo instrukcijų, nurodytų kiekvienos su šiuo gaminiu susijusios įrangos techninių duomenų lapuose.

Naudojimo instrukcijos naudotojui pateikiamos naudojimo šalies kalba.

Naudojimo instrukciją laikykite nuolatinėje vietoje, kad galėtumėte su ja susipažinti po to, kai ją išėmėte iš įrangos.

Įsitikinkite, kad ant gaminio esantys ženklai yra įskaitomi.

Išskirtinis įvykis gali pareikalauti pašalinti gaminį po vienkartinio naudojimo (naudojimo tipas ir intensyvumas, naudojimo aplinka: agresyvi aplinka, jūros, aštrios briaunos, ekstremalios temperatūros, liepsnos, cheminių medžiagų poveikis ir t. t.). Gaminys turi būti atšauktas, jei:

- Jo naudingo tarnavimo laikas jau pasibaigęs.
- Nukritote arba patyrėte didelį patempimą.
- Peržiūrų rezultatai nepatenkinami arba abejojama jų patikimumu.
- Visa naudojimo istorija nėra žinoma.
- Jų naudojimas yra pasenęs (dėl teisės aktų, reglamentavimo, techninių pokyčių, nesuderinamumo su kita įranga ir t. t.). Sunaikinkite šiuos gaminius, kad jų nebūtų galima naudoti ateityje.

Naudodami įrangą įsitikinkite, kad ji nėra pastatyta taip, kad naudotojas galėtų už jos užkliūti.

Kritimo stabdymo diržai yra vienintelis priimtinas kūno suvaržymo įtaisas, kurį galima naudoti kritimo stabdymo sistemoje.

Apsaugos nuo kritimo sistema gali būti prijungta tik prie diržų prijungimo taškų, pažymėtų didžiąja raide "A". Žymėjimas "A/2" reiškia, kad vienu metu turi būti prijungti du tuo pačiu žymėjimu pažymėti prijungimo taškai. Apsaugos sistemą draudžiama jungti prie vieno prijungimo taško, kuris pažymėtas "A/2".

Prie tvirtinimo taško ir kitos įrangos jungiama karabinais pagal standartą EN 362:2005.

Naudojant su kritimo stabdymo priemonėmis EN 353-1+A1:2017, EN 353-2:2002, jei aplinkybės nereikalauja kitaip, įrangą rekomenduojama prijungti prie priekinio diržo tvirtinimo taško.

PATIKRINIMAI PRIEŠ NAUDOJIMĄ

Prieš pradėdamas naudoti, naudotojas turi vizualiai ir funkciškai patikrinti sudedamąsias dalis, ar jos neturi nusidėvėjimo, pernelyg didelio nusidėvėjimo, korozijos, dilimo, UV spindulių, įpjovimų ir netinkamo naudojimo požymių. Ypatingą dėmesį reikėtų skirti diržams, siūlėms, tvirtinimo žiedams, sagtims ir reguliavimo elementams.

pašalinti iš naudojimo bet kokį naudojamos asmeninės apsaugos priemonės defektą, anomaliją ar pažeidimą, dėl kurio, jo nuomone, gali sumažėti jos apsauginis veiksmingumas.

PATIKRINIMAI NAUDOJIMO METU

Naudojant įrangą būtina atkreipti ypatingą dėmesį į pavojingas aplinkybes, kurios gali turėti įtakos įrangos veikimui ir naudotojo saugumui, ypač:

- Bet kokie užrašai ant apsaugos elementų.
- Atsitiktinis kontaktas su aštriomis briaunomis.
- Įvairūs pažeidimai, pavyzdžiui, įpjovimai, dilimas ir (arba) korozija.
- Neigiama klimato veiksnių įtaka.
- Švytuoklės" tipo kritimai.
- Poveikis esant ekstremalioms temperatūroms.
- Poveikis po sąlyčio su cheminėmis medžiagomis.
- Elektrinis laidumas.
- Labai svarbu reguliariai tikrinti visas tvirtinimo detales ir jungiamąsias detales.

GARANTIJA

Šiam gaminiui suteikiama 3 metų garantija, taikoma tik gamybos ir žaliavų defektams. Ji netaikoma gedimams, korozijai ir pažeidimams, atsiradusiems dėl netinkamo ar intensyvaus laikymo, transportavimo ar naudojimo.

Kartu su prašymu suteikti garantiją turi būti pateiktas pirkimo įrodymas. Gamybos defekto atveju IRUDEK įsipareigoja gaminį pataisyti, pakeisti arba už jį sumokėti, neviršydama gaminio kainos, nurodytos sąskaitoje faktūroje.

ATLIEKŲ TVARKYMAS

Produktai be elektrinių komponentų: pasibaigus gaminio naudojimo laikui, jį saugiai išmeskite. Atskirkite tekstilės, plastiko ir metalo medžiagas, kiek tai įmanoma, kad būtų galima tvarkyti aplinką.

Elektriniai arba elektroniniai gaminiai / su baterijomis: Šiame gaminyje yra elektrinių komponentų arba baterijų, todėl jo negalima išmesti kartu su buitinėmis atliekomis. Perduokite jį įgaliotam atliekų surinkėjui arba kreipkitės į www.irudek.com dėl tinkamo utilizavimo.

NAUDINGO TARNAVIMO LAIKAS

Numatomas tekstilės įrangos naudingo tarnavimo laikas yra 12 metų nuo pagaminimo datos (2 metai sandėliavimo ir 10 metų naudojimo). Metalo įrangos naudojimo laikas neribojamas.

Gaminio tarnavimo laiką gali sutrumpinti šie veiksniai: intensyvus naudojimas, sąlytis su cheminėmis medžiagomis, ypač agresyvi aplinka, ekstremalių temperatūrų poveikis, ultravioletinių spindulių poveikis, dilimas, pjūviai, stiprūs smūgiai arba netinkamas naudojimas, transportavimas ir (arba) priežiūra.

TRANSPORTAS

Asmeninės apsaugos priemonės turi būti gabenamos pakuotėje, apsaugančioje jas nuo drėgmės, mechaninių, cheminių ir (arba) terminių pažeidimų.

SAUGYKLA

Asmeninės apsaugos priemonės turi būti laikomos nesupakuotos, sausoje, vėdinamoje vietoje, apsaugotos nuo saulės šviesos, ultravioletinių spindulių, dulkių, aštrių daiktų, ekstremalios temperatūros ir agresyvių medžiagų.

ĮSIPAREIGOJIMAI

Prieš pradedant naudoti įrangą, turi būti parengtas gelbėjimo planas, kad avarijos atveju būtų galima jį įgyvendinti.

Be išankstinio raštiško gamintojo sutikimo nedarykite jokių įrangos pakeitimų ar papildymų.

Įrangos negalima naudoti nesilaikant jos apribojimų arba ne pagal paskirtį.

Įrangos elementų suderinamumo užtikrinimas, kai jie surenkami į sistemą. Užtikrinti, kad visi elementai būtų tinkami siūlomai paskirčiai. Draudžiama naudoti apsaugos sistemą, kai atskiro elemento veikimas turi įtakos kito elemento veikimui arba trukdo jo veikimui. Periodiškai tikrinti sudedamųjų dalių jungtis ir jungiamąsias detales, kad būtų išvengta atsitiktinio atjungimo.

Jei asmeninės apsaugos priemonės pablogėja arba kyla abejonių dėl jų tinkamumo saugiam naudojimui, jos turi būti nedelsiant pašalintos iš naudojimo. Jos negalima naudoti tol, kol kompetentingas asmuo raštu nepatvirtins, kad ją galima naudoti.

Jei kritimas sustojo, įranga turi būti pašalinta iš naudojimo.

Saugos sumetimais prieš kiekvieną naudojimą būtina patikrinti, koks minimalus laisvas atstumas po naudotojo kojomis darbo vietoje yra būtinas, kad kritimo atveju nebūtų susidūrimo su žeme ar kita kliūtimi kritimo kelyje. Išsamią informaciją apie reikiamą mažiausią laisvą atstumą rasite atitinkamų kritimo stabdymo sistemos komponentų naudojimo instrukcijose.

Jei gaminys perparduodamas už pirminės paskirties šalies ribų, perpardavėjas privalo pateikti naudojimo, techninės priežiūros, aptarnavimo ir remonto instrukcijas šalies, kurioje bus naudojama įranga, kalba.

PRIEŽIŪROS INSTRUKCIJOS

Vizualinė apžiūra

Naudotojas turi atlikti vizualinę ir funkcinę apžiūrą prieš naudodamas įrangą.

Specialų patikrinimą turi atlikti gamintojas arba gamintojo įgaliotas kompetentingas asmuo, kai įranga buvo veikiama ypatingų ar neįprastų sąlygų.

Ne rečiau kaip kas 12 mėnesių gamintojas arba jo įgaliotas kompetentingas asmuo turi atlikti išsamų periodinį kapitalinį remontą, griežtai laikydamasis IRUDEK periodinio kapitalinio remonto procedūrų. Naudotojų sauga priklauso nuo nuolatinio įrangos efektyvumo ir ilgaamžiškumo. Periodinis patikrinimas turi būti patvirtintas pagal EN365:2004 reikalavimus, nustatant sertifikato galiojimą ir kito patikrinimo datą.

Turi būti patikrintas produkto žymėjimo įskaitomumas.

Pastabos turi būti įrašytos įrangos patikrinimo sertifikate.

Bet kokį trūkumą, anomaliją ar pažeidimą turintį individualios apsaugos įrenginį reikia pašalinti iš naudojimo, jei tai gali sumažinti jo apsauginį efektyvumą.

Valymas

Individualios apsaugos įranga turi būti valoma taip, kad neigiamai nepaveiktų medžiagų, iš kurių pagaminta įranga, arba naudotojo. Valymo procedūra turi būti griežtai laikomasi. Tekstilės ir plastiko medžiagas (diržus, virves) valykite medvilniniu skudurėliu arba šepečiu. Nenaudokite abrazyvinių medžiagų. Giliam valymui įrangą plaukite rankomis 30°C–40°C temperatūroje naudojant neutralų muilą. Metalinėms dalims naudokite drėgną skudurėlį. Jei įranga sušlampa dėl naudojimo ar valymo, leiskite jai natūraliai išdžiūti vėdinamoje ir tamsioje vietoje, toli nuo tiesioginės šilumos ir cheminių medžiagų.

Dezinfekavimo procesas atliekamas taip pat, kaip ir giluminis valymas.

Remontas

Įrangą turi remontuoti tik gamintojas arba tam įgaliotas asmuo, laikydamasis gamintojo nustatytų procedūrų. Remonto instrukcijos turi būti pateiktos oficialiomis kalbomis šalyje, kurioje įranga naudojama.

KONTROLINIS LAPAS

Kontrolės forma turi būti užpildyta prieš pirmą kartą pristatant įrangą naudojimui.

Visa informacija apie asmeninę apsauginę įrangą (pavadinimas, serijos numeris, įsigijimo data ir pirmojo naudojimo data, naudotojo vardas ir pavardė, periodinių patikrinimų ir remontų istorija ir kito periodinio patikrinimo data) turi būti įrašyta įrangos kontrolės lape.

Formą turi pildyti tik už apsaugos priemones atsakingas asmuo.

IruCheck .

"IruCheck" programa leidžia efektyviai ir greitai kontroliuoti kritimo stabdymo įrangą. Ją rekomenduojama naudoti šių prietaisų atsekamumui užtikrinti vietoj kontrolinio lapo.

CONTROL SHEET (ENGLISH ONLY)

CONTROL SHEET

REFERENCE	
BATCH NUMBER, SERIAL NUMBER	
YEAR OF MANUFACTURE	
DATE OF PURCHASE	
DATE OF INITIAL USE	
USER NAME	

INSPECTION HISTORY

DATE	OBJECTIVE	INSPECTOR NAME SIGNATURE	COMMENTS	NEXT INSPECTION DATE

NOTIFIKUOTOJI ĮSTAIGA

ES tipo tyrimą atlikusi notifikuotoji įstaiga: AITEX, Carretera Banyeres, 03801 Alcoy, Ispanija (notifikuotosios įstaigos numeris 0161) ir gamybos kontrolės etape dalyvaujanti notifikuotoji įstaiga: APAVE, 6 Rue du General Audran, 92412 Courbevoie, Cedex, Prancūzija (notifikuotosios įstaigos numeris 0082)

ET

Lugege enne kõis kasutamist hoolikalt kasutusjuhendit, kooltage end korralikult, tutvuge sellega ja kasutage seda vastutustundlikult. Kõrgusees toimuva tegevusega kaasnevad tõsised riskid, mida käesolevas kasutusjuhendis ei ole kirjeldatud, kusjuures iga kasutaja vastutab sellise riskide juhtimise, oma ohutuse, oma tegevuse ja selle tagajärjegede eest, kui te ei võta seda eelduseks või ei mõista käesolevat kasutusjuhendit, ärge kasutage seadet.

MEDITSIINILISED SEISUNDID, MIS VÕIVAD MÕJUTADA KASUTAJA OHUTUST: TAVAPÄRASTES KASUTUSTINGIMUSTES TULEB ARVESTADA SÜDAME-VERESOONKONNA PROBLEEME, HINGAMISTEEDE HAIGUSI, LÜLISAMBA, PULSADE VÕI PÕLVEDE LUU- JA LIHASKONNA HÄIREID, ÜLEKAALULISUST VÕI ÜLEKAALU, SAMUTI NEUROLOOGILISI VÕI TASAKAALUHÄIREID JA VEENITAGASTUST TAKISTAVAID PERIFEERSEID VERERINGEHÄIREID. HÄDAOLUKORRAS PÄRAST KUKKUMISE PEATAMIST ON RISKID ERITI SUUREED INIMESTEL, KELLEL ON KALDUVUS VALJASSÜNDROOMILE, KELLEL ON VAREM OLNUD TRAUMA VÕI VIGASTUS, KELLEL ON HÜÜBIMISPROBLEEMID VÕI KES SAAVAD ANTIKOAGULANTRAVI NING KELLEL ON NEUROLOOGILISED HAIGUSED, MIS VÕIVAD PÕHJUSTADA KRAMPE.

KIRJELDUS

EN 1891: 1998 standardile vastavad poolstaatilised paelad on isikukaitsevahendid (PPE) kõrgelt kukkumise vastu. Ärge kasutage seda toodet üle selle piiride või ettenähtamatutes olukordades.

Need kõlend on vähese venivusega punutud kõied, mis on mõeldud kõrgustes töötavate inimeste kaitsmiseks, kõiepäässuks, päästetöödeks ja sarnasteks tegevusteks (inimeste üles- ja alaaskik, turvaseadmed...). Tootja ega turustaja ei vastuta kõite ebaõigest kasutamisest põhjustatud kahjustuste eest.

Kontrollige selle toote ühilduvust teiste kasutatava süsteemi elementidega (ühilduvus = korrektne funktsionaalne koostoime). Trossiga kasutatavad komponendid peavad vastama teie riigis kehtivatele standarditele. Veenduge, et kõis ühildub kasutatavate seadmetega: vaadake nõuete ametnelehti.

Kontrollige, et valitud reguleerimisseade sobiks kõie läbimõõdule (kontrollige seadme märgistust).

Ettevaatust: Uus kõis võib libiseda, vähendades pidurí- ja julgestusseadmete tõhusust. Tutvuge uue kõie kasutamisega. Veenduge, et karabiinidel või muudel kõiega kokkuvuutuvatel seadmetel ei oleks kobedusi ega teravaid servi.

Poolstaatilised kõied on klassifitseeritud isikukaitsevahenditeks (PPE) vastavalt ELi määrusele 2016/425 isikukaitsevahendite kohta ja vastavad Euroopa standardile EN 1891:1998 (isikukaitsevahendid kõrgelt kukkumise vältimiseks). Punutud trossid mantliga, poolstaatilised).

Vastavusdeklaratsioon on kättesaadav järgmisel lingil:

https://www.irudek.com/

NOMENKLATUUR

Trossitüübid: A1 - tross õmmeldud lõpetusega, A2 - tross meetrite kaupa.

Sõltuvalt kõiest võib see sisaldada kõiki või ainult mõningaid elemente.

Osade kirjeldus: 1-otsamärgistus, 2-õmblus, 3-varras, 4-tiiva, 5-niit, 6-saumakaitse, 7-tunnusmärk, 8-peatussõlm, 9-sisene tunnuslint (ainult kõis meetri kohta).

KASUTUSPIIRANGUD

IRUDEKi pooltõmbevad poolstaatilised trossid on A-tüüpi trossid, palun võtke arvesse, et B-tüüpi trossid on A-tüüpi trossidest nõrgemad, kuna need on tundlikumad kulumise, lõikumise ja kulumise suhtes. A-tüüpi trossid sobivad paremini kõisteele juurdepääsuks ja julgestuseks.

Mõlemat tüüpi trossid peavad olema kaitstud mehaanilaste kahjustuste eest. Poolstaatilised kõied ei ole ette nähtud kukkumise peatamiseks, seega peab kasutaja seda ohtu vältima. Enne kasutamist tuleb kontrollida kõie ühilduvust teiste seadmetega. Tootja soovitab kõiki seadmeid enne kasutamist turvalises kesskonnas katsetada.

Kemikaalid, kuumus, hõõrdumine, UV-kiirgus ja teravad servad võivad kõisi kahjustada. Vajaduse korral kasutage kõiekaitsemeid või pöördeid.

Trossi jagamise viis: Trossi mõlemas otsas on kompaktne lõpp, kus südamiku ja mantliosa on ühendatud. Kui te jagate kõie, lõpetage otsad, ühendades südamiku ja mantli. Otsad ei tohiks olla teravate servadega. Pärast trossi lõikamist tuleb otsad varustada väliste teipidega, millel on teave trossi tüübi, läbimõõdu ja standardi kohta (EN 1891:1998). Kompenseerimiseks pikkuse muutumise eest kõie eluea jooksul tuleb arvestada täiendavalt 3% varu. Uued kõiepikkused peavad olema eraldi jälgitavad, soovitatav on lisada koopia tehnilisest andmelehes.

Kindlustussüsteem peab olema kinnitatud kasutaja kohal asuva usaldusväärse kinnituspunkti külge. Vältige liigset kõit kasutaja ja kinnituspunkti vahel. Langetussüsteemide puhul on oluline kontrollida kasutaja all nõutavat vaba ruumi, et vältida kokkupõrkeid kukkumise korral. Kõie funktsionaalsust võivad mõjutada äärmuslikud temperatuurid, sõlmed, teravad servad, keemilised reagendid, elektrijuhtivus, hõõrdumine, ebasoodsad ilmastikuolud ja pendli liikumine kukkumise ajal.

Vananemine: Kasutamise käigus võib kõie läbimõõt suureneda ja pikkus väheneda. Kontrollige regulaarselt kõie pikkust.

Jää ja niiskus: Niiskus ja jää muudavad kõie hõõrdumise suhtes tundlikumaks ja raskendavad pidurí- ja julgestusseadmete kontrollimist.

Laskumine: Sõim kõie lõpus on vajalik ettevaatusabinõu. Vältige liiga kiiret laskumist, et vältida põletusi ja kõie kiiremat kulumist.

Sagedase kukkumisohuga ronimistegevuste puhul (mägironimine, ronimine...) tuleks kaaluda EN 892 standardile vastavate dünaamiliste kõie kasutamist.

Kasutage kõitega seotud juurdepääsuks ja positsioneerimiseks igale olukorrale vastavaid sõlmi. Pidage meeles, et polüamiidi sulamistemperatuur on ligi 230º, ärge tehke kiireid laskumisi, mis võivad süsteemi üle kuumeneda.

Vältige igasugust kokkupuudet happeliste või leeliseliste ainetega, samuti pikaajalist kokkupuudet päikese ultraviolettkiirgusega, mis võib põhjustada lagunemist.

Vältige kokkupuudet muda, tolmu, merevee ja muude sõõvitavate, agressiivsete ainete või aurusid eraldavate kemikaalidega.

Vältige kokkupuudet teravate esemete, kivide, betooni või metallservade, krampoonide, jääkivre terade, lahtiste kivide või muude objektidega, mis võivad põhjustada vigastusi.

Ärge kinnitage seda trossi otse alla 9 mm läbimõõduga esemete või ankurduste külge, sest esineb purunemisoht.

Vältige kiireid laskumisi (laskumine kiirusega üle 2 m/s) või manöövreid kõrgel temperatuuril (tuletõrje või enesepäästmine), kuna need võivad põhjustada tõsiseid või isegi surmaga lõppevaid vigastusi.

Kõie kasutamisel on palju ebaõigeid viise, mida me ei suuda kõiki loetleda. Näited ei ole ammendavad. Kasutamise ajal on oluline regulaarselt kontrollida toote seisukorda ja selle ühendamist süsteemi teiste elementidega.

Ärge jätke trossi või turvavarustust auto sees päikese kätte, sest temperatuur sõiduki sees võib ületada 50 ºC, isegi läbi akende või pagasiruumi.

Trossi omadusi ja vastupidavust saab lugeda lisatud etiketilt, need on garanteeritud väärtused ainult kasutamata trossi puhul. Igasugune sõlm, nurk, hõõrdumine või liiga järsk vedu vähendab neid väärtusi.

KASUTAGE

Enne uue trossi esmakordset kasutamist on soovitatav järgida järgmisi samme, et trossi õigesti lahti kerida:

1. Kui see on pakitud kimpu, kerige see lahti vastupidises suunas, kui see on keritud. Vältige selle lahti kerimiseks selle viskamist.
2. Kui lõng on pooli peal, siis toimige selle lahti kerimiseks poolist samamoodi nagu niidi puhul. Oluline on vältida köie väändumist ja sellest tulenevat lõnga venimist selle protsessi käigus.

Süsteemi kinnituspunkt peaks eelistatavalt asuma kasutaja asukohast kõrgemal ja vastama EN 795 nõuetele, kusjuures minimaalne tugevus peab olema 12 kN metallseadmete puhul ja 18kN tekstiilseadmete puhul.

Köis võib olla varustatud ühenduspunktidega, mida kasutatakse kukkumise peatamise süsteemi ühenduspunktidena.

Põrkekinnitussüsteemide puhul on enne kasutamist oluline kontrollida, et kasutaja all oleks vajalik vaba ruum, et vältida kukkumise korral kokkupõrkeid maapinnaga või takistustega. Vältige, et kasutaja ja kinnituspunkti vahele jääks üleliigne köis.

Veenduge, et kinnituspunkt on õigesti paigutatud, et piirata ohtu ja kukkumiskaugust.

Mitme seadme kasutamisel tuleb olla ettevaatlik, sest ühe seadme turvafunktsiooni võib mõjutada teise seadme turvafunktsioon.

> VÄLTIGE OMA TOODETE KOKKUPUUDET ABRASIIVSETE MATERJALIDE VÕI TERAVATE OSADEGA.
>
> KASUTAJAD PEAVAD OLEMA MEDITSIINILISELT SOBIVAD KÕRGUSTES TEGUTSEMISEKS.
>
> LIIKUMATULT RAKMETE KÜLJES RIPPUMINE VÕIB PÕHJUSTADA TÕSISEID FÜSIOLOOGILISI PROBLEEME VÕI ISEGI SURMA.

Tuleb järgida iga käesoleva tootega seotud seadme tehnilistes andmelehtedes määratletud kasutusjuhiseid.

Kasutusjuhend esitatakse kasutajale kasutusriigi keeles.

Hoidke kasutusjuhend püsivalt alles, et sellele saaksite pärast seadmest eemaldamist viidata.

Veenduge, et toote märgistus oleks loetav.

Erakorraline sündmus võib nõuda toote kõrvaldamist pärast ühekordset kasutamist (kasutamise tüüp ja intensiivsus, kasutuskeskkond: agressiivne keskkond, merekeskkond, teravad servad, äärmuslikud temperatuurid, kokkupuude leegiga, kemikaalidega jne). Toode tuleb tagasi võtta, kui:

- See on ületanud oma kasuliku eluea.
- Te olete kukkunud või saanud märkimisväärse pingutuse.
- Läbivaatamiste tulemused ei ole rahuldavad või nende usaldusväärsus on kaheldav.
- Täielik kasutuslugu ei ole teada.
- Nende kasutamine on aegunud (seadusandlike, regulatiivsete, tehniliste muudatuste, muude seadmetega kokkusobimatuse tõttu jne). Hävitage need tooted, et vältida nende edasist kasutamist.

Seadme kasutamisel veenduge, et see ei oleks paigutatud nii, et kasutaja võib selle üle komistada.

Langemise peatamise rakmed on ainus vastuvõetav keha kinnipidamisvahend, mida võib kasutada kukkumise peatamise süsteemis.

Langemiskaitsesüsteemi tohib ühendada ainult selliste rakmete ühenduspunktidega, mis on tähistatud suure "A" tähega. Märgistus "A/2" näitab, et kaks sama märgistusega ühenduspunkti tuleb ühendada korraga. Kaitsesüsteemi on keelatud ühendada ühe ühenduspunktiga, mis on tähistatud "A/2".

Kinnituspunktide ja muude seadmete ühendamine toimub karabiinide abil vastavalt standardile EN 362:2005.

Kasutamiseks koos kukkumisvarustusega EN 353-1+A1:2017, EN 353-2:2002, kui asjaolud ei nõua teisiti, on soovitatav ühendada varustus rakmete eesmise kinnituspunkti külge, välja arvatud juhul, kui asjaolud nõuavad teisiti.

KONTROLLID ENNE KASUTAMIST

Enne kasutamist peab kasutaja teostama selle komponentide visuaalse ja funktsionaalse kontrolli, kontrollides, et need ei ilmutaks kahjustumise, ülemäärase kulumise, korrosiooni, kulumise, UV-kiirguse, lõikumiste ja ebaõige kasutamise märke. Erilist tähelepanu tuleb pöörata rihmadele, õmblustele, kinnitusrõngastele, lukkudele ja reguleerimisosadele.

kõrvaldada kasutusest kõik defektid, kõrvalekalded või kahjustused kasutatavates isikukaitsevahendites, mis tema arvates võivad põhjustada nende kaitsevõime vähenemist.

KONTROLLID KASUTAMISE AJAL

Seadme kasutamise ajal tuleb erilist tähelepanu pöörata ohtlikele asjaoludele, mis võivad mõjutada seadme käitumist ja kasutaja ohutust, eelkõige:

- Igasugused kirjad turvaelementidel.
- Juhuslik kokkupuude teravate servadega.
- Erinevat tüüpi kahjustused, nagu lõiked, hõõrdumine ja/või korrosioon.
- Kliimategurite negatiivne mõju.
- Pendel" tüüpi kukkumised.
- Mõju äärmuslikel temperatuuridel.
- Mõju pärast kokkupuudet kemikaalidega.
- Elektrijuhtivus.
- On oluline, et kõiki kinnitusdetaile ja liitmikke kontrollitakse korrapäraselt.

GARANTII

Selle toote garantii on 3 aastat, mis piirdub tootmis- ja toorainedefektidega. See ei hõlma kahjustusi, korrosiooni ega kahjustusi, mis on põhjustatud ebaõigest või intensiivsest ladustamisest, transpordist või kasutamisest.

Garantiitaotlusele tuleb lisada ostutõend. Tootmisvea korral kohustub IRUDEK parandama, asendama või tasuma toote eest, kuid mitte ületama toote arve maksumust.

JÄÄTMEKÄITLUS

Tooted ilma elektriliste komponentideta: kõrvaldage toode ohutult selle kasutusaja lõppedes. Eraldage tekstiil-, plast- ja metallmaterjalid võimalikult suures ulatuses keskkonnahoiu eesmärgil.

Elektrilised või elektroonilised tooted / patareidega: Toode sisaldab elektrilisi komponente või patareisid ja seda ei tohi hävitada koos olmejäätmetega. Palun andke see üle volitatud jäätmekogumisettevõttele või konsulteerige nõuetekohase kõrvaldamise kohta aadressil www.irudek.com.

KASULIK ELUIGA

Tekstiilivarustuse hinnanguline kasulik eluiga on 12 aastat alates valmistamise kuupäevast (2 aastat ladustamist ja 10 aastat kasutamist). Metallist seadmete kasutusaeg on piiramatu.

Toote kasutusiga võivad lühendada järgmised tegurid: intensiivne kasutamine, kokkupuude kemikaalidega, eriti agressiivne keskkond, kokkupuude äärmuslike temperatuuridega, kokkupuude ultraviolettkiirgusega, hõõrdumine, lõiked, tugevad löögid või ebaõige kasutamine, transport ja/või hooldus.

TRANSPORT

Isikukaitsevahendeid tuleb transportida pakendis, mis kaitseb neid niiskuse, mehaaniliste, keemiliste ja/või termiliste kahjustuste eest.

LADUSTAMINE

Isikukaitsevahendeid tuleb hoida lahtises pakendis, kuivas, ventileeritavas kohas, kaitstuna päikesevalguse, ultraviolettkiirguse, tolmu, teravate servadega esemete, äärmuslike temperatuuride ja agressiivsete ainete eest.

KOHUSTUSED

Enne seadmete kasutamist tuleb koostada päästeplaan, et seda saaks hädaolukorras rakendada.

Ärge tehke seadmel mingeid muudatusi ega täiendusi ilma tootja eelneva kirjaliku nõusolekuta.

Seadmeid ei tohi kasutada väljaspool nende piiranguid või muul kui ettenähtud otstarbel.

Seadmete ühilduvuse tagamine süsteemiks kokkupanekul. Tagada, et kõik osad sobivad kavandatud rakendusele. Keelatud on kasutada kaitsesüsteemi, kui üksiku elemendi toimimist mõjutab või häirib teise elemendi toimimist. Kontrollida perioodiliselt komponentide ühendusi ja liitmikke, et vältida juhuslikku lahtiühendamist.

Kui isikukaitsevahendid halvenevad või kui tekib kahtlus nende sobivuse osas ohutuks kasutamiseks, tuleb need viivitamatult kasutusest kõrvaldada. Seda ei tohi uuesti kasutada enne, kui pädev isik kinnitab kirjalikult, et see on vastuvõetav.

Kui kukkumine on peatunud, tuleb seadmed kasutuselt kõrvaldada.

Ohutuse tagamiseks on oluline kontrollida enne iga kasutuskoha kasutamist kasutaja jalgade all nõutavat minimaalset vahemaad, et kukkumise korral ei tekiks kokkupõrget maapinnaga või muu takistusega kukkumise teel. Üksikasjad nõutava minimaalse vahemaa kohta leiate kukkumise peatamise süsteemi vastavate komponentide kasutusjuhendist.

Kui toode müüakse edasi väljaspool algset sihtriiki, peab edasimüüja esitama kasutus-, hooldus-, teenindus- ja remondijuhised selle riigi keeles, kus seadet kasutatakse.

HOOLDUSJUHISED

Visuaalne ülevaade

Enne kasutamist peab kasutaja teostama visuaalse ja funktsionaalse kontrolli.

Tootja või tootja poolt volitatud pädev isik peab teostama erikontrolli, kui seade on sattunud eriliste või erakorraliste tingimuste alla.

Vähemalt iga 12 kuu järel peab tootja või tootja poolt volitatud pädev isik teostama põhjaliku korralise ülevaatuse, mis peab olema rangelt kooskõlas IRUDEKi korrapäraste ülevaatuste protseduuridega. Kasutajate ohutus sõltub seadme jätkuvast tõhususest ja vastupidavusest. Perioodiline ülevaatus tuleb sertifitseerida vastavalt standardi EN365:2004 nõuetele, millega määratakse kindlaks sertifikaadi kehtivus ja järgmise ülevaatuse kuupäev.

Tootemärgistuse loetavust tuleb kontrollida.

Märkused kantakse seadmete ülevaatustunnistusele.

kõrvaldada kasutusest kõik defektid, kõrvalekalded või kahjustused kasutatavates isikukaitsevahendites, mis tema arvates võivad põhjustada nende kaitsevõime vähenemist.

Puhastus

Isikukaitsevahendeid tuleb puhastada nii, et need ei avaldaks kahjulikku mõju nende valmistamisel kasutatud materjalidele ega kasutajale. Puhastamisprotseduuri tuleb rangelt järgida. Tekstiil- ja plastmaterjalide (lindid, köied) puhul tuleb puhastada puuvillase lapiga või harjaga. Ärge kasutage mingeid abrasiivseid materjale. Põhjalikuks puhastamiseks peske seadmeid käsitsi temperatuuril 30 °C kuni 40 °C, kasutades neutraalset seepi. Metallosade puhul kasutage niisket lappi. Kui seadmed saavad märjaks kas kasutamise või puhastamise tõttu, tuleb need jätta loomulikul teel kuivama, ventileeritavas ja pimedas kohas, eemal otsesest kuumusest ja keemilistest ühenditest.

Desinfitseerimisprotsess viiakse läbi samamoodi nagu süvapuhastusprotsess.

Remont

Seadmeid võib parandada ainult tootja või selleks volitatud isik, järgides tootja poolt sätestatud menetlusi. Remondijuhised esitatakse selle riigi ametlikes keeltes, kus seade kasutusele võetakse.

KONTROLL-LEHT

Kontrollivorm tuleb täita enne seadme esmakordset tarnimist kasutamiseks.

Kogu isikukaitsevahendit puudutav teave (nimi, seerianumber, ostukuupäev ja esimese kasutamise kuupäev, kasutaja nimi, perioodiliste kontrollide ja remonditööde ajalugu ning järgmise perioodilise kontrolli kuupäev) tuleb kanda seadme kontroll-lehele.

Vormi peaks täitma ainult kaitsevahendite eest vastutav isik.

IruCheck .

Rakendus IruCheck võimaldab tõhusalt ja paindlikult kontrollida kukkumise peatamise seadmeid. Selle kasutamine on soovitatav nende seadmete jälgitavuse tagamiseks, asendades kontroll-lehe.

CONTROL SHEET (ENGLISH ONLY)

CONTROL SHEET

REFERENCE	
BATCH NUMBER, SERIAL NUMBER	
YEAR OF MANUFACTURE	
DATE OF PURCHASE	
DATE OF INITIAL USE	
USER NAME	

INSPECTION HISTORY

DATE	OBJECTIVE	INSPECTOR NAME SIGNATURE	COMMENTS	NEXT INSPECTION DATE

TEAVITATUD ASUTUS

ELi tüübihindamise teostanud teavitatud asutus: AITEX, Carretera Banyeres, 03801 Alcoy, Hispaania (teavitatud asutuse number 0161) ja tootmiskontrolli faasi kaasatud teavitatud asutus: APAVE, 6 Rue du General Audran, 92412 Courbevoie, Cedex, Prantsusmaa (teavitatud asutuse number 0082).

IRUDEK

IRUDEK 2000 S.L.
Pol. Erribera 8A
20150 Aduna (Guipúzcoa)
España
Tfno: +34 943 69 26 17
Fax: +34 943 69 25 26
irudek@irudek.com